วิทยานิพนธ์

การศึกษาวิเคราะห์โคลงพระราชพิธีทวาทศมาส พระนิพนธ์ สมเด็จพระเจ้าบรมวงศ์เธอ เจ้าฟ้ามหามาลา กรมพระยาบำราบปรปักษ์

AN ANALYTICAL STUDY OF KLONG PHRA RAJAPITI TAWATASAMAS BY KROM PHRAYA BAMRABPARAPAK

นายปรัชญา ปานเกตุ

บัณฑิตวิทยาลัย มหาวิทยาลัยเกษตรศาสตร์

พ.ศ. 2551

ใบรับรองวิทยานิพนธ์

บัณฑิตวิทยาลัย มหาวิทยาลัยเกษตรศาสตร์

ศิลปศาสตรมหาบัณฑิต (วรรณคดีไทย)

ปริญญา

วรรณคดีไทย	วรรณคดี
สาขา	**ภาควิชา**

เรื่อง การศึกษาวิเคราะห์โคลงพระราชพิธีทวาทศมาส พระนิพนธ์สมเด็จพระเจ้าบรมวงศ์เธอ เจ้าฟ้ามหามาลา กรมพระยาบำราบปรปักษ์

An Analytical Study of Klong Phra Rajapiti Tawatasamas by Krom Phraya Bamrabparapak

นามผู้วิจัย นายปรัชญา ปานเกตุ

ได้พิจารณาเห็นชอบโดย

อาจารย์ที่ปรึกษาวิทยานิพนธ์หลัก .....

(ผู้ช่วยศาสตราจารย์เสาวณิต วิงวอน, อ.ด.)

หัวหน้าภาควิชา .....

(อาจารย์วรรณา นาวิกมูล, M.A.)

บัณฑิตวิทยาลัย มหาวิทยาลัยเกษตรศาสตร์รับรองแล้ว

.....

(รองศาสตราจารย์วินัย อาจคงหาญ, M.A.)

คณบดีบัณฑิตวิทยาลัย

วันที่ 9 **เดือน** เมษายน **พ.ศ.** 2551

วิทยานิพนธ์

เรื่อง

การศึกษาวิเคราะห์โคลงพระราชพิธีทวาทศมาส พระนิพนธ์ สมเด็จพระเจ้าบรมวงศ์เธอ เจ้าฟ้ามหามาลา กรมพระยาบำราบปรปักษ์

An Analytical Study of Klong Phra Rajapiti Tawatasamas by Krom Phraya Bamrabparapak

โดย

นายปรัชญา ปานเกตุ

เสนอ

บัณฑิตวิทยาลัย มหาวิทยาลัยเกษตรศาสตร์
เพื่อความสมบูรณ์แห่งปริญญาศิลปศาสตรมหาบัณฑิต (วรรณคดีไทย)
พ.ศ. ๒๕๕๑

ปรัชญา ปานเกตุ ๒๕๕๑: การศึกษาวิเคราะห์โคลงพระราชพิธีทวาทศมาส พระนิพนธ์สมเด็จพระเจ้าบรมวงศ์เธอ เจ้าฟ้ามหามาลา กรมพระยาบำราบปรปักษ์ ปริญญาศิลปศาสตรมหาบัณฑิต (วรรณคดีไทย) สาขาวิชาวรรณคดีไทย ภาควิชาวรรณคดี อาจารย์ที่ปรึกษาวิทยานิพนธ์หลัก: ผู้ช่วยศาสตราจารย์เสาวณิต วิงวอน, อ.ด. ๓๒๑ หน้า

วิทยานิพนธ์ฉบับนี้เป็นการศึกษาโคลงพระราชพิธีทวาทศมาส พระนิพนธ์สมเด็จพระเจ้าบรมวงศ์เธอ เจ้าฟ้ามหามาลา กรมพระยาบำราบปรปักษ์ เนื้อหาแบ่งเป็น ๖ บท ว่าด้วยความเป็นมาของปัญหา การตรวจเอกสาร วรรณกรรมที่เกี่ยวกับประเพณี ๑๒ เดือน องค์ประกอบด้านภาษาและเนื้อหา ของโคลงพระราชพิธีทวาทศมาส คุณค่าของโคลงเรื่องนี้ บทสรุปและข้อเสนอแนะ

จากการวิจัยพบว่า โคลงพระราชพิธีทวาทศมาสเป็นวรรณคดีคำโคลงที่มีการใช้ภาษาประณีตไพเราะ มีโวหารและความเปรียบทำให้เกิดจินตภาพ มีการลำดับความต่อเนื่องกันเป็นอย่างดี กวีได้บันทึกเหตุการณ์ในรัชสมัยพระบาทสมเด็จพระจอมเกล้าเจ้าอยู่หัว และรัชสมัยพระบาทสมเด็จพระจุลจอมเกล้าเจ้าอยู่หัว ซึ่งสามารถสอบทานกับหลักฐานอื่นได้ บางตอนไม่ปรากฏในเอกสารอื่น ทำให้เป็นข้อมูลด้านประวัติศาสตร์อีกทางหนึ่ง ในส่วนของการพรรณนาเรื่องพระราชพิธีในรอบปีนั้น บางตอนกวีแทรกเรื่องประเพณีพิธีกรรมของราษฎรไว้ด้วย โคลงเรื่องนี้ทำให้เห็นการฟื้นฟูศิลปวัฒนธรรมสมัยอยุธยาและการเปลี่ยนแปลงวัฒนธรรมในระยะหัวเลี้ยวหัวต่อของการรับวัฒนธรรมตะวันตก ส่งผลถึงรูปแบบการจัดพระราชพิธีและพิธีกรรมในสมัยต่อมาจนถึงปัจจุบัน โคลงพระราชพิธีทวาทศมาสจึงมีคุณค่าหลายด้านคือคุณค่าทางวรรณศิลป์ คุณค่าทางประวัติศาสตร์ และคุณค่าทางขนบประเพณีพิธีกรรม

นางปรัชญา ปานเกตุ — เสาวณิต วิงวอน — 2 / เม.ย. / 2551

ลายมือชื่อนิสิต — ลายมือชื่ออาจารย์ที่ปรึกษาวิทยานิพนธ์หลัก

Prachya Parnkate 2008: An Analytical Study of Klong Phra Rajapiti Tawatasamas by Krom Phraya Bamrabparapak. Master of Arts (Thai Literature), Major Field: Thai Literature, Department of Literature. Thesis Advisor: Assistant Professor Sauvanit Vingvorn, Ph.D. 321 pages.

This thesis is an analytical study of Klong Phra Rajapiti Tawatasamas by Krom Phraya Bamrabparapak. The thesis is divided into six chapters on the background of the research, literature review, writings about annual rites and rituals in twelve months, the components of Klong Phra Rajapiti Tawatasamas in terms of language and content, the value of the book, conclusion and suggestions.

The study finds that Klong Phra Rajapiti Phithi Tawatasamas is outstanding in the poet's use of language, which is rich with expressions and figures of speech. The sequence of each ceremony is appropriately described. The poet has recorded significant events in the reigns of King Rama IV and Rama V; most of which agree with other documents, while some are not found elsewhere, making this book historically useful. In his explanation of royal ceremonies, the poet intermittently includes those of common people. Klong Phra Rajapiti Phithi Tawatasamas makes evident the restoration of Ayutthaya art and culture as well as the changes caused by Western influences at the turning point of Rattanakosin era, which affect the procedure of some royal rites and ceremonies in the later time. The book is, therefore, valuable in various aspects: that is, as literature, as a historical record, and as a testimony of Siamese rites and ceremonies.

Prachya Parnkate — Student's signature

Sauvanit Vingvorn — Thesis Advisor's signature

2 / April / 2008

กิตติกรรมประกาศ

ผู้วิจัยขอกราบขอบพระคุณ ผู้ช่วยศาสตราจารย์ ดร.เสาวณิต วิงวอน อาจารย์ที่ปรึกษาหลักวิทยานิพนธ์ ที่ "ประสิทธิ" ความรู้ทางวรรณคดีโบราณและสหวิทยาการ อนุเคราะห์มอบและให้ยืมหนังสือกับเอกสารวิชาการส่วนตัวเป็นจำนวนมาก กรุณาตรวจแก้วิทยานิพนธ์และแนะนำกระบวนการทำวิจัยด้วยความเมตตามาตลอดจนเสร็จสมบูรณ์

กราบขอบพระคุณรองศาสตราจารย์กุลวดี มกราภิรมย์ ประธานการสอบวิทยานิพนธ์ และผู้ช่วยศาสตราจารย์ ดร.สายวรุณ น้อยนิมิตร ผู้ทรงคุณวุฒิภายนอกที่ช่วยแก้ไขวิทยานิพนธ์ให้สมบูรณ์ยิ่งขึ้น

กราบขอบพระคุณ อาจารย์วรรณา นาวิกมูล หัวหน้าภาควิชาวรรณคดี ที่ช่วยอนุเคราะห์เรียบเรียงบทคัดย่อภาษาอังกฤษ และช่วยแก้ไขวิทยานิพนธ์ให้สมบูรณ์ยิ่งขึ้น

กราบขอบพระคุณรองศาสตราจารย์อนงค์พร สมานชาติ หัวหน้าภาควิชาหลักสูตรและวิธีสอน คณะศึกษาศาสตร์ มหาวิทยาลัยศิลปากร ที่กรุณาให้ทุนการศึกษาแก่ผู้วิจัยตลอดหลักสูตร

กราบขอบพระคุณพระราชครูวามเทพมุนี ที่กรุณาอนุญาตให้บันทึกภาพในพระราชพิธีตรียัมปวาย ตรีปาวาย และขอบพระคุณ คุณขวัญเนตร ยวดยง ที่ดำเนินการติดต่อให้ได้เข้าร่วมในพระราชพิธีด้วยความเรียบร้อย

กราบขอบพระคุณอาจารย์ศานติ ภักดีคำ แห่งภาควิชาภาษาไทยและภาษาตะวันออก คณะมนุษยศาสตร์ มหาวิทยาลัยศรีนครินทรวิโรฒ ที่กรุณามอบหนังสือพระราชพิธีทวาทศมาสเขมร

ขอบพระคุณ คุณเอนก นาวิกมูล ที่กรุณาให้ยืมหนังสือหายากและภาพเก่าเป็นจำนวนมาก ช่วยบันทึกภาพจิตรกรรมฝาผนังวัดเสนาสนาราม ประกอบวิทยานิพนธ์ คุณมาร์ค ทิพยมาบุตร ที่กรุณาให้ยืมหนังสือและเอกสารอ้างอิง คุณสมชัย อำนวยเวโรจน์ ที่ช่วยบันทึกภาพพระราชพิธีและจิตรกรรมฝาผนังวัดราชประดิษฐ์สถิตมหาสีมารามราชวรวิหาร

สุดท้ายผู้วิจัยขอขอบคุณ คุณโชติรส เกตุแก้ว และคุณฐิติรัตน์ สุพลธวณิชย์ ที่ให้ความช่วยเหลือด้านเทคนิคการพิมพ์และการจัดรูปเล่มจนวิทยานิพนธ์เสร็จสมบูรณ์

ปรัชญา ปานเกตุ

มีนาคม ๒๕๕๑

สารบัญ

	หน้า
บทที่ ๑ บทนำ	๑
ความสำคัญของปัญหา	๑
วัตถุประสงค์ของการวิจัย	๓
สมมติฐาน	๓
ขอบเขตการวิจัย	๓
วิธีการวิจัย	๔
ระยะเวลาที่ใช้ในการวิจัย	๔
บทที่ ๒ การตรวจเอกสาร	๕
เอกสารและงานวิจัยที่เกี่ยวข้องกับประเพณี	
วัฒนธรรม และพิธีกรรมในวรรณคดีไทย	๕
เอกสารที่เกี่ยวข้องกับประเพณีพิธีกรรม ๑๒ เดือน	๖
เอกสารและงานวิจัยที่เกี่ยวข้องกับการศึกษาวรรณศิลป์ในวรรณคดีไทย	๘
บทที่ ๓ วรรณกรรมที่เกี่ยวกับประเพณี ๑๒ เดือน	๑๐
ความสำคัญของพิธีกรรมในรอบปี	๑๑
พิธีกรรมในรอบปีของกลุ่มชาติพันธุ์ต่างๆ ในเอเชีย	๑๒
ไทย-สยาม	๑๒
ไทยวน-ล้านนา	๑๖
ไทใหญ่	๑๗
ไทใต้คง	๑๘
ไทลื้อ	๑๙
ไทเขิน	๒๐
จ้วง	๒๑
ลาว-ล้านช้าง	๒๒
พม่า	๒๓
มอญ	๒๓

สารบัญ (ต่อ)

หน้า

เขมร ๒๔
จีน ๒๕
วรรณกรรมที่เกี่ยวข้องกับประเพณี ๑๒ เดือนของไทย ๒๖
กฎมนเทียรบาล ๒๖
ทวาทศมาสโคลงดั้น ๒๗
กาพย์ห่อโคลงนิราศธารโศก ๒๘
นิราศเดือน ๒๙
พระราชกรัณยานุสร ๒๙
พระราชพิธีสิบสองเดือน ๓๐
บทที่ ๔ โคลงพระราชพิธีทวาทศมาส ๓๓
ประวัติผู้แต่ง ๓๓
ประวัติการแต่ง ๓๙
เนื้อหา ๔๔
เดือนห้า ๔๕
เดือนหก ๔๗
เดือนเจ็ด ๔๙
เดือนแปด ๔๙
เดือนเก้า ๕๑
เดือนสิบ ๕๒
เดือนสิบเอ็ด ๕๓
เดือนสิบสอง ๕๗
เดือนอ้าย ๖๐
เดือนยี่ ๖๑
รูปแบบ ๖๗
โครงเรื่อง ๗๐

สารบัญ (ต่อ)

หน้า

ภาษา ๗๒

บทที่ ๕ คุณค่าของโคลงพระราชพิธีทวาทศมาส ๑๔๔

คุณค่าด้านวรรณคดี ๑๔๔

การสรรคำ ๑๔๔

การเล่นเสียงและคำ ๑๖๒

การใช้ภาพพจน์ ๑๗๒

การใช้พรรณนาโวหาร ๑๗๕

เนื้อหา ๑๘๖

คุณค่าในฐานะเป็นบันทึกประวัติศาสตร์ ๑๘๙

คุณค่าในฐานะเป็นบันทึกพิธีกรรม ๒๒๘

บทที่ ๖ สรุปผลการวิจัยและข้อเสนอแนะ ๒๖๕

สรุปผลการวิจัย ๒๖๕

ข้อเสนอแนะ ๒๖๗

เอกสารและสิ่งอ้างอิง ๒๖๘

ภาคผนวก ๒๘๔

ภาคผนวก ก ภาพพระราชพิธีในรอบปี ๒๘๕

ภาคผนวก ข ตัวอย่างหมายกำหนดการพระราชพิธี และการพระราชกุศลในรัชกาลปัจจุบัน ๓๐๑

ประวัติการศึกษา และการทำงาน ๓๒๑

บทที่ ๑

บทนำ

ความสำคัญของปัญหา

โคลงพระราชพิธีทวาทศมาสพระนิพนธ์สมเด็จพระเจ้าบรมวงศ์เธอ เจ้าฟ้ามหามาลา กรมพระยาบำราบปรปักษ์ เป็นวรรณคดีสำคัญที่บันทึกการพระราชพิธีต่างๆ ในรอบปี ตลอดจนวัฒนธรรมและขนบธรรมเนียมประเพณีของราษฎรทั่วไปในสมัยต้นรัตนโกสินทร์ การพระราชพิธีและพิธีกรรมในโคลงเรื่องนี้สืบเนื่องมาจากสมัยกรุงศรีอยุธยา ทำให้เห็นการฟื้นฟูศิลปวัฒนธรรมสมัยอยุธยาและการเปลี่ยนแปลงวัฒนธรรมตามสภาพสังคมในสมัยต้นรัตนโกสินทร์ โดยเฉพาะในรัชสมัยพระบาทสมเด็จพระจอมเกล้าเจ้าอยู่หัวและพระบาทสมเด็จพระจุลจอมเกล้าเจ้าอยู่หัว ซึ่งเป็นระยะหัวเลี้ยวหัวต่อของการรับวัฒนธรรมตะวันตกและส่งผลถึงการจัดพระราชพิธีและพิธีกรรมในรัชสมัยต่อมาจนถึงปัจจุบัน โคลงพระราชพิธีทวาทศมาสเป็นวรรณคดีที่มีคุณค่าทั้งทางวรรณศิลป์ ประวัติศาสตร์ และสังคม แต่ไม่เป็นที่รู้จักกันแพร่หลาย จึงสมควรที่จะมีการศึกษาวิจัยเรื่องนี้อย่างละเอียด

ชื่อโคลงพระราชพิธีทวาทศมาสสื่อว่ากวีได้รับอิทธิพลจากเรื่องทวาทศมาส ซึ่งเป็นวรรณคดีในสมัยอยุธยาทั้งชื่อเรื่องและความคิดในเรื่องการพรรณนาพิธีกรรมตลอด ๑๒ เดือน แต่เรื่องทวาทศมาสแต่งเป็นทำนองนิราศ กล่าวถึงความทุกข์ที่เกิดขึ้นเพราะต้องห่างหญิงคนรัก กวีได้พรรณนาแสดงความโศกเศร้าอาลัยไปตามลำดับเวลา เริ่มตั้งแต่เดือนห้า ซึ่งเป็นเดือนแรกของปีไปจนถึงเดือนสี่ เกี่ยวโยงไปถึงประเพณีต่างๆ ในแต่ละเดือนจนครบทั้ง ๑๒ เดือน ในการกล่าวถึงประเพณีนั้น กวีกล่าวเพียงว่ามีประเพณีอะไรบ้าง ไม่ได้กล่าวละเอียดถึงวัน เวลา และขั้นตอนในการทำพิธี ต่างกับโคลงพระราชพิธีทวาทศมาสที่มุ่งอธิบายรายละเอียดของการพระราชพิธีและวิถีปฏิบัติของราษฎรที่เกี่ยวข้องกับพิธีต่างๆ โคลงพระราชพิธีทวาทศมาสเริ่มต้นพระราชพิธีที่เดือนห้า ไปจนถึงเดือนยี่และเนื้อความคงค้างอยู่ ทำให้ไม่มีพระราชพิธีเดือนสามและเดือนสี่ แม้พิธีกรรมไม่ครบสมบูรณ์ทั้ง ๑๒ เดือน แต่ความละเอียดถี่ถ้วนของเนื้อหาก็ทำให้โคลงเรื่องนี้มีประโยชน์ในการอ้างอิงสอบทานข้อมูลในสมัยหลัง

โคลงพระราชพิธีทวาทศมาส เป็นต้นแบบของเรื่องพระราชพิธีสิบสองเดือนพระราชนิพนธ์ในพระบาทสมเด็จพระจุลจอมเกล้าเจ้าอยู่หัว ดังความในพระราชนิพนธ์คำนำพุทธศักราช ๒๔๓๑ (พระบาทสมเด็จพระจุลจอมเกล้าเจ้าอยู่หัว, ๒๕๕๐: ๖-๗) ว่า

> ...การซึ่งจะเรียบเรียงพระราชพิธีสิบสองเดือน ลงในหนังสือวชิรญาณครั้งนี้ ด้วยเห็นว่าคำโคลงพระราชพิธีทวาทศมาส ซึ่งสมเด็จพระเจ้าบรมวงศ์เธอ เจ้าฟ้ามหามาลา กรมสมเด็จพระบำราบปรปักษ์ ทรงแต่งขึ้นไว้ กรรมสัมปาทิกปีกลายนี้ ได้นำมาลงไว้ในหนังสือวชิรญาณเกือบจะตลอดอยู่แล้ว แต่คำโคลงท่านนั้นก็ทรงไม่ทันจนครบสิบสองเดือน และในสำเนาความนั้นว่าความละเอียดทั่วไปจนการนักขัตฤกษ์ซึ่งเป็นส่วนของราษฎร ข้อความที่ว่าพิสดารมากกว่าตัวโคลงที่จะทำจึงต้องประจุถ้อยคำลงให้แน่น บางทีผู้ซึ่งไม่สู้สันทัดในการกาพย์โคลงก็อ่านไม่เข้าใจ และในครั้งนี้ได้คิดที่จะช่วยกันแต่ง เรียบเรียงข้อความในความประพฤติของราษฎรประชาชนในกรุงสยาม ซึ่งได้เล่นการนักขัตฤกษ์ตามฤดูปีเดือน เพื่อจะให้เป็นประโยชน์ที่ให้คนภายหลังทราบการงานซึ่งเราได้ประพฤติเป็นประเพณีบ้านเมืองอยู่ในบัดนี้...

ในรัชกาลพระบาทสมเด็จพระปกเกล้าเจ้าอยู่หัว โคลงพระราชพิธีทวาทศมาสได้เป็นแหล่งอ้างอิงในเรื่องพระราชปฏิบัติระเบียบการเชิญธง สืบเนื่องมาจากในรัชกาพระบาทสมเด็จพระมงกุฎเกล้าเจ้าอยู่หัว ทรงพระกรุณาโปรดเกล้าฯ ให้ราชองครักษ์เชิญธงพระกระบี่ธุชและธงพระครุฑพ่าห์น้อยในกระบวนราบ ทหารบกเชิญธงพระกระบี่ธุชไปทางขวา ทหารเรือเชิญธงพระครุฑพ่าห์น้อยไปทางซ้าย กระทรวงวังกราบบังคมทูลพระบาทสมเด็จพระปกเกล้าเจ้าอยู่หัวว่า สมเด็จฯ เจ้าฟ้ากรมพระยานริศรานุวัดติวงศ์ประทานพระกระแสว่า ธงพระกระบี่ธุชควรอยู่ซ้าย ธงพระครุฑพ่าห์น้อยควรอยู่ขวา โดยถือหลักประเพณีเดิมตามที่ปรากฏในตอนหนึ่งของโคลงพระราชพิธีทวาทศมาศ เมื่อความทราบฝ่าละอองธุลีพระบาทแล้ว พระบาทสมเด็จพระปกเกล้าเจ้าอยู่หัวจึงมีพระบรมราชโองการโปรดเกล้าฯ ให้เปลี่ยนเสียให้ถูก กระทรวงวังจึงถือปฏิบัติสืบมา (ฉวีงาม มาเจริญ, ๒๕๔๕: ๒๘)

ข้อเท็จจริงเกี่ยวกับโคลงพระราชพิธีทวาทศมาสที่กล่าวมา แสดงว่าโคลงพระราชพิธีทวาทศมาสเป็นหนังสือที่นักปราชญ์หรือผู้รู้อ้างถึงหรือใช้สืบค้นเพื่อเป็นหลักฐาน และเป็นเสมือนตำราระเบียบแบบแผนพระราชพิธีที่เรียบเรียงด้วยโคลงสี่สุภาพ การเลือกสรรถ้อยคำที่ไพเราะคมคายเป็นสิ่งจรรโลงใจผู้อ่าน นอกจากจะทำให้ทราบรายละเอียดของพระราชพิธีแล้วยังได้รสในทางวรรณคดี กวีให้ภาพงานนักขัตฤกษ์ของราษฎร การแต่งกาย อาหารการกิน

ความรู้สึกนึกคิด วิถีชีวิตของคนไทยในสมัยรัชกาลที่ ๔ ต่อเนื่องมาถึงรัชกาลที่ ๕ และอิทธิพลของตะวันตกที่เข้ามาในสมัยนั้นได้เป็นอย่างดี โคลงพระราชพิธีทวาทศมาสมีคุณค่าหลายด้าน และยังมิได้มีผู้ใดศึกษาวิเคราะห์มาก่อน ผู้วิจัยจึงสนใจที่จะศึกษาโคลงพระราชพิธีทวาทศมาส เพื่อให้เห็นคุณค่าในฐานะวรรณคดีที่มีวรรณศิลป์ คุณค่าทางประวัติศาสตร์ และคุณค่าทางประเพณีพิธีกรรมซึ่งเป็นองค์ประกอบสำคัญในสังคม ช่วยให้เห็นภาพสะท้อนทางสังคมในช่วงรอยต่อของวัฒนธรรมไทยแบบดั้งเดิมกับวัฒนธรรมไทยที่เริ่มได้รับอิทธิพลจากมหาอำนาจตะวันตก การศึกษาแนวคิดเช่นนี้เป็นตัวอย่างที่เป็นประโยชน์ต่อการจัดการวัฒนธรรมไทยในปัจจุบันด้วย

วัตถุประสงค์ของการวิจัย

เพื่อศึกษาคุณค่าของโคลงพระราชพิธีทวาทศมาส พระนิพนธ์สมเด็จพระเจ้าบรมวงศ์เธอ เจ้าฟ้ามหามาลา กรมพระยาบำราบปรปักษ์ ในด้านวรรณศิลป์ ความสัมพันธ์กับประวัติศาสตร์ และการเป็นบันทึกประเพณีพิธีกรรม

สมมติฐาน

๑. โคลงพระราชพิธีทวาทศมาส ของสมเด็จเจ้าฟ้ามหามาลา กรมพระยาบำราบปรปักษ์ เป็นวรรณคดีที่มีวรรณศิลป์

๒. โคลงเรื่องนี้ทำให้ได้ความรู้ประวัติศาสตร์ในสมัยต้นรัตนโกสินทร์

๓. โคลงเรื่องนี้เป็นบันทึกประเพณีพิธีกรรมที่มีมาตั้งแต่สมัยอยุธยา

ขอบเขตการวิจัย

ในการศึกษาวิเคราะห์โคลงพระราชพิธีทวาทศมาส พระนิพนธ์สมเด็จพระเจ้าบรมวงศ์เธอ เจ้าฟ้ามหามาลา กรมพระยาบำราบปรปักษ์ ผู้วิจัยใช้ฉบับพิมพ์เผยแพร่ของกองวรรณกรรมและประวัติศาสตร์ กรมศิลปากร พุทธศักราช ๒๕๔๕ เป็นฉบับหลัก และใช้ฉบับพิมพ์ในงานพระราชทานเพลิงศพ หม่อมราชวงศ์แป้น เจ้าจอมในรัชกาลที่ ๕ เมื่อปีวอก พ.ศ. ๒๔๖๓

ฉบับพิมพ์ในงานพระราชทานเพลิงศพ ท่านผู้หญิงนงเยาว์ ธรรมาธิกรณาธิบดี เมื่อ พ.ศ. ๒๔๙๙ และใช้ฉบับที่ห้างหุ้นส่วนสามัญนิติบุคคลไทยวัฒนาพานิช พิมพ์แจกเป็นที่ระลึกในการทอดกฐินพระราชทาน ณ วัดบรมวงศ์อิศวราราม จังหวัดพระนครศรีอยุธยา เมื่อวันที่ ๑๒ พฤศจิกายน ๒๕๐๙ เป็นฉบับสอบทาน

วิธีการวิจัย

๑. ศึกษาเนื้อหาโคลงพระราชพิธีทวาทศมาสของสมเด็จพระเจ้าบรมวงศ์เธอ เจ้าฟ้ามหามาลา กรมพระยาบำราบปรปักษ์

๒. สำรวจเอกสารและงานวิจัยที่เกี่ยวข้องกับการวิจัย

๓. วิเคราะห์โคลงพระราชพิธีทวาทศมาสของสมเด็จพระเจ้าบรมวงศ์เธอ เจ้าฟ้ามหามาลา กรมพระยาบำราบปรปักษ์

๔. เรียบเรียงและนำเสนอผลงานการวิจัยในรูปของวิทยานิพนธ์

ระยะเวลาที่ใช้ในการวิจัย

๑. เสนอโครงร่าง	กรกฎาคม ๒๕๕๐
๒. การเก็บรวบรวมข้อมูล	กรกฎาคม - กันยายน ๒๕๕๐
๓. วิเคราะห์ข้อมูล	ตุลาคม – พฤศจิกายน ๒๕๕๐
๔. เรียบเรียงข้อมูลและสรุปผล	ธันวาคม ๒๕๕๐ – กุมภาพันธ์ ๒๕๕๑
๕. พิมพ์และนำเสนอเป็นรูปเล่มวิทยานิพนธ์	มีนาคม – เมษายน ๒๕๕๑

บทที่ ๒

การตรวจเอกสาร

ในการศึกษาวิเคราะห์โคลงพระราชพิธีทวาทศมาส พระนิพนธ์สมเด็จพระเจ้าบรมวงศ์เธอ เจ้าฟ้ามหามาลา กรมพระยาบำราบปรปักษ์ ผู้วิจัยได้ตรวจสอบเอกสารที่เกี่ยวข้อง ดังนี้

๑. เอกสารและงานวิจัยที่เกี่ยวข้องกับประเพณี วัฒนธรรม และพิธีกรรมในวรรณคดีไทย
๒. เอกสารและงานวิจัยที่เกี่ยวข้องกับประเพณีพิธีกรรม ๑๒ เดือน
๓. เอกสารและงานวิจัยที่เกี่ยวข้องกับการศึกษาวรรณศิลป์ในวรรณคดีไทย

เอกสารและงานวิจัยที่เกี่ยวข้องกับประเพณี วัฒนธรรม และพิธีกรรมในวรรณคดีไทย

รื่นฤทัย สัจจพันธุ์ (๒๕๒๖) "ความรู้ทั่วไปทางภาษาไทย ตอนที่ ๓ วรรณคดีไทย" ได้อธิบายเนื้อหาสาระของวรรณคดีกับวัฒนธรรมว่า วัฒนธรรมคือวิถีทางในการดำเนินชีวิตของมนุษย์ ซึ่งรวมทั้งความคิด ความเชื่อ การกระทำ และความเป็นอยู่ที่มนุษย์ในสังคมเดียวกันยึดถือปฏิบัติกันต่อๆ มาจนเป็นที่ยอมรับร่วมกัน วรรณคดีเป็นเรื่องของชีวิตมนุษย์ วรรณคดีจึงสะท้อนวิถีชีวิต วัฒนธรรม และประเพณีไว้ด้วย เช่น วรรณคดีเรื่องขุนช้างขุนแผน ให้ความรู้เกี่ยวกับวัฒนธรรมไทยตั้งแต่เกิดจนตาย ได้แก่ ประเพณีการเกิด การทำขวัญ การบวช การแต่งงาน การตาย ฯลฯ นอกจากนี้ยังให้ข้อมูลเกี่ยวกับเรื่องไทย เช่น บ้านไทย อาหารไทย เครื่องแต่งกายของไทย มหรสพการละเล่นรื่นเริงของไทย เป็นต้น

สมปราชญ์ อัมมะพันธ์ (๒๕๓๖) "ประเพณีและพิธีกรรมในวรรณคดีไทย" กล่าวว่า วรรณคดีเป็นงานสร้างสรรค์ที่เกี่ยวข้องกับศาสตร์ต่างๆ หลายสาขาวิชา เช่น ในสาขาวิชามนุษยศาสตร์ (humanities) เกี่ยวข้องกับ มานุษยวิทยา สังคมวิทยา เศรษฐศาสตร์ และรัฐศาสตร์ ในสาขาวิชาวิทยาศาสตร์ธรรมชาติ (natural sciences) และวิทยาศาสตร์ประยุกต์ (applied sciences) วรรณคดีก็มีส่วนเกี่ยวข้องด้วย โดยเฉพาะในสาขาวิชามนุษยศาสตร์ทางด้านศิลปวัฒนธรรมนั้น วรรณคดีไทยหลายเรื่องได้กล่าวถึงประเพณี พิธีกรรม และวัฒนธรรมไว้อย่างมากมาย ขนบธรรมเนียมประเพณีและพิธีกรรมจากอินเดีย เขมร มอญ กลายมาเป็นส่วนหนึ่งในชีวิตของคนไทย ความเชื่อและความคุ้นเคยต่อขนบประเพณีเหล่านั้น

แทรกอยู่ในวรรณคดีไทยหลายเล่ม เช่น หนังสือทวาทศมาส นิราศตามเสด็จประพาสธารโศก นิราศเดือน ขุนช้างขุนแผน เป็นต้น และวรรณคดีบางเล่มได้กล่าวถึงประเพณีพิธีกรรมที่ต้องกระทำในประเพณีนั้นๆ โดยตรง เป็นการให้ความรู้เกี่ยวกับการปฏิบัติในประเพณีต่างๆ เช่น หนังสือพระราชพิธีสิบสองเดือน เป็นต้น

ดวงมน จิตร์จำนงค์ (๒๕๔๔) "คุณค่าและลักษณะเด่นของวรรณคดีไทยสมัยรัตนโกสินทร์ตอนต้น" งานวิจัยเรื่องนี้ ศึกษาเรื่องวรรณคดีในสถานะสถาบันของสังคม และสรุปว่า วรรณคดีโดยตัวเองก็เป็นวัฒนธรรม เพราะเกิดจากการสร้างสรรค์ของมนุษย์เพื่อสนองความต้องการของสังคม วรรณคดีดำรงอยู่ในสังคมในฐานะสถาบันทางสังคมอย่างหนึ่ง ในแง่ที่เป็นการกระทำร่วมกับผู้อื่นในชีวิตสังคม มีแบบอย่างบรรทัดฐานที่แน่นอน สารของวรรณคดีเป็นสารที่ให้ความพึงพอใจทางสุนทรียะ และสารนี้จะเกิดขึ้นได้ก็ด้วยปัจจัยสำคัญ คือลักษณะทางสุนทรียะ หรือที่เรียกว่าลักษณะทางวรรณศิลป์ของตัวงาน จึงกล่าวได้ว่าวรรณคดีเป็นวัตถุสุนทรีย์ (Wellek and Warren, ๑๙๗๐, p. ๒๔๑) ความเป็นวัตถุสุนทรีย์นี้ทำให้วรรณคดีมีลักษณะร่วมกับ จิตรกรรม ประติมากรรม คีตศิลป์ และสถาปัตยกรรม ซึ่งรวมเรียกว่าวิจิตรศิลป์ และเป็นส่วนหนึ่งของสถาบันนันทนาการ อย่างไรก็ตามวรรณคดีย่อมมีความเชื่อมโยงเกี่ยวข้องกับกิจกรรมและสถาบันอื่น เป็นต้นว่า ศาสนา พิธีกรรม อีกทั้งการเมืองการปกครองตลอดจนเศรษฐกิจ

เอกสารที่เกี่ยวข้องกับประเพณีพิธีกรรม ๑๒ เดือน

พระบาทสมเด็จพระจุลจอมเกล้าเจ้าอยู่หัว (๒๕๔๑) "พระราชกรัณยานุสร" เป็นหนังสือแสดงความสืบเนื่องแบบอย่างแห่งพระราชกิจ มีพระราชประสงค์จะให้เป็นแบบหรือตำราแก่ผู้ที่จะมาเรียนรู้ภายหลัง เนื้อหาประกอบด้วยพระบรมราชาธิบายอย่างย่อว่าด้วยพระราชประเพณี พระราชพิธีต่างๆ ธรรมเนียมปฏิบัติ ต่อด้วยพระราชพิธีประจำเดือนตามจันทรคติเริ่มแต่เดือน ๕ อันถือเป็นการตั้งต้นปีใหม่ตามจันทรคติแบบไทย ตอนที่ว่าด้วยพระราชพิธีโดยตรง เริ่มด้วยพระราชพิธีศรีสัจจปานกาลซึ่งทรงไว้ไม่จบบริบูรณ์ดี

พระราชกรัณยานุสรเป็นตำราอย่างละเอียด มีการสอบทานเชื่อถือได้ และให้ความรู้เรื่องต่างๆ อันเกี่ยวเนื่องด้วยเรื่องพระราชพิธี ลักษณะพิเศษของพระราชนิพนธ์นี้ นอกจากเรื่องความละเอียดของเนื้อหาแล้ว ยังนับว่าเป็นการค้นคว้าเรียบเรียงหนังสือแบบงานวิจัย งานวิทยานิพนธ์ซึ่งเป็นงานวิชาการโดยตรง มีการอ้างอิงตลอด รวมถึงการวิพากษ์หลักฐานเทียบเคียง การวิเคราะห์วิจารณ์ สรุปเนื้อหาเมื่อได้วินิจฉัยเรียบร้อยแล้ว

พระบาทสมเด็จพระจุลจอมเกล้าเจ้าอยู่หัว (๒๕๕๐) “พระราชพิธีสิบสองเดือน” อธิบายถึงพระราชพิธีต่าง ๆ ที่ทำเป็นประจำในแต่ละเดือน ทรงค้นคว้าและทรงพระราชนิพนธ์ขึ้นทีละเรื่อง โดยทรงเริ่มต้นที่เดือน ๑๒ ก่อน เพราะกรรมการหอพระสมุดวชิรญาณเปลี่ยนชุดในเดือน ๑๑ จนได้พระราชพิธีทั้งหมด ๑๑ เดือน ขาดแต่เดือน ๑๑ เนื่องจากทรงติดพระราชธุระจนไม่ได้ทรงต่อจนสิ้นรัชสมัย เนื้อหาในพระราชนิพนธ์เล่มนี้ว่าด้วยพระราชพิธีต่าง ๆ ที่จัดขึ้นทั้งในสมัยโบราณ และในรัชสมัยของพระองค์ วรรณคดีสโมสรยกย่องหนังสือเล่มนี้ว่าเป็นเลิศในประเภทความเรียงอธิบาย

กรมศิลปากร (๒๕๔๕) “ตำรา ๑๒ เดือน คัดแต่สมุดขุนทิพมนเทียรชาววังไว้” มีเนื้อหาว่าด้วยแผนผังข้าราชการผู้มีหน้าที่ในการก่อสร้างซ่อมแซมจวนวังของเมืองนครศรีธรรมราช กฎหมายสำหรับข้าราชการ การอยู่เวรยามดูแลจวนวังของเมือง และขนบธรรมเนียมประเพณีในการปกครองบ้านเมือง สันนิษฐานว่าเมืองนครศรีธรรมราชได้ถ่ายแบบแผนเหล่านี้ไปจากกรุงศรีอยุธยา ต่อมาในพุทธศักราช ๒๓๒๙ สมเด็จพระสังฆราช (สี) ทรงขอตำนานการทำพิธีตรุษและสารทของเมืองนครศรีธรรมราช ซึ่งมีบันทึกอยู่ในตำรา ๑๒ เดือนนี้ มาเป็นแบบอย่างในการทำพิธีตรุษและสารทสำคัญกรุงรัตนโกสินทร์เมื่อแรกสร้างด้วย

กรมศิลปากร (๒๕๔๘) “ตำราพระราชพิธีเก่า และตำราทวาทศพิธี” มีเนื้อหาว่าด้วยพระราชพิธีในรอบ ๑๒ เดือนอันกระทำเพื่อความเป็นสิริมงคลของบ้านเมือง กับมีที่เป็นพิเศษไปจากตำราพระราชพิธีเล่มอื่น คือมีพระราชพิธีพระราชกุมารขึ้นพระอู่ และตำราพระราชพิธีพระราชกุมารจรดปัถพีรวมอยู่กับพระราชพิธีในรอบ ๑๒ เดือนด้วย ซึ่งบางพระราชพิธีที่ซ้ำกับพระราชพิธีในกฎมนเทียรบาล หรือในกฎหมายตราสามดวง มีสำนวนต่างไป

ปรานี วงษ์เทศ (๒๕๔๘) “ประเพณี ๑๒ เดือน” วิเคราะห์เกี่ยวกับประเพณี ๑๒ เดือน ไว้ว่า ประเพณีพิธีกรรม มีขึ้นเพื่อความอยู่รอดของคนด้วยวิธีจัดระบบความสัมพันธ์ระหว่างคนกับคน และคนกับธรรมชาติหรือสภาพแวดล้อมที่มี “อำนาจเหนือธรรมชาติ” ควบคุมอย่างเข้มงวด

อำนาจเหนือธรรมชาติ เป็นจินตนาการที่เกิดจากความกลัวและความไม่รู้ของคน เช่น ไม่รู้ว่าทำไมฝนตก แดดออก ฟ้าร้อง ฟ้าผ่า น้ำขึ้น น้ำลง น้ำแล้ง ฯลฯ ความเชื่อในอำนาจเหนือธรรมชาติ (คือ ผี) และในศาสนา (เช่น ฮินดู พุทธ ฯลฯ) ล้วนมีลักษณะนามธรรมอยู่ในสำนึกของแต่ละบุคคล ซึ่งมองไม่เห็น และจับต้องไม่ได้ ด้วยเหตุนี้เองคนเราจึงแสดงออกอย่างเป็นรูปธรรมให้มองเห็นและจับต้องได้ด้วยพิธีกรรม ตามความเข้าใจและความปรารถนาอันเกิดจากพื้นฐานความเชื่อของบุคคลและกลุ่มชนตามกาลเวลาและสถานที่ที่ต่างกัน

ประเพณีพิธีกรรมเกี่ยวกับการทำมาหากิน มีเหตุจากคนเราต้องพึ่งพาธรรมชาติที่ปรวนแปรไม่แน่นอน แต่มีช่วงเวลาแน่นอนที่ธรรมชาติจะย้อนกลับเหมือนเดิมใน ๑ ปี ที่ต่อมาภายหลังแบ่งเป็น ๑๒ เดือน คนเราสังเกตจากประสบการณ์ว่าธรรมชาติมีความแปรปรวนเปลี่ยนแปลงโดยเฉลี่ยเป็นช่วงๆ เรียกตามลักษณะธรรมชาติที่เปลี่ยนแปลงว่าหน้าเกี่ยวข้าวตอน น้ำลด หน้าทำนาตอนน้ำหลาก เป็นต้น แต่ภายหลังเรียกตามภาษาทางศาสนาจากชมพูทวีป (อินเดีย) ว่า “ฤดู” เช่น ฤดูร้อน ฤดูฝน ฤดูหนาว เป็นต้น จึงต้องทำพิธีกรรมเพื่อความอยู่รอดทุกๆ เดือนอย่างต่อเนื่อง จนเรียกกันต่อมาว่า ประเพณี ๑๒ เดือน

เอกสารและงานวิจัยที่เกี่ยวข้องกับการศึกษาวรรณศิลป์ในวรรณคดีไทย

พระเจ้าวรวงศ์เธอ พระองค์เจ้าวรรณไวทยากร กรมหมื่นนราธิปพงศ์ประพันธ์ (๒๕๑๔) “วิทยาวรรณกรรม” กล่าวถึงวรรณศิลป์ว่า วรรณคดีเป็นศิลปะซึ่งแสดงออกด้วยภาษาหรือถ้อยคำ และไม่ใช่ถ้อยคำที่อ่านเห็นด้วยตาเท่านั้น แต่ต้องเป็นถ้อยคำซึ่งฟังได้ด้วยหูด้วยเฉพาะอย่างยิ่งในกวีนิพนธ์จะต้องเป็นคำซึ่งเมื่ออ่านออกมาดังๆ แล้ว มีความไพเราะเสนาะโสต วรรณคดีเป็นการถ่ายทอดความรู้สึกนึกคิดของผู้ประพันธ์ให้ผู้อ่านรู้สึกเช่นเดียวกับที่ตนเองคิด ผู้ประพันธ์จึงต้องยึดหลักการเลือกถ้อยคำที่แสดงความรู้สึกของตนอย่างแท้จริง เพื่อความเข้าใจที่ตรงกันระหว่างผู้สร้างกับผู้เสพวรรณกรรม

ดวงมน จิตร์จำนงค์ (๒๕๑๖) "ความงามในทวาทศมาส" มุ่งศึกษาทวาทศมาสเชิงวิเคราะห์และเปรียบเทียบเพื่อค้นหาและแสดงคุณค่าของวรรณคดีเรื่องทวาทศมาส โดยอาศัยหลักการวิจารณ์วรรณคดีของ ไอ. เอ. ริชาร์ด และศาสตร์ความรู้ในสาขาต่างๆ ในการตีความอาทิ กล่าวถึงลักษณะพ้องและลักษณะแตกต่างระหว่างทวาทศมาสกับวรรณคดีประเภทนิราศ จินตนาการประเภทแคบตายตัว และประเภทลึกซึ้งกว้างขวางในทวาทศมาส กล่าวถึงแก่นเรื่องย่อยของวรรณคดีเรื่องนี้ คือความผูกพันที่มนุษย์มีต่อธรรมชาติ กล่าวถึงท่วงท่าการแสดงออกซึ่งอาศัยแนวคิดแบบอุดมคตินิยมว่ามีลักษณะส่วนใหญ่เทียบได้กับอิมเพรสชั่นนิสม์ เอกเพรสชั่นนิสม์ และเซอร์เรียลลิสม์ ของศิลปะตะวันตก ผู้เขียนได้สรุปผลการวิจัยว่าการศึกษาในแต่ละบทซึ่งสืบเนื่องและเป็นเหตุเป็นผลกันนั้น อาจทำให้ตีความหมายของทวาทศมาสได้แน่นอนละเอียดลออ

ลัลลนา ศิริเจริญ (๒๕๒๕) "อลังการในมหาชาติคำหลวง" สรุปผลการวิจัยได้ว่า กลวิธีในการแต่งอันได้แก่ การตกแต่งเสียง การตกแต่งความหมาย และรสวรรณคดี ทำให้มหาชาติคำหลวงมีความไพเราะงดงาม ตรงตามหลักเกณฑ์อลังการศาสตร์ของอินเดียเป็นส่วนใหญ่ และยังพบว่ามหาชาติคำหลวงมีความงามอันเป็นเอกลักษณ์เฉพาะของวรรณคดีไทยอีกด้วย

วชิราภรณ์ พฤกษ์สุกาญจน์ (๒๕๔๓) "ลักษณะเด่นทางวรรณศิลป์ในร่ายยาวมหาเวสสันดรชาดก" ผู้วิจัยมุ่งศึกษาลักษณะเด่นทางวรรณศิลป์ที่ปรากฏในร่ายยาวมหาเวสสันดรชาดก จากฉบับของกระทรวงศึกษาธิการ เน้นศึกษาเนื้อหาและลีลาเฉพาะของกวีแต่ละคนที่ปรากฏในเรื่อง พบว่าลักษณะเด่นทางวรรณศิลป์ในร่ายยาวมหาเวสสันดรชาดก เกิดจากความหลากหลายของเนื้อหาที่กวีสามารถเลือกใช้ศิลปะการประพันธ์ได้สอดคล้องกลมกลืน

พระยาอนุมานราชธน (๒๕๔๖) "การศึกษาวรรณคดีแง่วรรณศิลป์" กล่าวถึงการศึกษาวรรณคดีว่า คือการศึกษาในแนวสุนทรียศาสตร์ที่มุ่งเน้นศึกษาด้านการแสดงออกและการศึกษาองค์ประกอบของวรรณศิลป์ อันได้แก่ ความนึกคิด อารมณ์สะเทือนใจ การแสดงออก องค์ประกอบท่วงท่าที่แสดงออกและเทคนิค นอกจากนี้ท่านยังเสนอแนวทางการศึกษาวรรณคดี โดยเชื่อมโยงกับศิลปะแขนงอื่นซึ่งเป็นแนวทางการศึกษาของตะวันตก

สุจิตรา จงสถิตย์วัฒนา (๒๕๔๙) "เจิมจันทน์กังสดาล : ภาษาวรรณศิลป์ในวรรณคดีไทย" กล่าวถึงการประเมินค่าว่างานเขียนใดควรยกย่องเป็นวรรณคดี จะต้องมี "ความงามทางภาษา" เป็นข้อสำคัญ กล่าวคือ ภาษาที่ใช้ในวรรณคดีนั้นต้องเป็นภาษาที่สละสลวยงดงาม สามารถสร้างภาพสร้างอารมณ์สะเทือนใจ ก่อให้เกิดความรู้สึกร่วมของผู้อ่านงานนั้นๆ ซึ่งหมายความว่า ผู้เขียน

จะต้องมีศิลปะการใช้ภาษา สามารถใช้ภาษาสร้างให้เกิด “วรรณศิลป์” หรือความงามของภาษาได้อย่างมีประสิทธิภาพ เพื่อให้วรรณศิลป์นี้เป็นเครื่องมือสื่อสาร อันเป็นหัวใจสำคัญของงานได้อย่างครบถ้วนสมบูรณ์

จากการตรวจเอกสารพบว่า ยังไม่มีผู้ทำวิจัยเรื่องโคลงพระราชพิธีทวาทศมาสมาก่อน เอกสารและงานวิจัยเหล่านี้ทำให้ได้ความรู้เรื่องวรรณศิลป์ในวรรณคดี และเห็นแนวทางการศึกษาวรรณคดีที่สัมพันธ์กับพิธีกรรม

บทที่ ๓

วรรณกรรมที่เกี่ยวกับประเพณี ๑๒ เดือน

ความสำคัญของพิธีกรรมในรอบปี

ประเพณีพิธีกรรมคือสิ่งที่แสดงออกตามความเชื่อของมนุษย์ทั้งทางศาสนาและไสยศาสตร์ เป็นสิ่งที่เกิดขึ้นมาพร้อมกับความเป็นมนุษย์ ดังเห็นได้ว่ามนุษย์ทุกชาติทุกภาษาต่างก็มีประเพณีและพิธีกรรมเหมือนกันไม่มากก็น้อย ในคำนำของหนังสือประเพณี ๑๒ เดือน ในประวัติศาสตร์สังคมวัฒนธรรม เพื่อความอยู่รอดของคน (ปรานี วงษ์เทศ, ๒๕๔๘) กล่าวว่า พิธีกรรม ก็คือพฤติกรรมที่คนในชุมชนแสดงออกอย่างเป็นรูปธรรม ด้วยพื้นฐานและสำนึกตามระบบความเชื่อและศาสนาที่แตกต่างกันไปในทุกสังคมของโลก แต่มีความประสงค์คล้ายคลึงกันหรือเหมือนๆ กัน คือเพื่อดำรงชีวิตอยู่รอดร่วมกัน แล้วต่างก็ทำต่อเนื่องประจำจนเป็นประเพณี พิธีกรรมจึงเป็นพฤติกรรมหรือการกระทำที่สำคัญและมีบทบาท มีความหมายต่อชีวิตมนุษย์อย่างยิ่ง

ประเพณีและพิธีกรรมเป็นรูปแบบการประพฤติปฏิบัติหรือการกระทำของบุคคล หรือส่วนรวม มีความสัมพันธ์กับวิถีชีวิต ความรู้สึกนึกคิดและความเชื่อของคนไทย สะสมเป็นความรู้และประพฤติปฏิบัติเพื่อความเป็นอันหนึ่งอันเดียวกันของหมู่คณะ เป็นที่รวมของสมาชิกในชุมชนเป็นสิ่งที่ใช้บอกเอกลักษณ์ของชุมชนหรือกลุ่มวัฒนธรรม มีการถ่ายทอดสืบต่อมาเป็นมรดกของสังคมไทยแก่คนรุ่นต่อ ๆ มา มีการแบ่งประเภทตามแนวคิดในการกระทำ เช่น พิธีกรรมตามปฏิทิน หรือพิธีกรรมในเทศกาลต่าง ๆ ซึ่งเกิดขึ้นและหมุนเวียนกันเป็นประจำ

พิธีกรรมตามปฏิทินเป็นพิธีกรรมที่ปฏิบัติในเวลาที่กำหนดแน่นอนในแต่ละเดือน พิธีเหล่านี้แยกปฏิบัติกันทั้งในสังคมราชสำนักและสังคมชาวบ้าน มีจุดประสงค์ทำนองเดียวกัน คือเป็นพิธีกรรมที่เนื่องด้วยความสมบูรณ์ของพืชผลไร่นา และเนื่องด้วยความเชื่อ เพื่อความอยู่เย็นเป็นสุข ความเจริญ และสวัสดิมงคลของสังคม (มหาวิทยาลัยสุโขทัยธรรมาธิราช, ๒๕๓๗: ๓๖) พิธีกรรมตามปฏิทินหรือพิธีกรรมในรอบปีมีอยู่ด้วยกันในหลายกลุ่มชาติพันธุ์

พิธีกรรมในรอบปีของกลุ่มชาติพันธุ์ต่างๆ ในเอเชีย

กลุ่มชาติพันธุ์ต่างๆ ที่อาศัยอยู่ในเอเชียล้วนดำรงชีวิตในบริบททางการเมือง เศรษฐกิจ และสังคมที่ต่างกัน และอาจมีความแตกต่างทางวัฒนธรรมบางประการ แต่ก็มีลักษณะร่วมกันในวัฒนธรรมทางด้านความเชื่อ แบบแผนการตั้งหลักแหล่ง และวิถีชีวิตที่ผูกพันอยู่กับการเกษตรกรรม ซึ่งส่งผลให้เกิดประเพณีพิธีกรรมตามปฏิทินที่เนื่องด้วยความสมบูรณ์ของพืชผลไร่นา ตัวอย่างกลุ่มชาติพันธุ์ต่างๆ ที่มีประเพณีพิธีกรรมตามปฏิทินมีดังนี้

ไทย-สยาม

ชาวไทยหรือชาวสยามคือประชาชนของอาณาจักรอยุธยาแต่เดิม ผสมผสานกับคนไทยกรุงเทพฯ เมืองหลวงใหม่ หลังจากที่อยุธยาล่มสลายไป นอกจากนี้ การแผ่ขยายของอาณาจักรอยุธยาและรัตนโกสินทร์ ก็นำไปสู่การผนวกดินแดนและกลุ่มชาติพันธุ์ต่างๆ เข้ามาอยู่ในอาณาจักร ทำให้ประเทศไทยประกอบไปด้วยกลุ่มชาติพันธุ์ต่างๆ มากมาย

สุจิตต์ วงษ์เทศ (๒๕๔๗: ๗๕) สรุปความเป็นมาของชาวไทยในยุคปัจจุบันว่า

> ...กรุงศรีอยุธยา ล่มสลายลงเมื่อ พ.ศ. ๒๓๑๐ แล้วเกิดศูนย์กลางราชอาณาจักรสยามแห่งใหม่ขึ้นที่ธนบุรี แผ่อำนาจเหนือรัฐล้านนา รัฐล้านช้าง-เวียงจัน ฯลฯ จนถึง พ.ศ. ๒๓๒๕ สถาปนากรุงรัตนโกสินทร์ขึ้นใหม่ แต่บรรดานานาประเทศทั้งปวงรู้จักทั่วไปว่าสยาม หรือกรุงสยาม เขียนอย่างตะวันตกว่า SIAM กลุ่มประชากรทุกเผ่าพันธุ์ล้วนเป็นชาวสยามที่สืบมาแต่ดั้งเดิมดึกดำบรรพ์ครั้งสุวรรณภูมิหลายพันปีมาแล้ว...จนถึง พ.ศ. ๒๔๘๒ ได้เปลี่ยนชื่อจากสยามเป็นประเทศไทย เรียกเป็นภาษาอังกฤษว่า THAILAND บรรดาชาวสยามก็กลายเป็นคนไทยสืบถึงปัจจุบัน...

สังคมไทยเป็นสังคมเกษตรกรรม ปลูกข้าวเป็นหลัก คนจำเป็นต้องพึ่งพากันและกันในด้านแรงงาน ในขณะเดียวกันก็ต้องพึ่งธรรมชาติและสิ่งเหนือธรรมชาติโดยตลอด ซึ่งสั่งสมสามัญสำนึกของชาวไทยให้เล็งเห็นคุณจากธรรมชาติ ในขณะเดียวกันก็เกรงกลัวภัยจากธรรมชาติ ซึ่งจะส่งผลกระทบต่อความอุดมสมบูรณ์ของพืชพรรณธัญญาหาร

ก่อนรับพุทธศาสนาเป็นศาสนาประจำชุมชน ความเชื่อดั้งเดิมในสังคมไทยก็คือความเชื่อเรื่องปรากฏการณ์ธรรมชาติและการนับถือผี เมื่อรับพุทธศาสนาเข้ามา ความเชื่อดั้งเดิมก็ยังคงอยู่ แต่ได้ปรับให้สอดคล้องกับแนวคิดทางพุทธศาสนาทั้งมหายานและเถรวาท รวมถึงความเชื่ออื่น เช่น ศาสนาพราหมณ์ ในเวลาต่อมา

วิถีการดำรงชีพแบบสังคมเกษตรกรรม ศาสนา และวัฒนธรรม ดังกล่าว ส่งผลให้ประเพณีในสังคมไทยมีความเกี่ยวเนื่องใกล้ชิดกับการทำนา อำนาจเหนือธรรมชาติ และเกี่ยวกับพระพุทธศาสนา แล้วจึงปรากฏออกมาให้เห็นเป็นรูปแบบวิธีปฏิบัติ ที่เรียกว่า ประเพณีและพิธีกรรม

ความเชื่อดั้งเดิมเรื่องผีของคนไทย และความเชื่อในพระพุทธศาสนา มีลักษณะเป็นนามธรรม ด้วยเหตุนี้จึงมีการแสดงออกอย่างเป็นรูปธรรมให้เห็นได้ด้วยพิธีกรรม เมื่อทำต่อเนื่องกันเป็นประจำทุกๆ เดือน จึงเรียกว่า ประเพณี ๑๒ เดือน ชาวบ้านจะประกอบพิธีกรรมที่เป็นวิถีชีวิตของชุมชนอยู่ ๓ ลักษณะ คือ

๑. พิธีกรรมที่เกี่ยวกับการจัดระเบียบสังคม การปกครอง
๒. พิธีกรรมที่เกี่ยวกับการผลิต การทำมาหากิน การเกษตรกรรม
๓. พิธีกรรมที่เกี่ยวกับภาวะจิตใจ ความเชื่อทางศาสนา

ฉลาดชาย รมิตานนท์, วิระดา สมสวัสดิ์, เรณู วิชาศิลป์ (๒๕๔๑) ได้วิเคราะห์ประเพณีพิธีกรรรมทั้ง ๓ ลักษณะไว้ว่า พิธีกรรมแต่ละอย่างนี้จะเชื่อมโยงกันและมีผลกระทบซึ่งกันและกันโดยตลอด กล่าวคือ ช่วงใดวาระใดที่จะต้องปฏิบัติพิธีกรรมเพื่อศาสนา ก็แปลว่าชุมชนมีผลิตผลสมบูรณ์และว่างเว้นภารกิจเกี่ยวกับการผลิตแล้ว ช่วงใดที่ต้องเป็นเวลาผลิตหรือเก็บเกี่ยวผลผลิต ก็จะเป็นวาระที่ทางวัดว่างเว้นจากประเพณี

ในสังคมไทยเริ่มนับเดือนที่หนึ่งว่าเดือนอ้าย โดยเฉลี่ยตามปฏิทินสากลอยู่ในราวปลายเดือนพฤศจิกายนถึงต้นเดือนธันวาคม เดือนที่สองเรียกเดือนยี่ เดือนที่สามเรียกเดือนสาม เรื่อยไปจนถึงเดือนสิบสองเป็นสิ้นปี ปรานี วงษ์เทศ (๒๕๔๘) ได้สรุปประเพณี ๑๒ เดือนของสังคมไทยไว้ดังนี้

เดือนอ้าย	ขึ้นปีใหม่ไทยสยาม, ชักว่าว, ไล่เรือ
เดือนยี่	ทำขวัญลานนวดข้าว-ยุ้งเก็บข้าว ตรียัมพวาย, โล้ชิงช้า
เดือนสาม	ประเพณีข้าวเหนียว,เผาข้าวหลาม, ทำข้าวจี่
เดือนสี่	พิธีตรุษ (สิ้นปีเก่าคติพราหมณ์) งานวัด, งานบุญ
เดือนห้า	สงกรานต์
เดือนหก	แรกนาขวัญ
เดือนเจ็ด	สลากภัต
เดือนแปด	เข้าพรรษา, บวชนาค
เดือนเก้า	ขอฝน
เดือนสิบ	รับขวัญรวงข้าว, กวนข้าวทิพย์-กระยาสารท, ชิงเปรต
เดือนสิบเอ็ด	แข่งเรือ
เดือนสิบสอง	ลอยกระทง

พิพิธภัณฑสถานแห่งชาติชาวนาไทย จังหวัดสุพรรณบุรี (พิพิธภัณฑสถานแห่งชาติชาวนาไทย, ๒๕๓๗: ๒๘-๓๐) ได้จัดแสดง “ปฏิทินชาวนา” แสดงวิถีชีวิตของชาวนาตลอดทั้ง ๑๒ เดือน ดังนี้

พฤษภาคม	ฝนเริ่มตก เตรียมดินด้วยการไถดะ เมื่อพลิกหน้าดินแล้วไถแปร เพื่อกำจัดวัชพืช แล้วจึงเริ่มเพาะต้นกล้า ในเดือนนี้มีการประกอบพิธีกรรมเกี่ยวกับการทำนา มีหลายพิธี เช่น พิธีขอฝนในภาคต่างๆ พระราชพิธีจรดพระนังคัลแรกนาขวัญ เป็นต้น
มิถุนายน	เริ่มทำนา โดยหว่านเมล็ดพันธุ์ข้าวลงในที่นา สำหนับประเภทนาหว่าน มีการทำขวัญข้าว และไหว้แม่โพสพ ส่วนนาดำ จะทำหลังจากเตรียมดินและตกกล้าไว้แล้วประมาณ ๑ เดือน
กรกฎาคม- สิงหาคม	กำจัดวัชพืช และใส่ปุ๋ยบำรุง
กันยายน	ข้าวเริ่มตั้งท้อง (เริ่มสุก) กำจัดวัชพืชที่รบกวน และมีการทำบุญสารทไทย
ตุลาคม	ข้าวตั้งท้อง ทำพิธีรับขวัญข้าว ไหว้แม่โพสพด้วยการถวายของและดอกไม้ โดยผูกไว้กับผ้าแดงบนไม้ที่ปักไว้ข้างที่นา

พฤศจิกายน	ข้าวเริ่มสุก ใกล้เวลาเก็บเกี่ยว มีการทำพิธีแรกขวัญข้าว ด้วยการเก็บข้าวมาไว้ที่บ้าน เหน็บไว้บนหลังคา เพื่อรับขวัญก่อนเกี่ยว
ธันวาคม- มกราคม	ข้าวสุกเต็มที่แล้ว ถึงฤดูเก็บเกี่ยว ชาวนาช่วยกันเกี่ยวข้าวในที่นาทั้งหมด มีการละเล่นพื้นบ้าน ฉลองฤดูกาลนี้
กุมภาพันธ์	นำข้าวขึ้นลาน และนวดข้าว เสร็จแล้วนำข้าวขึ้นยุ้ง หรือส่งโรงสี มีการทำบุญลาน และทำขวัญยุ้ง
มีนาคม	หมดฤดูกาลเก็บเกี่ยว ชาวนาอาจปลูกพืชสวนครัว บำรุงดิน หรือทำเครื่องมือจักสาน ทอผ้า
เมษายน	คัดเลือกพันธุ์ข้าวเก็บไว้ปลูก หรือแบ่งขาย เก็บไว้กินในครอบครัว และเตรียมทำนาตามฤดูกาลต่อไป

นอกจากนี้ นิพัทธ์พร เพ็งแก้ว (๒๕๔๔: ๑๐๘-๑๑๖) ได้กล่าวถึงวิถีชีวิตตลอด ๑๒ เดือน ของชาวนาภาคใต้ ดังนี้

เดือนห้า	เทศกาลสงกรานต์, พิธีเทศมหาชาติ
เดือนหก	แห่เทียน (เวียนเทียน) วันวิสาขะ, ไหว้เจ้าที่คอกควาย
เดือนเจ็ด	หากฝนมาเร็วเริ่มทำนาได้
เดือนแปด	ก่อนเข้าพรรษา เริ่มตกกล้าสำหรับหว่านกล้าในปีนั้น ช่วงเข้าพรรษา ถวายข้าวตอก ภัตตาหารแห้ง ฟืน แด่พระสงฆ์ แห่เทียน (เวียนเทียน)
เดือนเก้า	ปลายเดือนเริ่มทำนา, ทำพิธีแรกหว่าน-แรกไถ
เดือนสิบ	งานบุญเดือนสิบ, ประเพณีตั้งเปรต-ชิงเปรต
เดือนสิบเอ็ด	วันออกพรรษา, ทำพิธีลากพระ
เดือนสิบสอง	ทำพิธีทอดกฐิน
เดือนอ้าย-ยี่	เสร็จการปักดำ ชาวนาพากันไปจับปลามาเก็บไว้กิน ชาวนาที่ปลูกข้าเบาสุกเร็ว วันข้างแรมทำพิธีช่อซัง
เดือนสาม	เริ่มเก็บข้าว, ทำแร้วดักไก่ป่า
เดือนสี่	ชาวนาที่ปลูกข้าวหนักสุกช้า วันข้างขึ้นทำพิธีช่อซัง หลังเก็บเกี่ยวทำพิธีลาซัง

ไทยวน-ล้านนา

ไทยวนเรียกตัวเองว่า “คนเมือง” คือคนไทในเขตล้านนา ตั้งบ้านเมืองในบริเวณพื้นที่ภาคเหนือตอนบนของประเทศไทย รวมทั้งดินแดนบางส่วนของประเทศพม่า จีน และลาว มีแบบแผนทางศิลปวัฒนธรรม ประเพณีและวิถีชีวิตที่มีลักษณะเป็นของตนเอง ซึ่งมีความแตกต่างไปจากประชาชนในดินแดนอื่นๆ ปรานี วงษ์เทศ (๒๕๔๘) กล่าวว่า ล้านนาเริ่มเดือนอ้ายก่อนภูมิภาคอื่นของไทย เพราะทางภาคเหนือรับมรสุมก่อนภาคกลางและภาคใต้ ฝนจึงตกทางภาคเหนือแล้วเริ่มฤดูทำนาก่อนภาคกลางและภาคใต้ ทำให้ข้าวทางภาคเหนือออกรวงสุกเต็มที่ ต้องเก็บเกี่ยวก่อนภาคกลางและภาคใต้ โดยเฉลี่ย ๖๐ วัน หรือ ๒ เดือน ฉะนั้นเดือนอ้ายของล้านนาที่อยู่ทางเหนือจึงเริ่มก่อน

ในหนังสือประเพณีสิบสองเดือนล้านนาไทย ของมณี พยอมยงค์ (๒๕๔๘) กล่าวถึงประเพณีประจำเดือนหรือเทศกาลของล้านนา เริ่มต้นจากเดือนเมษายน ทางล้านนาเรียกว่าเดือนเจ็ด สังขานต์ปีใหม่แก้ว มีประเพณีที่น่าสนใจคือ

เดือนเจ็ด	ปีใหม่ หรือสงกรานต์
เดือนแปด	บวช – เป๊กข์ (บรรพชา อุปสมบท), ขึ้นพระธาตุ
	สรงน้ำพระ, จุดบอกไฟ (บ้องไฟ), ปอยหลวง
เดือนเก้า	เลี้ยงผีปู่ย่า ตายาย, ฟ้อนผีมด – ผีเม็ง
	เลี้ยงผีขุนน้ำ (ผีต้นน้ำลำธาร), บวช – เป๊กข์, แฮกนา หว่านกล้า
เดือนสิบ	แฮกนา – หว่านกล้า, เข้าวสาหรือพรรษา
	ทานขันข้าว อุทิศแด่ผู้ตาย, คารวะครูบาอาจารย์
	ถวายเทียนวัสสา, ถวายผ้าอาบน้ำฝน
เดือนสิบเอ็ด	ฟังเทศน์ฟังธรรม, แฮกนา, เอามื้อ (ลงแขก)
	สู่ขวัญควาย หรือมัดมือควาย
	บูชาพุมท้าง และแม่โพศก (แม่โพสพ)
เดือนสิบสอง	จาคะข้าว หรือทานคนเฒ่าจำศีล
	เทศน์ธรรมอุทิศหาผู้ตาย, ทานสลากภัตร หรือกิ๋นก๋วยสลาก
เดือนเกี๋ยง	ทานสลากภัตร หรือกิ๋นก๋วยสลาก
	ทานผ้าวสา, คารวะ, ทำบุญทอดกฐิน, ทอดผ้าป่า
	ไกวเทียน (ดับเทียนของไทยใหญ่ หมายถึง ออกพรรษา)

เดือนยี่	เดือนยี่เป็ง, ลอยโขมด หรือลอยกระทง
	ตั้งธรรมหลวง (ฟังธรรมมหาชาติ)
	ทอดกฐิน (ยุติแค่เดือนยี่เพ็ญ), ทอดผ้าป่า (ทำได้ตลอดปี)
	ปูชาผางผะตี้ด (ถ้วยประทีป) เท่าอายุคนบูชา
	ทำโคมค้าง โคมผัด (โคมเวียน)
	โคมลอย โคมไฟ เพื่อปูชาพระเกษแก้วจุฬามณี
	ใส่บาตรข้าวพระเจ้าหลวง (กวนข้าวทิพย์)
เดือนสาม	เอามื้อเกี่ยวข้าว, สู่ขวัญข้าว, ตีข้าว
	หะข้าว (โปรยข้าวให้ข้าวลีบปลิวไปตามลม)
	เข้ากรรม, รุกขมูล หรือเข้าโสสาน์
เดือนสี่	ทานข้าวจี่ ข้าวหลาม ทานข้าวท้างน้ำ
	ตั้งธรรมหลวง (ฟังเทศน์มหาชาติ)
	เข้ากรรม, รุกขมูล หรือเข้าโสสาน์
	เข้าปริวาสกรรม
เดือนห้า	ไหว้พระธาตุ, อบรมธาตุ (สมโภชพระเจดีย์)
	มาฆะบูชา, ปอยหลวง (งานฉลอง)
	ปอยหน้อย (งานบรรพชา อุปสมบท)
	ปอยข้าวสังฆ์ (ทำบุญอุทิศหาผู้ตาย)
เดือนหก	ปอยหน้อย (งานบรรพชา อุปสมบท)
	ตั้งธรรมหลวง (ฟังเทศน์มหาชาติ)
	ปอยหลวง (งานฉลองถวายถาวรวัตถุของวัด)
	ปอยล้อ (งานฌาปนกิจศพพระสงฆ์)
	ปอยข้าวสังฆ์ (ทำบุญอุทิศหาผู้ตาย)

ไทใหญ่

ไทใหญ่เป็นกลุ่มชาติพันธุ์ในตระกูลภาษาไท-กะได ซึ่งเป็นกลุ่มชาติพันธุ์ขนาดใหญ่อันดับสองของพม่า ส่วนมากอาศัยในรัฐฉาน ประเทศพม่าและบางส่วนอาศัยอยู่บริเวณดอยไตแลง ชายแดนประเทศไทย-ประเทศพม่า (ศูนย์มานุษยวิทยาสิรินธร: ๒๕๔๙) เช่น ไทใหญ่ ที่บ้านใหม่หมอกจ๋าม อำเภอแม่อาย จังหวัดเชียงใหม่ ซึ่งประชากรเกือบทั้งหมดอพยพครอบครัวมาจากรัฐฉานในประเทศพม่า หรืออย่างน้อยก็มีบรรพบุรุษมาจากประเทศพม่า

เรณู อรรฐาเมศร์ (๒๕๔๑) กล่าวถึงพิธีกรรมของชาวไทใหญ่บ้านใหม่หมอกจ๋ามไว้ในบทความเรื่อง “ประเพณีพิธีกรรมชาวไทใหญ่บ้านใหม่หมอกจ๋าม” ว่าไทใหญ่ที่บ้านใหม่หมอกจ๋ามเน้นแต่พิธีกรรมทางพุทธศาสนาเป็นหลัก และพยายามปฏิเสธพิธีกรรมเกี่ยวกับผี ซึ่งประเพณีทั้ง ๑๒ เดือน มีดังนี้

เดือนอ้าย	ตานข้าวใหม่ และข้าวตำงา
เดือนกำ	พระสงฆ์เข้าปริวาสกรรม
เดือนสาม	ประเพณีงานหลู่โหล, พิธีถวายจองพารา
เดือนสี่	งานพระวันเพ็ญเดือนสี่ หรือปอยเดือนสี่
เดือนห้า	สางจ้าน หรือประเพณีสงกรานต์
	เฮ็ดมังคลาเจ้าบ้าน หรือพิธีกรรมปอยหางน้ำ
	การหลู่ข้าวมูลจ๊อก, การขอขมากั่นตอจอง, การตกอะซู
เดือนหก	ประเพณีซอนน้ำไม้หย่อง, พิธีอะลองปลาช่อน
	ประเพณีวานปลิก, พิธีฮอปัฏฐาน, ปอยหนูไฟ
เดือนเจ็ด	-
เดือนแปด	เข้าหว่า หรือเข้าพรรษา, ประเพณีหลู่หมอก, หลู่ตาน
เดือนเก้า	หลู่หอผ้าเผือก, เทศน์มหาชาติ
เดือนสิบ	ประเพณีต่างซอมต่อโหลง, ประเพณีถวายมหาตุ๊ก
เดือนสิบเอ็ด	พิธีแฮนซอมต่างโต๋, พิธีแฮนซอมกู่จา
	ประเพณีปอยเตียนออกหว่า, ประเพณีเข่งส่างปุ๊ด
เดือนสิบสอง	ประเพณีหลู่ตานอุปคุต

ไทใต้คง

ไทใต้คง ในปัจจุบันหมายถึงคนไทใหญ่ที่อยู่ในเขตใต้คง มณฑลยูนนาน ประเทศจีน ศิราพร ณ ถลาง (๒๕๔๕: ๑๔) ได้เก็บข้อมูลเกี่ยวกับคนไทใต้คงที่เมืองขอน เมื่อ พ.ศ. ๒๕๓๗ สรุปว่า คนไทใต้คงมีระบบความเชื่อและศาสนาที่ผสมผสานระหว่างความเชื่อเรื่องผี พุทธศาสนาเถรวาท และพุทธศาสนามหายาน ได้รับอิทธิพลทางพุทธศาสนาทั้งจากพม่า จีน และล้านนาไทย มีวิถีชีวิตในสิบสองเดือน ดังนี้

เดือนเจียง	ออกพรรษา เรียกว่า “ออกวา” มีพิธีปอยกันถิน (ทอดกฐิน)
เดือนกรรม	เข้าสิม หรือเข้าวัดนั่งกรรมฐาน
เดือนสาม	พิธีสอดสุมโหล เป็นพิธีที่หนุ่มสาวเผาฟืนสุมไฟให้วัดอบอุ่น และถือโอกาสร้องเพลงเกี้ยวพาราสีกัน
เดือนสี่	พิธีกินเดือนสี่ หรือตรุษจีน
เดือนห้า	ปอยพารา คือสร้างพระพุทธรูปให้วัด นอกจากนั้นยังนิยมขึ้นบ้านใหม่ในเดือนนี้
เดือนหก	ปอยสังแจ่น หรือปอยสาดน้ำ – สงกรานต์
เดือนเจ็ด	มีพิธีไหว้ผีหัวน้ำ เอาน้ำเข้านาเตรียมนา หว่านกล้า
เดือนแปด	เริ่มดำนา
เดือนเก้า	เข้าพรรษา เรียกว่า “เข้าวา”
เดือนสิบ	พิธีแฮดนา (ระบายน้ำออกจากนา) มีพิธีไหว้เสื้อเมือง พิธีไหว้เสื้อบ้านหรือผีหัวบ้าน
เดือนสิบเอ็ด	ช่วงข้าวออกรวง ไม่มีพิธีกรรม ชาวบ้านปลูกถั่ว ปลูกผัก
เดือนสิบสอง	พิธีปาดข้าว – เริ่มเกี่ยวข้าว

ไทลื้อ

ถิ่นฐานดั้งเดิมของคนไทลื้ออยู่ในดินแดนที่เรียกว่าสิบสองปันนาตอนใต้ของมณฑลยูนนาน ประเทศจีน แต่จากการโยกย้ายถิ่นฐาน อพยพ และถูกกวาดต้อนยามสงคราม ทำให้มีคนไทลื้ออยู่ในรัฐฉาน ประเทศพม่า ในเขตล้านนา ทางภาคเหนือของประเทศไทย คือ พะเยา เชียงราย เชียงใหม่ แพร่ น่าน ลำปาง ลำพูน รวมไปถึงในภาคเหนือของลาว (ศิราพร ณ ถลาง, ๒๕๔๕:๑๘)

ในแง่ของความเชื่อ ศาสนาดั้งเดิม วิถีชีวิต และขนบธรรมเนียมประเพณีของชาวไทลื้อ ศิราพร ณ ถลาง (๒๕๔๕: ๑๙-๒๐) กล่าวว่า มีพิธีไหว้ผีเรือน ผีตระกูล พิธีบูชาย่าขวัญข้าว มีพิธีไหว้ใจบ้าน-ใจเมือง พิธีบวงสรวงเสื้อบ้านเสื้อเมือง พิธีบายศรีสู่ขวัญ พิธีสืบชะตา ซึ่งความเชื่อเรื่องผีก็ยังคงสืบทอดต่อมาแม้เมื่อรับพุทธศาสนาแล้ว ส่วนวิถีชีวิตของชาวไทลื้อนั้น ผูกพันกับวัฒนธรรมข้าวและวัฒนธรรมพุทธศาสนา สังเกตจากฮีตสิบสอง หรือพิธีกรรม ๑๒ เดือน ที่เกี่ยวข้องสัมพันธ์กับเรื่องการทำนา และการทำบุญ- ทำทาน ดังนี้

เดือนเจียง	พิธีขึ้นธาตุ, เกี่ยวข้าว
เดือนกรรม	เข้ากรรมฐาน
เดือนสาม	ถางไร่
เดือนสี่	บวชลูกแก้ว
เดือนห้า	เผาไร่
เดือนหก	ปอยสังขาร (สงกรานต์)
เดือนเจ็ด	ล้างฝายหลวง, เตรียมนา, หว่านกล้า
เดือนแปด	ขอฝน, ทำนากล้า
เดือนเก้า	ดำนา
เดือนสิบ	เข้าพรรษา
เดือนสิบเอ็ด	ตานธรรมเวสสันดร (เทศน์คาถาพัน-มหาชาติ)
เดือนสิบสอง	ตานสลาก-ออกพรรษา

ไทเขิน

คนไทเขินอาศัยอยู่ในเชียงตุง รัฐฉาน ประเทศพม่า ซึ่งอยู่เหนือชายแดนไทยทางด้านด่านท่าขี้เหล็ก อำเภอแม่สาย จังหวัดเชียงรายขึ้นไป ๑๖๘ กิโลเมตร เมืองเชียงตุงตั้งอยู่บนแม่น้ำเขิน อาจจะเป็นด้วยเหตุนี้ จึงเรียกผู้คนที่อยู่บนพื้นราบแม่น้ำนี้ว่าไทเขิน (ศิราพร ณ ถลาง, ๒๕๔๕ อ้างถึง อรุณรัตน์ วิเชียรเขียว และนฤมล เรืองรังษี, ๒๕๓๗)

ศิราพร ณ ถลาง (๒๕๔๕, ๒๒-๒๓) ตั้งข้อสังเกตว่าชาวไทเขินมีความสัมพันธ์กับไทยวนล้านนามาก เพราะพญามังรายเป็นผู้ก่อตั้งเมืองเชียงตุงและล้านนา และจากประวัติศาสตร์ก็จะพบว่า เมืองเชียงตุงมีความสัมพันธ์กับอาณาจักรล้านนาในฐานะที่เป็นบ้านพี่เมืองน้องทางการปกครอง ในทางวัฒนธรรมไทเขินกับไทยวนล้านนาจึงมีความคล้ายคลึงกันมาก ทั้งการนับถือพุทธศาสนา วัฒนธรรมทางภาษา วรรณกรรม และประเพณีพิธีกรรมต่างๆ ในส่วนของพิธีสิบสองเดือนในรอบปีมีดังนี้

เดือนเจียง	ทอดกฐิน, งานขึ้นธาตุ
เดือนยี่	ตานน้ำอ้อย (เอาน้ำอ้อยไปถวายวัด)
เดือนสาม	เข้ากรรมและเลี้ยงหนองตุง (เลี้ยงผีหนองตุง)
เดือนสี่	เดือนสุดท้ายที่จะมีพิธีแต่งงาน

เดือนห้า	งานขึ้นพระธาตุจอมสะหลี และเลี้ยงกาดตุง (เลี้ยงผีที่เฝ้ากาด)
เดือนหก	ปอยสังขาร (สงกรานต์)
เดือนเจ็ด	ขึ้นพระธาตุจอมทอง และเริ่มล้างเหมืองฝายเตรียมนา
เดือนแปด	เอาน้ำเข้านา และเลี้ยงเมือง (เลี้ยงผีเมือง)
เดือนเก้า	เข้าวาสา (เข้าพรรษา)
เดือนสิบ	ตั้งธรรมวัวหลวง (เทศน์สุวัณณวัวหลวง)
เดือนสิบเอ็ด	ตั้งธรรมประเวณี (เทศน์มหาชาติ)
เดือนสิบสอง	ออกวาสา และตานเทียนเหง (แห่เทียน ๑๐๐ เล่ม)

จ้วง

จ้วงเป็นชนชาติไทยที่อยู่ในเขตการปกครองตนเองชนชาติจ้วง อาศัยอยู่บริเวณตอนใต้ของประเทศจีน เขตมณฑลกวางสี ยูนนาน กวางตุ้ง และหูหนาน จ้วงเป็นคำที่คนจีนใช้เรียกคนไทกลุ่มนี้ ชาวจ้วงเรียกตนเองว่า ผู้ไท หรือชื่ออื่นๆ อีกมาก (ฉลาดชาย รมิตานนท์ และคณะ, ๒๕๔๑: ๒๓๒) เนื่องจากอยู่ใกล้อำนาจรัฐของจีน จ้วงจึงถูกผนวกเป็นส่วนหนึ่งของจีนมาแต่โบราณ แต่ในวิถีชีวิตก็ยังคงความเป็นไทยในแง่มุมที่น่าสนใจ คือ พูดภาษาตระกูลไต มีความเชื่อเรื่องผี การกินหมากพลู การประกอบอาชีพทำนา ซึ่งมีพิธีขอฝน พิธีทำขวัญควาย ใช้ควายไถนา ทอผ้า เช่นเดียวกับไทกลุ่มอื่นๆ (ศิราพร ณ ถลาง, ๒๕๔๕: ๔๓)

ชาวจ้วงมีพิธีกรรมสิบสองเดือนซึ่งสะท้อนระบบความเชื่อดั้งเดิมเรื่องผี ความเชื่อและพิธีกรรมที่ได้อิทธิพลจีน ตลอดจนระบบวัฒนธรรมข้าว รัตนาพร เศรษฐกุล และเบญจา อ่อนท้วม (๒๕๓๖: ๑๐-๑๓) ได้เขียนถึงพิธีสิบสองเดือนของจ้วง ดังนี้

เดือนอ้าย-ยี่	ตรุษจีน ไหว้บรรพบุรุษ
เดือนสาม	เช็งเม้ง ทำข้าวเหนียวนึ่งย้อมสีไหว้บรรพบุรุษ
เดือนสี่	ทำขนมจ้างก้อนใหญ่ไหว้บรรพบุรุษ ก่อนการทำนา
เดือนห้า	ทำขนมจ้างสามเหลี่ยมไหว้บรรพบุรุษ
เดือนหก	ทำพิธีสู่ขวัญควาย หลังจากการดำนา
เดือนเจ็ด	ตักน้ำจากแม่น้ำเก็บไว้รักษาโรค
เดือนแปด	ไหว้พระจันทร์และเกี่ยวข้าว

เดือนเก้า	กินข้าวใหม่หลังจากเกี่ยวข้าว
เดือนสิบ	กินขนมจ้างจีน
เดือนสิบเอ็ด	ฆ่าไก่ ทำอาหารและขนม
เดือนสิบสอง	พิธีส่งเทพเจ้าเตาไฟขึ้นไปบนสวรรค์

ลาว-ล้านช้าง

คนลาวกับคนไทยต่างมีความเชื่อดั้งเดิมเรื่องผีและอำนาจเหนือธรรมชาติเหมือนกัน คนลาวในประเทศลาว ลาวในอีสาน ไทดำ ไทขาวในเวียดนาม ล้วนมีความเชื่อเรื่องแถนหรือผีฟ้า ซึ่งมีพิธีกรรมเกี่ยวกับการบูชาแถนมากมาย เมื่อผสมผสานความเชื่อดั้งเดิมเข้ากับพระพุทธศาสนา พิธีกรรมจึงแสดงออกมาในรูปของฮีตสิบสอง ซึ่งเป็นพิธีกรรมที่บูชาทั้งผีและพุทธ ศิราพร ณ ถลาง ได้สัมภาษณ์มหาพิลา วีรวงศา หมอขวัญแห่งเมืองหลวงพระบาง ถึงฮีตสิบสองของลาวหลวงพระบางไว้ในหนังสือชนชาติไทยในนิทาน : แลลอดแว่นคติชนและวรรณกรรมพื้นบ้าน (๒๕๔๕: ๓๓) มหาพิลาได้เล่าถึงพิธีกรรมในแต่ละเดือนดังนี้

เดือนเจียง	แต่ก่อนเลี้ยงผีมด ผีหมอ ผีฟ้า แถน ต่อมาเป็นเดือนที่นิมนต์พระเข้านิวาสกรรม
เดือนยี่	บุญคูณข้าว (สู่ขวัญข้าว)
เดือนสาม	บุญข้าวจี่, บุญมาฆบูชา
เดือนสี่	บุญพระเวส (เทศน์มหาเวสสันดรชาดก)
เดือนห้า	บุญสงกรานต์
เดือนหก	บุญบั้งไฟ, บุญบวชฮด (สรงน้ำพระพุทธรูป), บุญวิสาขบูชา
เดือนเจ็ด	บุญซำฮะ (บูชาผีมเหสักข์)
เดือนแปด	บุญเข้าวัสสา
เดือนเก้า	บุญข้าวประดับดิน (อุทิศให้ผีบรรพบุรุษ)
เดือนสิบ	บุญข้าวสาก (อุทิศให้เทวดาอารักษ์)
เดือนสิบเอ็ด	บุญออกวัสสา (มีแห่ปราสาทผึ้ง, ไหลเรือไฟ, แข่งเรือ)
เดือนสิบสอง	บุญกฐิน

พม่า

สหภาพพม่า เป็นประเทศหนึ่งในเอเชียตะวันออกเฉียงใต้ มีพรมแดนติดกับประเทศไทยทางทิศตะวันตกและตะวันตกเฉียงเหนือ มีเมืองหลวงชื่อ เนปีดอ เรื่องพิธี ๑๒ เดือนของพม่ากล่าวไว้ในหนังสือลัทธิธรรมเนียมต่างๆ (๒๕๑๕: ๘๖๖-๘๗๗) ดังนี้

เดือนห้า	พิธีสงกรานต์
เดือนหก	พิธีสมโภชน้ำเสก
เดือนเจ็ด	พิธีขอฝน
	สอบพระปริยัติธรรม
	พิธีขออภัย
	พิธีแรกนามงคล
เดือนแปด	พิธีบวชนาคหลวง
	พิธีเข้าวัสสา
เดือนเก้า	พิธีสลากภัตต์
เดือนสิบ	พิธีแข่งเรือ
เดือนสิบเอ็ด	พิธีออกวัสสา
เดือนสิบสอง	พิธีทอดกฐิน
	พิธีเผารูปปราสาทจำลอง
เดือนอ้าย	พิธีถวายข้าวใหม่
เดือนยี่	พิธีเสด็จออกสนาม
เดือนสาม	พิธีทำข้าวยาคู
เดือนสี่	พิธีบวงสรวงเทพารักษ์และก่อพระทราย

มอญ

มอญเป็นกลุ่มชาติพันธุ์หนึ่งในตระกูลภาษามอญ-เขมร เคยเป็นใหญ่อยู่ทางตอนใต้ของพม่า ปัจจุบันเป็นส่วนหนึ่งของประเทศพม่า มีภาษาพูดอยู่ในตระกูลมอญ-เขมร และมีอักษรของตนเองใช้ นอกจากนี้ยังมีมอญอยู่ในแถบลุ่มน้ำเจ้าพระยา ในดินแดนของประเทศไทยด้วย

เรื่องประเพณีพิธีกรรมในรอบปีของมอญนี้ มีหลักฐานในหนังสือเรื่องประเพณีมอญที่สำคัญ ของอาจารย์จวน เครือวิชฌาจารย์ (๒๕๔๘: ๒-๓) ปราชญ์พื้นบ้านด้านมอญศึกษาแห่งตำบลบ้านม่วง อำเภอบ้านโป่ง จังหวัดราชบุรี กล่าวถึงประเพณี พิธีกรรมในรอบปีทั้ง ๑๒ เดือน ของคนไทยเชื้อสายมอญแถบลุ่มน้ำแม่กลอง ไว้ดังนี้

เดือนห้า	สงกรานต์ข้าวแช่ แห่ปลา ค้ำโพธิ์ โรยทราย ชักบังสุกุล และสรงน้ำพระ
เดือนหก	พิธีแรกนาขวัญ ไถ ปักดำนาตามประเพณี
เดือนเจ็ด	ทำบุญ ถวายทานผ้าอาบน้ำฝนแด่พระสงฆ์
เดือนแปด	หล่อเทียนจำนำพรรษา ถวายเทียนตำนำพรรษา พานพุ่มแด่พระสงฆ์
เดือนเก้า	ฤดูการทำนาหว่านข้าวกล้า ปักดำนา
เดือนสิบ	ตำข้าวเหนียวทำขนมตักบาตร ตักบาตรน้ำผึ้ง
เดือนสิบเอ็ด	กวนขนมกระยาสารท ตักบาตรออกพรรษา
เดือนสิบสอง	ตั้งศาลพระแม่โพสพที่ทุ่งนา เพื่อเซ่นไหว้ประจำปี
เดือนหนึ่ง (อ้าย)	ตำข้าวเม่าข้าวใหม่เซ่นไหว้ผีบ้าน และถวายพระสงฆ์ที่วัด
เดือนสอง (ยี่)	ประเพณีลงแขกเกี่ยวข้าว และลงแขกนวดข้าว
เดือนสาม	สารทข้าวหลาม ทำบุญฟืนก่อไฟถวายพระสงฆ์ และทำบุญวัน “มาฆบูชา”
เดือนสี่	สิ้นฤดูทำนา ชายเข้าป่าตัดไม้ล่องแพ จักสาน หญิงเข้าหูกทอผ้านุ่งห่มของครอบครัว

เขมร

เขมร เป็นกลุ่มชาติพันธุ์หนึ่งในย่านกลุ่มประเทศเอเชียตะวันออกเฉียงใต้ มีภาษาเป็นของตนเอง เรียกว่าภาษาเขมร ซึ่งจัดอยู่ในกลุ่มภาษาตระกูลมอญ-เขมร เขมรเป็นอีกชาติหนึ่งในภูมิภาคเอเชียตะวันออกเฉียงใต้ที่มีวัฒนธรรมเกี่ยวกับประเพณี ๑๒ เดือน ศานติ ภักดีคำ (๒๕๔๙) แปลและเรียบเรียงไว้ ดังนี้

เดือนห้า	รับเทวดาใหม่, สรงกษัตริย์
เดือนหก	ขึ้นนักดา
เดือนเจ็ด	พิธีพิรุณศาสตร์
เดือนแปด	หล่อเทียน, บวชนาค, นิมนต์เทวรูป
เดือนเก้า	บูชาพระขรรค์, เก็บบัวถวายพระ
เดือนสิบ	ถือบิณฑ์-ประชุมบิณฑ์
เดือนสิบเอ็ด	ปวารณาออกพรรษา, เทศนาคาถาพัน
เดือนสิบสอง	ไหว้พระจันทร์
เดือนอ้าย	เล่นว่าว
เดือนยี่	สร้างกุฏิถวายพระสงฆ์, พระสงฆ์สวดปริวาสกรรม
เดือนสาม	ธานย์เทาะห์, มาฆบูชา
เดือนสี่	ตรุษสงกรานต์

จีน

ประเทศจีนเป็นประเทศที่มีประชากรมากที่สุดในโลก คือ ๑,๒๐๐ ล้านคน เป็นประเทศที่มีประชากรหลายเชื้อชาติอยู่ร่วมกัน ร้อยละ ๙๓ ของประชากรทั้งหมดเป็นชาวจีนฮั่น ส่วนที่เหลือร้อยละ ๗ เป็นชนกลุ่มน้อย ๕๕ เชื้อชาติที่มีพื้นฐานทางขนบธรรมเนียมประเพณี ภาษา และวัฒนธรรมที่ต่างจากชาวจีนฮั่น และเนื่องจากจีนเป็นประเทศเก่าแก่ มีพื้นที่กว้างใหญ่ไพศาล ธรรมเนียมต่างๆ และรายละเอียดในธรรมเนียมสำหรับแต่ละท้องที่ในบางตำบลจะไม่เหมือนกัน เรื่องประเพณี ๑๒ เดือนของจีนนั้น จิตรา ก่อนันทเกียรติ (๒๕๔๖: ๑๖-๒๒) สรุปไว้ดังนี้

เดือนสิบสอง	ไหว้เจ้าเตา
เดือนอ้าย	เทศกาลตรุษจีน
เดือนยี่	-
เดือนสาม	วันเช็งเม้ง
เดือนสี่	-
เดือนห้า	เทศกาลไหว้ขนมจ้าง-บะจ่าง
เดือนหก	-
เดือนเจ็ด	เทศกาลสารทจีน
เดือนแปด	ไหว้พระจันทร์

เดือนเก้า	เทศกาลกินเจ
เดือนสิบ	-
เดือนสิบเอ็ด	เทศกาลไหว้ฤดูหนาว

ข้อมูลที่ประมวลได้ข้างตนแสดงว่าสังคมเอเชียที่ประกอบไปด้วยคนหลายชาติพันธุ์ ล้วนแต่มีการประกอบประเพณีพิธีกรรมในรอบปีที่เกี่ยวกับการทำมาหากิน หรือเพื่อแสดงความเคารพต่อธรรมชาติ ตามพื้นฐานและระบบความเชื่อและศาสนาที่แตกต่างกันออกไป ความเชื่อในอำนาจเหนือธรรมชาติ และความเชื่อในเรื่องศาสนานี้ ล้วนมีลักษณะเป็นนามธรรมอยู่ในสำนึกของบุคคล พิธีกรรมจึงเป็นการแสดงออกของความเชื่อให้เห็นเป็นรูปธรรมและจับต้องได้ การประกอบพิธีกรรมนี้มีวัฏจักรที่แน่นอนคือ ๑๒ เดือน เมื่อต้องทำพิธีกรรมทุกๆ เดือนอย่างต่อเนื่อง จึงเรียกต่อมาว่า ประเพณี ๑๒ เดือน

วรรณกรรมที่เกี่ยวกับประเพณี ๑๒ เดือนของไทย

กลุ่มชาติพันธุ์ไทย-สยามเป็นสังคมหนึ่งในเอเชียที่ให้ความสำคัญกับการประเพณี ๑๒ เดือน เมื่อมีพัฒนาการทางสังคมขึ้นเป็นรัฐและอาณาจักร บรรดาชนชั้นปกครองก็รับพิธีกรรมของชุมชนดั้งเดิมไปใช้ในราชสำนักพร้อมกับเรียกชื่อให้ศักดิ์สิทธิ์ว่า “พระราชพิธี ๑๒ เดือน” มีหลักฐานที่กล่าวถึงการประกอบพิธีกรรมของรัฐและของราษฎร ดังนี้

กฎมนเทียรบาล

กฎมนเทียรบาล เป็นพระอัยการสำคัญในประมวลกฎหมายตราสามดวง มีเนื้อหาเกี่ยวกับสถาบันพระมหากษัตริย์ พระราชประเพณีพิธีกรรม ขนบธรรมเนียม และวัฒนธรรมของไทย (กฎหมายตราสามดวง: ๒๕๒๑) กล่าวถึงการพระราชพิธี ๑๒ เดือนไว้ดังนี้

เดือน ๕	การพระราชพิทธีเผดจ์ศกลดแจตรออกสนาม
เดือน ๖	พิทธีไพศากขยจรดพระราชอังคัล
เดือน ๗	ทูลน้ำล้างพระบาท
เดือน ๘	เข้าพระวษา
เดือน ๙	ตุลาภาร
เดือน ๑๐	พัทรบทพิธีสารท

เดือน ๑๑	อาสยุชแข่งเรือ
เดือน ๑๒	พิทธีจองเปรียงลดชุดลอยโคม
เดือน ๑	ไล่เรือ เถลิงพิทธีตรียำพวาย
เดือน ๒	การพิทธีบุตรยาภิเษกเฉวียรพระโคกินเลี้ยง
เดือน ๓	พิทธีธานยเทาะห
เดือน ๔	การสำพรรษฉิน

ทวาทศมาสโคงดั้น

ทวาทศมาสโคลงดั้น เป็นวรรณคดีนิราศสมัยอยุธยา แต่งด้วยโคลงดั้นวิวิธมาลี ๒๖๐ บท และร่ายดั้นอีก ๑ บทตอนท้าย การดำเนินความเริ่มจากกล่าวถึงเทพเจ้าและพระมหากษัตริย์อย่างสั้นๆ แล้วครวญถึงนางที่รักในเชิงชมโฉม ควบคู่กับการพรรณนาธรรมชาติ และสภาพดินฟ้าอากาศในรอบปีสมัยอยุธยาไว้อย่างชัดเจน ผู้แต่งไม่ได้เดินทางไปในที่แห่งใดจึงไม่มีการพรรณนาสถานที่ แต่พรรณนาตามเวลาที่ผ่านไป เริ่มตั้งแต่เดือน ๕ ไปจนถึงเดือน ๔ กล่าวถึง พระราชกิจ กฎมนเทียรบาล พิธีนักขัตฤกษ์ พิธีทางพระพุทธศาสนา และศาสนาพราหมณ์ ทั้งได้พรรณนาเกี่ยวโยงไปถึงประเพณีต่างๆ ในแต่ละเดือน จนครบทั้งสิบสองเดือน ดังนี้

เดือนห้า	-
เดือนหก	แรกไถ
เดือนเจ็ด	ไถนาสำเร็จ
เดือนแปด	เข้าพรรษา
เดือนเก้า	-
เดือนสิบ	สารท
เดือนสิบเอ็ด	แข่งเรือ
เดือนสิบสอง	ไล่น้ำ, จองเปรียง
เดือนอ้าย	ตรียามพวาย, ฤดูเล่นว่าว
เดือนยี่	บุษยาภิเษก, เล่นคลี, แข่งเกวียน, เล่นดอกไม้ไฟ
เดือนสาม	ส่งพระไพศพ, ธานยเทาะห์
เดือนสี่	ตรุษ

กาพย์ห่อโคลงนิราศธารโศก

กาพย์ห่อโคลงนิราศธารโศก เป็นพระนิพนธ์เจ้าฟ้าธรรมธิเบศร์ไชยเชษฐสุริยวงศ์ พระราชโอรสในสมเด็จพระเจ้าอยู่หัวบรมโกศ ใช้คำประพันธ์กาพย์และโคลงสี่สุภาพในลักษณะวรรณคดีนิราศ ทรงนิพนธ์เมื่อครั้งตามเสด็จพระราชบิดา ไปงานสมโภชพระพุทธบาทที่สระบุรี เริ่มเรื่องด้วยบทชมความงามของสตรีทีละส่วนตั้งแต่เรือนผมจนจรดปลายเท้า จากนั้นจึงเริ่มพรรณนาคร่ำครวญตามเวลา เริ่มจาก ๑ โมงเช้า ไปจนถึงค่ำวันใหม่ แล้วพรรณนาเป็นวันเป็นเดือนตั้งแต่เดือน ๕ ถึงเดือน ๔ กล่าวถึงพิธีต่างๆ ที่กระทำกันเป็นประเพณีในแต่ละเดือน จากนั้นรำพันถึงฤดูทั้ง ๓ คือ ฤดูร้อน ฤดูฝน ฤดูหนาว แล้วรำพันเป็นปีๆ ตั้งแต่ปีชวดจนถึงปีกุน ในส่วนของประเพณีต่างๆ มีดังนี้

เดือนห้า	พิธีคเชนทรัศวสนาน, สงกรานต์
	ถวายข้าวบิณฑ์พระภิกษุสงฆ์
เดือนหก	พิธีจรดพระนังคัลแรกนาขวัญ
เดือนเจ็ด	-
เดือนแปด	ประเพณีเข้าพรรษา
เดือนเก้า	-
เดือนสิบ	พิธีภัทรบท, พิธีสารท
	พิธีคเชนทรัศวสนาน
เดือนสิบเอ็ด	พิธีแข่งเรือ, พิธีไล่เรือ
เดือนสิบสอง	พิธีเล่นไฟ จุดโคม
เดือนอ้าย	ประเพณีเล่นว่าว
เดือนยี่	พิธียัมปวาย
เดือนสาม	พิธีธานย์เทาะห์
เดือนสี่	พิธีตรุษ, สรงน้ำพระพุทธรูป
	ถวายข้าวบิณฑ์

นิราศเดือน

นิราศเดือน แต่งเป็นกลอนสุภาพ ผู้แต่งคือนายมี หรือเสมียนมี หรือหมื่นพรหมสมพัตสร กวีในสมัยรัชกาลที่ ๓ ความยาว ๒๗๓ บท และโคลงบอกชื่อผู้แต่งและจุดประสงค์ในการแต่งอีก ๑ บท เนื้อความมิได้กล่าวถึงการเดินทางว่าไปที่ใด แต่เป็นการรำพึงถึงความโศกเศร้าของกวีที่ไม่สมหวังในรัก โดยกล่าวเชื่อมโยงความรู้สึกของกวีที่มีต่อนางที่รักกับวัฒนธรรมประเพณีที่ปฏิบัติกันในแต่ละเดือน เริ่มตั้งแต่เดือน ๕ เรียงลำดับตามเดือนไปจนถึงเดือน ๔ เป็นครบรอบปีหนึ่ง เดือนใดที่กวีไม่กล่าวถึงประเพณีก็จะกล่าวถึงความโศกเศร้าเพราะไร้คู่และความปรารถนาให้สมรัก ประเพณีที่ปรากฏมีดังนี้

เดือนห้า	สงกรานต์
เดือนหก	ประเพณีแต่งงาน, โกนจุก
	พิธีแรกนา
เดือนเจ็ด	สลากภัต
เดือนแปด	เข้าพรรษา, บวชพระ
เดือนเก้า	-
เดือนสิบ	ประเพณีวันสารท, ทำบุญกลางปี
เดือนสิบเอ็ด	ออกพรรษา, ทอดกฐิน, แข่งเรือ
เดือนสิบสอง	ลอยกระทง
เดือนอ้าย	-
เดือนยี่	-
เดือนสาม	-
เดือนสี่	พิธีสัมพัจฉรฉินท์

พระราชกรัณยานุสร

พระราชกรัณยานุสรเป็นหนังสือแสดงความสืบเนื่องแบบอย่างแห่งพระราชกิจ พระราชนิพนธ์ในพระบาทสมเด็จพระจุลจอมเกล้าเจ้าอยู่หัว ทรงพระราชนิพนธ์เมื่อ พ.ศ. ๒๔๒๐ อันเป็นปีที่ ๑๐ ในรัชกาล เนื้อหาประกอบด้วยพระบรมราชาธิบายอย่างย่อว่าด้วยพระราชประเพณี พระราชพิธีต่างๆ ธรรมเนียมปฏิบัติ ต่อด้วยพระราชพิธีประจำเดือนตามจันทรคติ ซึ่งทรงเรียกว่า ราชการประจำเดือน เริ่มแต่เดือนห้าซึ่งถือเป็นการตั้งต้นปีใหม่ตามจันทรคติแบบไทย ตอนที่ว่าด้วย

พระราชพิธีโดยตรง เริ่มด้วยพระราชพิธีศรีสัจจปานกาลหรือพระราชพิธีถือน้ำซึ่งทรงไว้ไม่จบบริบูรณ์ดี พระราชกรัณยานุสรเป็นตำราอย่างละเอียดที่ให้ความรู้เรื่องพระราชพิธี มีการอ้างอิงวิพากษ์หลักฐานเทียบเคียง วิเคราะห์วิจารณ์ และวินิจฉัยเรื่องพระราชพิธีไว้ได้อย่างสมบูรณ์

พระราชพิธีสิบสองเดือน

พระราชพิธีสิบสองเดือน เป็นพระราชนิพนธ์ในพระบาทสมเด็จพระจุลจอมเกล้าเจ้าอยู่หัว ทรงพระราชนิพนธ์เพื่อพระราชทานพระบรมราชาธิบายพระราชพิธีประจำพระนครทั้ง ๑๒ เดือน เป็นความรู้แก่คนทั้งหลาย โดยเฉพาะผู้ที่มีหน้าที่ในการพระราชพิธีนั้นจะได้ปฏิบัติให้ถูกต้อง ทรงพระราชนิพนธ์เริ่มต้นที่เดือน ๑๒ เพราะกรรมการหอพระสมุดวชิรญาณเปลี่ยนชุดในเดือน ๑๑ พระราชพิธีสิบสองเดือนมีเนื้อความตั้งแต่เดือน ๑๒ ปีชวด จนถึงเดือนสิบ ปีฉลู ขาดเดือน ๑๑ เนื่องจากติดพระราชธุระจนไม่ได้ทรงต่อจวบสิ้นรัชสมัย ได้พระราชพิธีทั้งหมด ๑๑ เดือน เรื่องพระราชพิธีสิบสองเดือนนี้วรรณคดีสโมสรยกย่องว่าเป็นหนังสือที่เป็นเลิศในทางความเรียงประเภทอธิบาย

สมเด็จพระเจ้าบรมวงศ์เธอ กรมพระยาดำรงราชานุภาพ (๒๕๑๔: ค-ฆ) ทรงกล่าวไว้ว่า

...ลักษณะที่ทรงพระราชนิพนธ์นั้นมีพระราชประสงค์ชี้แจงให้ผู้อ่านเข้าใจแจ่มแจ้งเป็นข้อสำคัญ เมื่อจะว่าด้วยพระราชพิธีอย่างใด ทรงเริ่มต้นชี้แจงตำราเดิมของการพระราชพิธีนั้นก่อน แล้วทรงชี้แจงเหตุการณ์ที่ได้แก้ไขเปลี่ยนแปลงมาโดยลำดับ จนถึงได้เลิกหรือคงทำพระราชพิธีนั้นอยู่อย่างไร ทรงสอบสวนตำราบรรดามี และรับสั่งถามผู้ทำการพิธี เอาความรู้ทั้งปวงมาทรงวินิจฉัยแล้วเรียบเรียงลงเป็นพระบรมราชาธิบาย เพราะฉะนั้นถ้าว่าโดยทางความรู้ที่จะได้จากหนังสือนี้ นับว่าเป็นอย่างถ่องแท้ที่สุดจะพึงได้...

พระราชพิธีทั้ง ๑๒ เดือน มีดังนี้

เดือนสิบสอง	พระราชพิธีจองเปรียง, พระราชพิธีกะติเกยา
	การพระราชกุศลฉลองไตรปี
	พระราชพิธีลอยพระประทีป
	พระราชกุศลกาลานุกาล, กาลพระราชกุศลแจกเบี้ยหวัด
	พระราชพิธีฉัตรมงคล

เดือนอ้าย	พระราชพิธีไล่เรือ
	การพระราชกุศลเลี้ยงขนมเบื้อง
	การพระราชกุศลเทศนามหาชาติ
เดือนยี่	พระราชพิธีบุษยาภิเษก
	พระราชพิธีตรียัมพวาย ตรีปาวาย
	พระราชกุศลถวายผ้าจำนำพรรษา
เดือนสาม	พิธีศิวาราตรี
	พระราชกุศลมาฆบูชา
	การพระราชกุศลเลี้ยงพระตรุษจีน
เดือนสี่	พระราชพิธีสัมพัจฉรฉินท์
	พระราชพิธีตรุษ
เดือนห้า	สังเวยเทวดา สมโภชเครื่อง เลี้ยงปีใหม่
	พระราชพิธีศรีสัจจปานกาล
	พระราชพิธีคเชนทรัศวสนาน, แห่สนานใหญ่
	พิธีทอดเชือก ดามเชือก, พิธีสงกรานต์
	การพระราชกุศลก่อพระทรายและตีข้าวบิณฑ์
เดือนหก	พระราชพิธีพืชมงคล และพิธีจรดพระนังคัล
	พระราชพิธีวิสาขบูชา
เดือนเจ็ด	พระราชพิธีเคณฑะทิ้งข่าง
	พระราชพิธีทูลน้ำล้างพระบาท
	การพระราชกุศลสลากภัตของหลวง
	การพระราชกุศลหล่อเทียนพรรษา
เดือนแปด	พระราชพิธีเข้าพรรษา
	การพระราชกุศลฉลองเทียนพรรษา
	การพระราชกุศลเสด็จถวายพุ่ม
เดือนเก้า	พิธีตุลาภาร, พระราชพิธีพรุณศาสตร์
เดือนสิบ	พระราชพิธีสารท, พิธีกวนข้าวทิพย์
	พระราชกุศลกาลานุกาล
	พระราชกุศลตักบาตรน้ำผึ้ง
	พระราชพิธีเฉลิมพระชนมพรรษา

พิธีกรรมในรอบปีหรือประเพณี ๑๒ เดือนมีความสำคัญในสังคมเพราะเกี่ยวข้องกับชีวิตมนุษย์ ในส่วนของราษฎรมีความเกี่ยวข้องกับการทำมาหากิน และความเชื่อหรือศาสนา ในส่วนของราชสำนักจะเกี่ยวข้องกับศาสนา การเมืองและการปกครอง ความสำคัญดังกล่าวปรากฏหลักฐานเป็นวรรณกรรมที่บันทึกประเพณีในรอบปีไว้เป็นจำนวนมาก ทั้งราษฎรและราชสำนักต่างหวังว่าการประกอบพิธีกรรมเป็นไปเพื่อความสงบเรียบร้อย ความอุดมสมบูรณ์ และเป็นสิ่งยึดเหนี่ยวทางจิตใจ ดังนั้นแม้วิถีชีวิตจะเปลี่ยนไป แต่ยังคงมีการประกอบพิธีกรรมในรอบปีตลอดมาจนถึงปัจจุบัน

บทที่ ๔

โคลงพระราชพิธีทวาทศมาส

โคลงพระราชพิธีทวาทศมาส พระนิพนธ์สมเด็จพระเจ้าบรมวงศ์เธอ เจ้าฟ้ามหามาลา กรมพระยาบำราบปรปักษ์ เป็นวรรณคดีคำโคลงที่มีเนื้อหาเกี่ยวกับการพระราชพิธี ตลอดจนวัฒนธรรมและขนบธรรมเนียมประเพณีของราษฎรทั่วไปสมัยต้นรัตนโกสินทร์ โดยเฉพาะรัชสมัยพระบาทสมเด็จพระจอมเกล้าเจ้าอยู่หัว ต่อเนื่องกับพระบาทสมเด็จพระจุลจอมเกล้าเจ้าอยู่หัว ผู้วิจัยได้จำแนกการศึกษาวิเคราะห์ไว้คือ ประวัติผู้แต่ง ประวัติการแต่ง เนื้อหา รูปแบบ และการใช้ภาษา ดังนี้

ประวัติผู้แต่ง

สมเด็จพระเจ้าบรมวงศ์เธอ เจ้าฟ้ามหามาลา กรมพระยาบำราบปรปักษ์ เป็นพระราชโอรสในพระบาทสมเด็จพระพุทธเลิศหล้านภาลัย ประสูติแต่สมเด็จเจ้าฟ้ากุณฑลทิพยวดี[๑] เมื่อวันเสาร์ขึ้น ๑ ค่ำ เดือน ๖ ปีเถาะ เอกศก จุลศักราช ๑๑๘๑ ตรงกับวันที่ ๒๔ เมษายน พุทธศักราช ๒๓๖๒ มีพระนามเดิมว่าเจ้าฟ้ากลาง มีพระเชษฐา ๑ พระองค์ คือ เจ้าฟ้าอาภรณ์[๒] มีพระขนิษฐา ๑ พระองค์ คือ เจ้าฟ้าหญิง[๓] และพระอนุชา ๑ พระองค์ คือ เจ้าฟ้าปิ๋ว[๔]

ขณะทรงพระเยาว์สมเด็จเจ้าฟ้ากุณฑลทิพยวดี พระราชชนนี ทรงมอบเจ้าฟ้ากลาง และเจ้าฟ้าปิ๋ว ให้สุนทรภู่เป็นพระอาจารย์ถวายพระอักษร ดังได้ปรากฏกลอนเพลงยาวถวายโอวาทที่สุนทรภู่แต่งถวายเป็นวรรณคดีเรื่องสำคัญ เมื่อพระองค์ทรงเจริญพระชันษาขึ้น ได้ทรงศึกษาวิชา

---

[๑] สมเด็จเจ้าฟ้ากุณฑลทิพยวดี พระนามเดิม พระองค์เจ้าหญิงจันทบุรี เป็นพระราชธิดาในรัชกาลที่ ๑ ประสูติแต่เจ้าจอมมารดาทองสุก ธิดาพระชัยเชษฐาธิราชที่ ๓ แห่งนครเวียงจันทน์ เมื่อปีมะเมีย พ.ศ. ๒๓๔๑ ต่อมาได้รับสถาปนาเป็นเจ้าฟ้ากุณฑลทิพยวดี สิ้นพระชนม์เมื่อวันเสาร์ที่ ๑๖ กุมภาพันธ์ พ.ศ. ๒๓๘๑

[๒] ประสูติเมื่อวันศุกร์ เดือน ๕ แรม ๗ ค่ำ ปีชวด อัฐศก จ.ศ. ๑๑๗๘ ในสมัยรัชกาลที่ ๓ ได้ทรงกำกับการกรมพระคชบาล สิ้นพระชนม์ในสมัยรัชกาลที่ ๓ เมื่อปีวอก สัมฤทธิศก จ.ศ. ๑๒๑๐ ทรงเป็นต้นราชสกุล อาภรณ์กุล

[๓] ประสูติเมื่อวันพุธ เดือน ๔ แรม ๓ ค่ำ ปีมะโรง โทศก จ.ศ.๑๑๘๒ สิ้นพระชนม์ในสมัยรัชกาลที่ ๒

[๔] ประสูติเมื่อวันศุกร์ เดือน ๖ ขึ้น ๖ ค่ำ ปีมะแมจัตวาศก จ.ศ. ๑๑๘๔ สิ้นพระชนม์ในสมัยรัชกาลที่ ๓ เมื่อปีชวด โทศก จ.ศ.๑๒๐๒ พระชันษา ๑๙ พรรษา

คชกรรมศาสตร์จากพระปิตุลาคือสมเด็จพระเจ้าบรมวงศ์เธอ กรมหลวงเทพพลภักดิ์[๕] พระหมอเฒ่าในรัชสมัยพระบาทสมเด็จพระพุทธเลิศหล้านภาลัย ทรงศึกษาวิชาอักษรศาสตร์จากสมเด็จพระเจ้าบรมวงศ์เธอ กรมพระยาเดชาดิศร[๖] ได้ทรงศึกษาวิชาโหราศาสตร์และดาราศาสตร์จากพระบาทสมเด็จพระจอมเกล้าเจ้าอยู่หัว

เจ้าฟ้ากลางทรงเริ่มรับราชการในกรมวัง ในรัชสมัยพระบาทสมเด็จพระนั่งเกล้าเจ้าอยู่หัว ต่อมารัชสมัยพระบาทสมเด็จพระจอมเกล้าเจ้าอยู่หัว ได้ทรงพระกรุณาโปรดเกล้าฯ ให้สำเร็จราชการในกรมใหญ่น้อยต่างๆ หลายกรม คือ กรมวัง กรมภูษามาลา กรมช้าง กรมพระธรรมการ และกรมโหรพราหมณ์ เป็นต้น ปรากฏว่าได้ทรงรับราชการฉลองพระเดชพระคุณด้วยความซื่อสัตย์สุจริตมาตลอด จึงทรงพระกรุณาโปรดเกล้าฯ สถาปนาพระยศเป็น “กรมหมื่นปราบปรปักษ์” มีพระนามตามจารึกในพระสุพรรณบัฏว่า “สมเด็จพระเจ้าน้องยาเธอ เจ้าฟ้ามหามาลาอิศวราธิราชรวิวงศ์ บรมพงศ์ปฏิพัทธ์ บุรุษรัตนวโรภโตสุชาติ บริษัทยนาถนรินทราธิบดี” และใน พ.ศ. ๒๔๑๐ ทรงเป็น “กรมขุนบำราบปรปักษ์” ในพ.ศ. ๒๔๑๗ พระบาทสมเด็จพระจุลจอมเกล้าเจ้าอยู่หัว ทรงพระกรุณาโปรดเกล้าฯ สถาปนาเป็น “กรมพระบำราบปรปักษ์”

การที่พระองค์ทรงได้รับการศึกษาศาสตร์หลายสาขา ทำให้พระองค์ทรงมีความรอบรู้เชี่ยวชาญในสรรพราชกิจและวิชาการต่างๆ สามารถรับราชการสนองพระเดชพระคุณเป็นที่ไว้วางพระราชหฤทัย ของพระบาทสมเด็จพระนั่งเกล้าเจ้าอยู่หัว พระบาทสมเด็จพระจอมเกล้าเจ้าอยู่หัว และพระบาทสมเด็จพระจุลจอมเกล้าเจ้าอยู่หัว โดยทรงได้รับพระมหากรุณาธิคุณโปรดเกล้าฯ ให้ดำรงตำแหน่งหน้าที่สำคัญๆ คือ

---

[๕] พระเจ้าบรมวงศ์เธอ พระองค์เจ้าอภัยทัต กรมหลวงเทพพลภักดิ์ เป็นพระราชโอรสในพระบาทสมเด็จพระพุทธยอดฟ้าจุฬาโลกมหาราช ประสูติแต่เจ้าจอมมารดาน้อยแก้ว ธิดาพระยาจักรี เมืองนครศรีธรรมราช เมื่อวันที่ ๒๓ สิงหาคม พ.ศ. ๒๓๒๘ ในระหว่างที่ทรงได้รับแต่งตั้งให้ว่าการกรมพระคชบาล ได้ทรงเป็นแม่กองในการปฏิสังขรณ์เพนียดคล้องช้าง และฟื้นฟูการจับช้างที่อยุธยา ทรงจัดทำแบบแผนในการจับช้างที่เพนียด และสร้างพระตำหนักขึ้นที่เพนียด จึงทรงเป็นที่นับถือของพวกกรมช้างเป็นอย่างมาก พระองค์สิ้นพระชนม์ เมื่อวันที่ ๒๐ กุมภาพันธ์ พ.ศ. ๒๓๘๐

[๖] สมเด็จพระเจ้าบรมวงศ์เธอ พระองค์เจ้ามั่ง กรมพระยาเดชาดิศร พระโอรสใน พระบาทสมเด็จพระพุทธเลิศหล้านภาลัย ประสูติแต่เจ้าจอมมารดานิ่ม ธิดาเจ้าพระยาพระคลัง (หน) เมื่อวันที่ ๑๑ พฤษภาคม พ.ศ. ๒๓๓๖ สิ้นพระชนม์ เมื่อวันที่ ๔ กันยายน พ.ศ. ๒๔๐๒

อธิบดีกรมวัง พระองค์ทรงมีความรอบรู้และเชี่ยวชาญการพระราชพิธี และพระราชประเพณีต่างๆ ด้วยทรงรับราชการในกรมวังมาตั้งแต่รัชสมัยพระบาทสมเด็จพระนั่งเกล้าเจ้าอยู่หัว ในตอนต้นแผ่นดินพระบาทสมเด็จพระจุลจอมเกล้าเจ้าอยู่หัว ก็ทรงได้รับการแต่งตั้งให้ดำรงตำแหน่งผู้สำเร็จราชการในพระราชสำนัก ทรงเป็นประธานในการจัดพระราชพิธีพระบรมศพพระบาทสมเด็จพระจอมเกล้าเจ้าอยู่หัว พระราชพิธีบรมราชาภิเษกพระบาทสมเด็จพระจุลจอมเกล้าเจ้าอยู่หัว ทรงมีบทบาทร่วมกับสมเด็จเจ้าพระยาบรมมหาศรีสุริยวงศ์ (ช่วง บุนนาค) และสมเด็จพระเจ้าบรมวงศ์เธอ กรมพระยาสุดารัตนราชประยูร[๗] ในการจัดระเบียบพระราชานุกิจของพระบาทสมเด็จพระจุลจอมเกล้าเจ้าอยู่หัว ในระยะ ๕ ปีแรกแห่งรัชกาล โดยได้ทรงศึกษาแบบอย่างขนบธรรมเนียมประเพณีในราชสำนักจากสมัยพระบาทสมเด็จพระนั่งเกล้าเจ้าอยู่หัวและพระบาทสมเด็จพระจอมเกล้าเจ้าอยู่หัว

อธิบดีกรมพระคชบาล พระองค์ทรงได้รับการศึกษาวิชาคชกรรมจากพระเจ้าบรมวงศ์เธอ กรมหลวงเทพพลศักดิ์ และทรงสนพระทัยในการศึกษาด้านนี้อย่างจริงจัง จึงทรงมีพระปรีชาสามารถในการดูลักษณะช้าง วิธีรักษาช้าง และการคล้องช้าง ตลอดจนวิชาตามตำราคชศาสตร์ทุกประการ เช่น วิชาอัศวกรรม วิชายุทธกรรม การรบบนหลังช้าง การร่ายรำบนหลังช้าง การรำพัดชาในพิธีทอดเชือกดามเชือก และการจับช้าง ฝึกหัดช้าง สำหรับใช้ในราชการสงคราม นอกจากนี้พระองค์ยังเสด็จออกไปคล้องช้างในป่าแถบเมืองนครนายกหลายครั้ง และยังทรงเป็นผู้ถวายความรู้วิชาคชกรรมศาสตร์แด่พระบาทสมเด็จพระจุลจอมเกล้าเจ้าอยู่หัวขณะทรงพระเยาว์อีกด้วย จากการที่ทรงมีความรู้ความชำนาญในศาสตร์แขนงนี้ พระบาทสมเด็จพระจอมเกล้าเจ้าอยู่หัวจึงทรงพระกรุณาโปรดเกล้าฯ ให้ดำรงตำแหน่งอธิบดีกรมพระคชบาลใน พ.ศ. ๒๓๙๙ อีกตำแหน่งหนึ่ง

---

[๗] สมเด็จพระเจ้าบรมวงศ์เธอ พระองค์เจ้าละม่อม กรมพระยาสุดารัตนราชประยูร พระราชธิดาในพระบาทสมเด็จพระนั่งเกล้าเจ้าอยู่หัว ประสูติแต่เจ้าจอมมารดาทรัพย์ เมื่อวันที่ ๘ ธันวาคม พ.ศ. ๒๓๖๑ เมื่อพระบาทสมเด็จพระจุลจอมเกล้าเจ้าอยู่หัว ยังทรงพระอิสสริยยศเป็น สมเด็จเจ้าฟ้าจุฬาลงกรณ์ มีพระชนมายุได้ ๘ พรรษา สมเด็จพระเทพศิรินทราบรมราชินีเสด็จสวรรคต พระองค์เจ้าละม่อมได้ทรงเลี้ยงดูพระองค์ พร้อมด้วยพระขนิษฐา และพระอนุชา ทุกพระองค์ ในปีพ.ศ. ๒๔๑๑ ทรงสถาปนาเป็น พระเจ้าบรมมหัยยิกาเธอ กรมพระสุดารัตนราชประยูร และเมื่อ พ.ศ. ๒๔๑๖ เลื่อนเป็น พระเจ้าบรมมหัยยิกาเธอ กรมสมเด็จพระสุดารัตนราชประยูร และเสด็จสวรรคต เมื่อวันจันทร์ที่ ๑๗ สิงหาคม พ.ศ. ๒๔๓๙ (รัชกาลที่ ๕ โปรดให้ใช้คำว่า “สวรรคต” เสมอพระบรมราชชนนี ประกาศในราชกิจจานุเบกษา (๒๔๓๙: ๒๒๕-๒๒๖))

อธิบดีกรมสังฆการีธรรมการ เมื่อพระบาทสมเด็จพระจุลจอมเกล้าเจ้าอยู่หัวเสวยราชสมบัติสืบต่อจากพระบรมชนกนาถ ได้ทรงพระกรุณาโปรดเกล้าฯ ให้พระองค์ดำรงตำแหน่งอธิบดีกรมสังฆการีธรรมการ ในระหว่างที่ดำรงตำแหน่งดังกล่าว ทรงปฏิบัติหน้าที่ด้วยความเข้มแข็ง ทรงเป็นแม่กองในการซ่อมแซมเรือพระราชพิธี และเครื่องกระบวนแห่ ตลอดจนการเกณฑ์พระบรมวงศานุวงศ์มาช่วยเหลืองาน และการบูรณะปฏิสังขรณ์วัดพระศรีรัตนศาสดาราม เนื่องในงานฉลองพระนครและฉลองวัดพระศรีรัตนศาสดารามเมื่อ พ.ศ. ๒๔๒๕

ในการส่วนพระองได้ทรงปฏิสังขรณ์วัดบรมวงศ์อิศรวราราม ที่จังหวัดพระนครศรีอยุธยาจนอยู่ในสภาพสมบูรณ์สวยงาม ในการนี้พระบาทสมเด็จพระจุลจอมเกล้าเจ้าอยู่หัวมีพระราชศรัทธาบริจาคพระราชทรัพย์ร่วมด้วยเป็นจำนวนมาก นอกจากนี้สมเด็จพระเจ้าบรมวงศ์เธอ เจ้าฟ้ามหามาลา กรมพระบำราบปรปักษ์ยังทรงมีความสามารถในการสวดภาณ และเทศน์ทำนองได้อย่างถูกต้อง และทรงเป็นผู้ควบคุมดูแลการสอบสนามหลวงของพระภิกษุสงฆ์ต่างพระเนตรพระกรรณอย่างใกล้ชิด

อธิบดีกรมพระคลังมหาสมบัติ และอธิบดีหอรัษฎากรพิพัฒน์ เนื่องจากเศรษฐกิจและการเงินส่วนใหญ่ในต้นรัชสมัยพระบาทสมเด็จพระจุลจอมเกล้าเจ้าอยู่หัว ตกอยู่ในมือของเจ้าภาษีซึ่งเป็นพ่อค้าชาวจีน ทางราชการไม่มีมาตรการควบคุมที่รัดกุมเพียงพอ ทำให้เงินที่ส่งเข้าท้องพระคลังรั่วไหล พระบาทสมเด็จพระจุลจอมเกล้าเจ้าอยู่หัวจึงทรงจัดตั้งหอรัษฎากรพิพัฒน์ขึ้นในพระบรมมหาราชวัง และตรา “พระราชบัญญัติตั้งหอรัษฎากรพิพัฒน์” เพื่อกำหนดธรรมเนียมสำหรับเจ้าหน้าที่บัญชีกลาง เจ้าจำนวน[๙] และเจ้าภาษี นายอากร ได้ปฏิบัติตาม โดยทรงพระกรุณาโปรดเกล้าฯ ให้กรมพระบำราบปรปักษ์ ดำรงตำแหน่งอธิบดีหอรัษฎากรพิพัฒน์ มีอำนาจสิทธิ์ขาดในการจัดเก็บภาษีอากร และเป็นผู้ควบคุมการปฏิบัติงานของเจ้าพนักงานและดำเนินการให้เป็นไปตามพระราชบัญญัติ ซึ่งสามารถจำกัดอำนาจของเจ้าภาษี และรัฐเข้าควบคุมการจัดเก็บภาษีอากรเข้าท้องพระคลังได้มากกว่าเดิม

---

[๙] มีหน้าที่รับผิดชอบภาษีที่ตนควบคุมและคอยตรวจตราให้เจ้าภาษีนายอากรส่งเงินตามเวลาที่กำหนด เมื่อมีคดีเกิดขึ้นก็ต้องจัดการชำระโดยยุติธรรม ถ้าเกินอำนาจให้นำขึ้นกราบบังคมทูลต่อสมเด็จพระเจ้าบรมวงศ์เธอ เจ้าฟ้ามหามาลา กรมพระยาบำราบปรปักษ์ เป็นผู้ชี้ขาด

อธิบดีกรมมหาดไทย และสมุหนายกฝ่ายเหนือ ในปีขาล สัมฤทธิศก จุลศักราช ๑๒๔๐ ตรงกับพุทธศักราช ๒๔๒๑ เจ้าพระยาภูธราภัย (นุช บุณยรัตน์พันธุ์) สมุหนายกถึงแก่อสัญกรรม พระบาทสมเด็จพระจุลจอมเกล้าเจ้าอยู่หัว จึงทรงพระกรุณาโปรดเกล้าฯ ให้กรมพระบำราบปรปักษ์สำเร็จราชการสิทธิ์ขาดในกรมมหาดไทย และเมื่อตำแหน่งที่สมุหนายกอรรคมหาเสนาธิบดีผู้บังคับราชการในกรมมหาไทย และหัวเมืองเอกโทตรีจัตวาฝ่ายเหนือว่างลง พระบาทสมเด็จพระจุลจอมเกล้าเจ้าอยู่หัว ก็ทรงพระกรุณาโปรดเกล้าฯ ให้พระองค์รับราชการบังคับบัญชาเต็มอำนาจในตำแหน่งที่สมุหนายกฝ่ายเหนืออีกตำแหน่งหนึ่ง

นอกจากนี้ยังทรงได้กำกับกรมพระแสงในซ้าย การจัดเตรียมเครื่องราชอิสริยาภรณ์สำหรับพระราชทานให้ผู้มีความชอบในราชการแผ่นดิน การจัดการสอบสวนเอาผิดเกี่ยวกับคดีความของพระบรมวงศานุวงศ์ การจัดจ่ายเบี้ยหวัดให้แก่พระบรมวงศานุวงศ์ และการจัดการเรื่องที่อยู่อาศัยและหนี้สินของเจ้านาย ล้วนสะท้อนให้เห็นถึงความจงรักภักดีต่อพระมหากษัตริย์ และพระปรีชาสามารถของพระองค์อันมีส่วนช่วยแบ่งเบาพระราชภารกิจของพระบาทสมเด็จพระเจ้าอยู่หัว ในส่วนวิชาแขนงอื่นๆ พระองค์สนพระทัยและทรงมีความสามารถพิเศษ เช่น การช่าง อัญมณีและเครื่องทอง การแพทย์ โดยเฉพาะอย่างยิ่งด้านกวีนิพนธ์โดยเฉพาะการแต่งโคลง ทรงพระนิพนธ์บทร้อยกรองไว้ ๖ เรื่อง ได้แก่ บทมโหรี โคลงสุภาษิตเตือนใจให้ระมัดระวังในการครองตน โคลงบรรยายภาพรามเกียรติ์ที่ระเบียงวัดพระศรีรัตนศาสดาราม ห้องที่ ๗๔, ๗๕, และ ๗๖ โคลงนิราศถึงเพนียด ลิลิตทศพร และโคลงพระราชพิธีทวาทศมาส ซึ่งมีเนื้อหากล่าวถึงการพระราชพิธีราชประเพณี และประเพณีของราษฎรในรอบปี นอกจากนี้ยังทรงใฝ่พระทัยในด้านการศึกษาอยู่ตลอดเวลา เมื่อมีวิทยาการสมัยใหม่เผยแพร่เข้ามา เช่น ด้านวิศวกรรมศาสตร์ หรือการที่ทรงใช้ศัพท์ภาษาอังกฤษในงานนิพนธ์ ก็ทำให้ทราบว่าพระองค์ทรงมีความรู้เรื่องภาษาอังกฤษซึ่งเป็นเรื่องใหม่ในสมัยนั้น งานอดิเรกที่สำคัญของพระองค์คือ การสะสมของเก่าโดยเฉพาะถ้วยชาม เครื่องโต๊ะเครื่องชา อาวุธยุทธภัณฑ์ นาฬิการูปสัตว์แปลกๆ ซึ่งเป็นสินค้าจากยุโรป ไม้ดอกไม้ประดับ การทรงดนตรี รวมถึงการสร้างเครื่องดนตรีด้วยพระองค์เอง

พระองค์ทรงพระปรีชาสามารถและความรอบรู้ในการปฏิบัติราชการสนองพระคุณในแผ่นดินมาตลอด ๓ รัชกาล ได้เป็นที่ปรึกษาราชการแผ่นดินทั่วไป เป็นที่เคารพบูชาของพระบรมวงศานุวงศ์และชนทั้งปวง เป็นผู้มีหน้าที่ธำรงรักษาขนบธรรมเนียมประเพณีอันดีงามของบ้านเมืองมาตลอด ได้ทรงยึดถือความถูกต้องเป็นหลักเสมอ พระบาทสมเด็จพระจุลจอมเกล้าเจ้าอยู่หัว ทรงไว้วางพระราชหฤทัยอย่างยิ่งทรงยกย่องสรรเสริญพระเกียรติคุณสูงสุด จึงทรงพระกรุณาโปรดเกล้าฯ

สถาปนาเลื่อนกรมขึ้นเป็น "กรมสมเด็จพระ" ในปี พ.ศ. ๒๔๒๘ อันเป็นพระเกียรติยศดำรงอยู่ในตำแหน่งสูงสุดในราชตระกูล ภายหลังมีการออกพระนามว่า "สมเด็จพระเจ้าบรมวงศ์เธอ เจ้าฟ้ามหามาลา กรมพระยาบำราบปรปักษ์"

หลังจากที่ทรงได้รับการสถาปนาเลื่อนพระยศเพียง ๑ ปี สมเด็จพระเจ้าบรมวงศ์เธอ เจ้าฟ้ามหามาลา กรมพระยาบำราบปรปักษ์ ก็เริ่มประชวร และสิ้นพระชนม์ลงในวันพุธ ขึ้น ๔ ค่ำ เดือน ๑๐ จุลศักราช ๑๒๔๘ ตรงกับวันที่ ๑ กันยายน พุทธศักราช ๒๔๒๙ พระชนมายุ ๖๗ พรรษา ทรงเป็นต้นราชสกุล "มาลากุล" พระบาทสมเด็จพระจุลจอมเกล้าเจ้าอยู่หัวเสด็จพระราชดำเนินมาสรงน้ำพระศพ พร้อมด้วยพระบรมวงศานุวงศ์ ครั้นสรงพระศพเสร็จแล้ว โปรดเกล้าฯ ให้เจ้าพนักงานทรงเครื่องพระศพตามพระเกียรติยศ แล้วเชิญพระศพลงพระลอง เชิญขึ้นตั้งบนแว่นฟ้าในท้องพระโรง ประกอบพระโกศกุดั่นใหญ่ มีเครื่องสูงตั้งประจำพระศพ ๙ คัน และโปรดเกล้าฯให้เพิ่มชุมสายอีก ๔ คัน มีพระสงฆ์สวดพระอภิธรรมประจำพระศพ ๘ รูปทั้งกลางวันกลางคืน มีกลองชนะ ๑๕ คู่ พร้อมด้วยจ่าปี่จ่ากลองแตรสังข์สำหรับประโคมประจำพระศพ เมื่อถึงวาระที่จะพระราชทานเพลิงพระศพอันเป็นอวสานแห่งการบำเพ็ญพระราชกุศล ก็ทรงพระกรุณาโปรดเกล้าฯ ให้สมเด็จพระเจ้าน้องยาเธอ เจ้าฟ้าภาณุรังสีสว่างวงษ์ กรมพระยาภาณุพันธุวงษ์วรเดช เป็นอธิบดีการทำเมรุที่ท้องสนามหลวง ในการนี้จัดพิธีอย่างสมพระเกียรติยศเต็มตามพระราชประเพณี มีการมหรสพสมโภชทั้งก่อนและหลังพระราชทานเพลิงพระศพ รวมงาน ๙ วัน ๙ คืน พระบาทสมเด็จพระจุลจอมเกล้าเจ้าอยู่หัวได้ทรงยกย่องความดีความชอบของสมเด็จพระเจ้าบรมวงศ์เธอ เจ้าฟ้ามหามาลา กรมพระยาบำราบปรปักษ์ เป็นอเนกประการ และพระราชทานกระแสพระราชดำริให้พระบรมวงศานุวงศ์กับกวีในราชสำนัก ช่วยคิดแต่งโคลงยอพระเกียรติยกความดีฉลองพระเดชพระคุณถวายสมเด็จพระเจ้าบรมวงศ์เธอ เจ้าฟ้ามหามาลา กรมพระยาบำราบปรปักษ์ และพระองค์ก็ได้ทรงผูกพระราชนิพนธ์พระราชทานด้วยส่วนหนึ่ง

จำนวนโคลงที่พระบรมวงศานุวงศ์และกวีแต่งเฉลิมพระเกียรติสมเด็จพระเจ้าบรมวงศ์เธอ เจ้าฟ้ามหามาลา กรมพระยาบำราบปรปักษ์ มี ๓ หมวด คือ พระอัธยาศัย ตำแหน่งที่ทรงรับราชการ และศิลปวิทยาที่ทรงทราบในวิชาเหล่านั้น พร้อมกับตั้งกำหนดชื่อเรื่องและหมายเลขเป็นลำดับไว้ด้วย รวมความที่ได้แต่งโคลงทั้งหมด ๔๐ เรื่อง เรื่องละ ๒ บท รวมเป็นโคลง ๘๐ บท และมีแม่โคลงซึ่งเป็นพระนาม ๑ บท ประสูติ ๑ บท สิ้นพระชนม์ ๑ บท บานแพนกแต่งโคลง ๑ บท รวม ๔ บท จึงรวมเป็นโคลง ๘๔ บท

จำนวนโคลงเหล่านี้ เมื่อเขียนแล้วได้เข้ากรอบติดผนังพระเมรุไว้ทั้ง ๔ มุข มุขละ ๑๐ เรื่อง ๑๐ กรอบ แต่แม่โคลง ๔ บท ๔ กรอบนั้นได้ติดไว้ที่เสาใหญ่ทั้ง ๔ ทิศ และฌคลงเหล่านี้ เมื่อสิ้นสุดการพระเมรุแล้ว ได้นำไปติดไว้ยังพระวิหารหลวง วัดบรมวงศ์อิศรวรารามต่อไป

ประวัติการแต่ง

โคลงพระราชพิธีทวาทศมาสได้รับการตีพิมพ์รวมทั้งสิ้น ๔ ครั้ง ในการพิมพ์ครั้งแรกไม่มีคำนำ ส่วนในการพิมพ์ครั้งที่ ๒ และครั้งที่ ๓ กล่าวไว้ในคำนำว่า สมเด็จพระเจ้าบรมวงศ์เธอเจ้าฟ้ามหามาลา กรมพระยาบำราบปรปักษ์ ทรงพระนิพนธ์โคลงพระราชพิธีทวาทศมาสขึ้นในรัชสมัยพระบาทสมเด็จพระจอมเกล้าเจ้าอยู่หัว ส่วนคำนำในการพิมพ์ครั้งที่ ๔ กล่าวว่าพระองค์ทรงพระนิพนธ์โคลงพระราชพิธีทวาทศมาสในรัชสมัยพระบาทสมเด็จพระจุลจอมเกล้าเจ้าอยู่หัว แต่จากการศึกษาเนื้อเรื่องโดยเปรียบเทียบกับเหตุการณ์ทางประวัติศาสตร์ พบว่าโคลงหลายบทกล่าวถึงเหตุการณ์หลายอย่างที่เกิดขึ้นในรัชสมัพระบาทสมเด็จพระจุลจอมเกล้าเจ้าอยู่หัว อาทิ การกล่าวถึงช้างเผือกที่ขึ้นระวาง ๔ ช้าง คือ พระวิมลรัตนกิริณี พระศรีเสวตวรลักษณ์ พระเสวตสุวพา และพระเสวตรวรวรรณ ไว้ในโคลง ๒ บทว่า

มีคชพาหนะทั้ง พังพลาย
ตำแหน่งชื่อระวางหลาย เลิศล้น
อิกเหล่าอัศวราย เรียงชื่อ ระวางนา
เจ็ดหมู่มิ่งม้าต้น แปลกพื้นเปลี่ยนพรรณ

ต้น**พระวิมลรัตน**ล้ำ กริณี หนึ่งเอย
พระศรีเสวตรวรลักษณ์ ผ่องแผ้ว
พระเสวตสุวภามี พรรณผุด ผาดแฮ
พระเสวตรวรวรรณแกล้ว กลั่นกล้ากลางสมร

(สมเด็จเจ้าฟ้ามหามาลา กรมพระยาบำราบปรปักษ์, ๒๕๔๕: ๑๗-๑๘)

พันตรี สุจิตร ตุลยานนท์ (๒๕๑๙) ระบุว่า ช้างเผือกทั้ง ๔ ช้างเป็นช้างที่ขึ้นระวางในรัชกาลที่ ๔ ช้างหนึ่ง คือ พระวิมลรัตนกิริณี เป็นช้างพังเผือกโท พระสุนทรราชวงศา เจ้าเมืองยโสธรนำถวาย สมโภชขึ้นระวาง ณ วันพุธ ขึ้น ๖ ค่ำ เดือน ๙ ปีฉลู จุลศักราช ๑๒๑๕ ตรงกับพุทธศักราช ๒๓๙๖

ช้างเผือกอีก ๓ ช้าง เป็นช้างที่ขึ้นระวางในรัชกาลที่ ๕ ได้แก่

พระศรีเสวตรวรลักษณ์ เป็นช้างพลายเผือกโท เจ้ายุติธรรม เจ้าเมืองจำปาศักดินำถวาย สมโภชขึ้นระวาง ณ วันพุธ แรม ๕ ค่ำ เดือน ๗ ปีกุน จุลศักราช ๑๒๓๗ ตรงกับพุทธศักราช ๒๔๑๘

พระเสวตรสุวภาพรรณ เป็นช้างพลายเผือกโท พระรัตนวงษา เจ้าเมืองสุวรรณภูมิ พระยาไชยสุนทร เจ้าเมืองกาฬสินธุ์ นำถวาย สมโภชขึ้นระวาง ณ วันอาทิตย์ เดือน ๔ ปีวอก จุลศักราช ๑๒๓๔ ตรงกับพุทธศักราช ๒๔๑๕

พระเสวตรวรวรรณ เป็นช้างพลายด่างดำพงษ์ถนิม พระเจ้ากาวิโลรสสุริยวงษ์ พระเจ้านครเชียงใหม่ นำถวาย สมโภชขึ้นระวาง ณ วันพุธ เดือน ๑๐ ปีมะเมีย จุลศักราช ๑๒๓๒ ตรงกับพุทธศักราช ๒๔๑๓

นอกจากนี้สมเด็จพระเจ้าบรมวงศ์เธอ เจ้าฟ้ามหามาลา กรมพระยาบำราบปรปักษ์ ยังทรงกล่าวถึงการสร้างวัดราชบพิธสถิตมหาสีมาราม ในรัชสมัยพระบาทสมเด็จพระจุลจอมเกล้าเจ้าอยู่หัว ดังปรากฏโคลงว่า

บำเพ็ญทานอุทิศสร้าง อาราม เอี่ยมฤๅ
โบสถ์พิหารสี่ตาม ทิศตั้ง
กุฏิหมู่ประทานนาม **วัดราช บพิธ**เอย
สถูปเลิศสถานตั้ง ที่ล้อมระเบียงกลม

(สมเด็จเจ้าฟ้ามหามาลา กรมพระยาบำราบปรปักษ์, ๒๕๔๕: ๑๘)

สุดารา สุจฉายา (๒๕๔๘: ๑๓๒-๑๓๕) ให้ข้อมูลว่า พระบาทสมเด็จพระจุลจอมเกล้าเจ้าอยู่หัว ทรงพระกรุณาโปรดเกล้าฯ ให้สร้างวัดราชบพิธสถิตมหาสีมาราม ในปี พ.ศ. ๒๔๑๒ โดยมีพระราชประสงค์ให้เป็นวัดประจำรัชกาล พระราชทานนามว่า "วัดราชบพิธสถิตมหาสีมาราม" หมายถึง วัดที่พระมหากษัตริย์ทรงสร้าง และมีมหาสีมาอันเป็นเสาศิลาจำหลักยอดเป็นรูปเสมาธรรมจักร ๘ เสา ตั้งเป็นสีมาที่กำแพง ๘ ทิศ "ราชบพิธ" หมายถึง พระอารามที่พระเจ้าแผ่นดินทรงสร้าง "สถิตมหาสีมาราม" หมายถึง พระอารามซึ่งมีมหาเสมาหรือเสมาใหญ่ มีพระวรวงศ์เธอ พระองค์เจ้าประดิษฐวรการ พระเจ้าบรมวงศ์เธอ กรมหลวงสรรพสาตรศุภกิจ และเจ้าพระยาธรรมาธิกรณาธิบดี (ม.ร.ว. ปุ้ม มาลากุล) เป็นผู้อำนวยการก่อสร้าง มีลักษณะผสมระหว่างสถาปัตยกรรมไทยและยุโรป กล่าวคือ ลักษณะภายนอกเป็นสถาปัตยกรรมไทย ส่วนภายในออกแบบตกแต่งอย่างตะวันตก

หลักฐานสำคัญที่ระบุว่าโคลงพระราชพิธีทวาทศมาสควรจะแต่งขึ้นในรัชสมัยพระบาทสมเด็จพระจุลจอมเกล้าเจ้าอยู่หัว คือการที่ทรงกล่าวถึงการเสด็จประพาสชวาและสิงคโปร์ของพระบาทสมเด็จพระจุลจอมเกล้าเจ้าอยู่หัว ครั้งที่ ๑ และครั้งที่ ๒ โดยในครั้งที่ ๒ ได้เสด็จพระราชดำเนินเลยไปยังประเทศพม่าและอินเดียด้วย ดังปรากฏในโคลงว่า

พระเสด็จประพาสด้าว แดนชวา
ประทับสิงคโปร์บุรา ใหม่สร้าง
ปัตเวียกับจะมา รังเกาะ อีกเอย
เมืองแขกใหญ่น้อยบ้าง กลับเข้าคืนกรุง

(สมเด็จเจ้าฟ้ามหามาลา กรมพระยาบำราบปรปักษ์, ๒๕๔๕: ๒๐)

ปางเสด็จครั้งนั้นเมื่อ ดลปี มะเมียแฮ
เดือนสี่แรมฤดี ที่ห้า
ศุกรวารอุดมดี ฤกษ์ใหญ่ ยิ่งนา
วันพระเจ้าจอมหล้า เสด็จด้วยขบวนกล

กลับถึงที่นั่งเบื้อง ชลสถาน
จิตรมาสโสรวาร บอกไว้
เวลาบ่ายสี่โมงนาน เศษน่อย หนึ่งนา
แรมสิบเอ็ดค่ำได้ เสด็จขึ้นจากเรือ

(สมเด็จเจ้าฟ้ามหามาลา กรมพระยาบำราบปรปักษ์, ๒๕๔๕: ๒๐)

พระดำเนินอีกครั้งเมื่อ ภายหลัง อีกพ่อ
สิงคโปร์ปีนัง ร่างกุ้ง
โมระแมงค่ามไปยัง กรกุ ตาเฮย
ปากอ่าวตรงกลางคุ้ง ทอดได้ถึงเมือง

(สมเด็จเจ้าฟ้ามหามาลา กรมพระยาบำราบปรปักษ์, ๒๕๔๕: ๒๑)

กลับลงแล้วแยกเลี้ยว ทางจำ เพาะเฮย
อากะราเบนรีคำ บอกแจ้ง
ลักเนากับเมืองบำ เบต่อ มานา
ยังอีกเล็กน้อยแกล้ง หยุดย้ายหลายเมือง

กลับลงนาเวศเบื้อง กรกุตา
แวะปุเก็จพงา ฟากนี้
เมืองไทรอีกสงขลา เป็นสี่ เมืองพ่อ
กลับคืนกรุงดั่งกี้ ก่อนด้วยเรือกล

(สมเด็จเจ้าฟ้ามหามาลา กรมพระยาบำราบปรปักษ์, ๒๕๔๖: ๒๑)

กลับถึงกรุงเทพนั้น วันเสาร์
เช้ากำหนดโมงเนา ครบห้า
เจตรมาสศุกรปักษ์เคา รบเจ็ด ค่ำแฮ
วอกอยู่ตรีศกหน้า เขตต้นศกเถลิง

(สมเด็จเจ้าฟ้ามหามาลา กรมพระยาบำราบปรปักษ์, ๒๕๔๖: ๒๒)

พระบาทสมเด็จพระจุลจอมเกล้าเจ้าอยู่หัวเสด็จประพาสต่างประเทศครั้งแรกที่สิงคโปร์และชวา ระหว่างวันที่ ๙ มีนาคม พ.ศ. ๒๔๑๓ ถึงวันที่ ๑๕ เมษายน พ.ศ. ๒๔๑๔ รวม ๓๘ วัน ขณะมีพระชนมพรรษา ๑๗ พรรษา โดยมีจุดมุ่งหมายที่สำคัญคือการทอดพระเนตรความเจริญของต่างชาติที่อยู่ภายใต้การปกครองของชาติยุโรป เพื่อการเตรียมพระองค์เมื่อทรงปกครองประเทศด้วยพระองค์เอง

ในเวลานั้นสิงคโปร์เป็นอาณานิคมของอังกฤษ พระบาทสมเด็จพระจุลจอมเกล้าเจ้าอยู่หัวเสด็จไปทอดพระเนตรที่ทำการรัฐบาล พิพิธภัณฑ์ การไปรษณีย์ โรงเรียน ศาล โรงพยาบาล เป็นต้น ส่วนชวาเป็นอาณานิคมของฮอลันดา พระองค์ได้เสด็จไปเมืองปัตตาเวียและสมารัง ทอดพระเนตรที่ทำการของรัฐบาล โรงงานทำปืนไรเฟิล โรงทหาร ศาล พิพิธภัณฑ์ โรงพยาบาล กิจการรถไฟ เป็นต้น

ส่วนการเสด็จประพาสต่างประเทศครั้งที่ ๒ นั้น เกิดจากการที่พระบาทสมเด็จพระจุลจอมเกล้าเจ้าอยู่หัวมีพระราชดำริจะเสด็จประพาสทวีปยุโรปเพื่อทอดพระเนตรเมืองหลวงของประเทศต่างๆ เพื่อจะได้ทอดพระเนตรความเจริญที่แท้จริงของยุโรป เพราะที่เสด็จไปสิงคโปร์และชวาก็เป็นเพียงอาณนิคม แต่ขุนนางชั้นผู้ใหญ่มีความเห็นว่าระยะทางไกลมาก เรือพระที่นั่งที่เหมาะสมและปลอดภัยก็ไม่มี และเห็นควรว่าถ้าเสด็จไปอินเดียจะเหมาะกว่า เพราะไม่ไกลมาก และเป็นประเทศใหญ่คล้ายกับประเทศในทวีปยุโรป

พระบาทสมเด็จพระจุลจอมเกล้าเจ้าอยู่หัวเสด็จประพาสอินเดียซึ่งในเวลานั้นเป็นอาณานิคมของอังกฤษ ระหว่างวันที่ ๑๖ ธันวาคม พ.ศ. ๒๔๑๔ ถึงวันที่ ๑๖ มีนาคม พ.ศ. ๒๔๑๔ รวมเวลา ๓ เดือน

ในโคลงอีกบทหนึ่ง สมเด็จเจ้าฟ้ามหามาลา กรมพระยาบำราบปรปักษ์ ได้ทรงเอ่ยพระนาม สมเด็จกรมพระยาปวเรศวริยาลงกรณ์ ว่า “กรมพระปวเรศ” ดังนี้

กรมพระปวเรศเจ้า	จอมสงฆ์
อีกหม่อมเจ้าห้าองค์	แฉกล้วน
ราชาเจ็ดสิบคง	เศษสี่ อีกนา
รวมแฉกงาสานถ้วน	ครบได้ดังนิมนต์

(สมเด็จเจ้าฟ้ามหามาลา กรมพระยาบำราบปรปักษ์, ๒๕๔๖: ๑๑๖)

ทั้งนี้ หนังสือเรื่องตั้งพระราชาคณะผู้ใหญ่ในกรุงรัตนโกสินทร์ เล่ม ๑ (สมมติอมรพันธุ์: ๒๕๔๕ข) ระบุว่า "สมเด็จกรมพระยาปวเรศวริยาลงกรณ์" ทรงได้รับการเลื่อนพระสมณฐานันดรจาก "กรมหมื่นบวรรังสีสุริยพันธุ์" เป็น "พระเจ้าบรมวงศ์เธอ กรมพระปวเรศวริยาลงกรณ์" ในรัชกาลที่ ๕ เมื่อวันศุกร์ เดือน ๓ ขึ้น ๖ ค่ำ ปีระกา พ.ศ. ๒๔๑๖ ก่อนจะได้รับการสถาปนาเป็น "สมเด็จกรมพระยา" ในปีเถาะ พ.ศ. ๒๔๓๔ หลังจากสมเด็จพระเจ้าบรมวงศ์เธอ เจ้าฟ้ามหามาลา กรมพระยาบำราบปรปักษ์ สิ้นพระชนม์แล้ว ๕ ปี

เหตุการณ์สุดท้ายในรัชกาลที่ ๕ ที่โคลงพระราชพิธีทวาทศมาสกล่าวถึงคือ การได้พระศรีเสวตรวรลักษณ์ ที่เจ้าเมืองสุวรรณภูมิ พระยาไชยสุนทร เจ้าเมืองกาฬสินธุ์ น้อมเกล้าฯ ถวายในปีพุทธศักราช ๒๔๑๘ เหตุการณ์ทั้งหมดนี้ช่วยให้วิเคราะห์ช่วงเวลาที่สมเด็จพระเจ้าบรมวงศ์เธอ เจ้าฟ้ามหามาลา กรมพระยาบำราบปรปักษ์ ทรงพระนิพนธ์โคลงพระราชพิธีทวาทศมาสได้ว่าอยู่ ระหว่างปีพุทธศักราช ๒๔๑๘ ถึงปีพุทธศักราช ๒๔๒๙ อันเป็นปีที่สิ้นพระชนม์

การที่คำนำในการพิมพ์ครั้งที่ ๒ และครั้งที่ ๓ กล่าวว่า สมเด็จพระเจ้าบรมวงศ์เธอ เจ้าฟ้ามหามาลา กรมพระยาบำราบปรปักษ์ ทรงพระนิพนธ์โคลงพระราชพิธีทวาทศมาสขึ้นในสมัยพระบาทสมเด็จพระจอมเกล้าเจ้าอยู่หัว ช่วยให้สันนิษฐานได้ว่าอาจเริ่มทรงพระนิพนธ์ในสมัยรัชกาลที่ ๔ และทรงพระนิพนธ์ต่อเนื่องมาจนถึงรัชสมัยของพระบาทสมเด็จพระจุลจอมเกล้าเจ้าอยู่หัว

เนื้อหา

เนื้อเรื่องเริ่มด้วยบทประณามพจน์ กล่าวถึงความเจริญรุ่งเรืองสุขสงบของบ้านเมือง ความงามของปราสาทพระราชวัง พระราชมนเทียร แล้วกล่าวยอพระเกียรติพระบาทสมเด็จพระจุลจอมเกล้าเจ้าอยู่หัว ว่าทรงปกครองบ้านเมืองด้วยทศพิธราชธรรม บ้านเมืองมีความเจริญรุ่งเรือง ทันสมัยทัดเทียมนานาอารยประเทศ กองทัพมีความแข็งแกร่ง มีพ่อค้าวาณิชจากต่างประเทศเดินทางเข้ามาติดต่อค้าขาย ฝนตกต้องตามฤดูกาล พืชพรรณธัญญาหารอุดมสมบูรณ์ และกล่าวถึงการเสด็จพระราชดำเนินไปต่างประเทศของพระบาทสมเด็จพระจุลจอมเกล้าเจ้าอยู่หัว

ต่อจากนั้นจึงเริ่มกล่าวถึงพระราชพิธีต่างๆ ในแต่ละเดือน เริ่มตั้งแต่เดือน ๕ เป็นต้นไป ดังนี้

๑. เดือนห้า

๑.๑ พระราชพิธีถือน้ำพระพิพัฒน์สัตยา

พระราชพิธีถือน้ำพระพิพัฒน์สัตยากระทำในวันขึ้น ๓ ค่ำ ณ พระอุโบสถวัดพระศรีรัตนศาสดาราม มีพราหมณ์โหรดาจารย์ทำพิธีแช่งน้ำชุบศร มีพระบรมวงศานุวงศ์ข้าราชการทั้งฝ่ายทหารและพลเรือน ท้าวนางเถ้าแก่ ตลอดจนภริยาของบรรดาขุนนางที่ต่างแต่งตัวอย่างเต็มยศ เข้าร่วมพิธี

๑.๒ พระราชพิธีคเชนทรัศวสนาน

พระราชพิธีคเชนทรัศวสนานเป็นพิธีที่กระทำต่อจากพิธีถือน้ำพระพิพัฒน์สัตยา คือหลังจากทำพิธีถือน้ำพระพิพัฒน์สัตยาในตอนเช้าแล้ว ในตอนบ่ายจะเป็นการประกอบพระราชพิธีคเชนทรัศวสนาน มีพระสงฆ์สวดพระปริตรที่พระที่นั่งสุทไธสวรรย์ มีช้างเผือกตั้งกระบวนแห่ กระบวนแรก ช้างพลายมีชื่อผูกพระที่นั่งกาญจนฉันท์ทรงพระเทวกรรมเดินเข้ากระบวนแวดล้อมด้วย ทวน ธนู แส้หวาย ตะบอง กระชิง ธงมังกร และธงฉาน มีปี่กลองชนะ แตรฝรั่ง แตรงอน และสังข์ กระบวนที่ ๒ เป็นกระบวนช้างดั้ง กระบวนที่ ๓ มีหมอควาญขี่ช้างพังเดินนำหน้า ในโคลงพระราชพิธีทวาทศมาส ออกนามช้างไว้ ได้แก่ พระวิมลรัตน์ พระเสวตรสุวภา พระเสวตรวรลักษณ์ พระเสวตรวรวรรณ ถัดจากนั้นจึงเป็นกระบวนช้างพระที่นั่งละคอ

ต่อนั้นไปเป็นกระบวนม้า มีข้าราชการกรมม้าจูงม้าพระที่นั่งเข้ากระบวน ขุนหมื่นกรมม้าขี่ม้านำแทรกในกระบวน ปี่กลองมลายูเดินระหว่างริ้ว เครื่องยศเครื่องแห่มีลักษณะเดียวกับกระบวนช้าง แต่ไม่มีแตรสังข์ ในกระบวนม้านี้มีรถอย่างยุโรปเทียมด้วยม้าเทศด้วย

เมื่อสิ้นกระบวนม้าแล้วจึงต่อเนื่องด้วยกระบวนโคกระบือของกรมเกษตร ตกแต่งเขาและลำตัวอย่างสวยงาม มีกระดึงผูกคอที่ส่งเสียงดังขณะเดินตลอดเวลา

ต่อไปเป็นกระบวนทหารเดินเท้าสี่หมู่แต่งตัวตามสังกัดของตน กระบวนเหล่านี้เดินผ่านให้ทอดพระเนตรที่หน้าพระที่นั่งสุทไธสวรรย์ไปจนถึงป้อม มีเกยข้างถนน ๒ เกย เกยหนึ่งมีพราหมณ์ประพรมน้ำมนต์ และอีกเกยหนึ่งมีพระสงฆ์ประพรมน้ำมนต์ตลอดกระบวน

เมื่อเดินจนสิ้นกระบวนแล้ว จึงปล่อยม้าห้อ พิธีนี้มีประชาชนให้ความสนใจมาเฝ้าดูเป็นจำนวนมาก

ครั้นเสร็จสิ้นการเดินแห่แล้ว เจ้าพนักงานจัดบายศรีใบตอง บายศรีเงิน บายศรีทอง และบายศรีแก้ว ไปตั้งสมโภชเวียนเทียนพระยาช้างต้น ช้างพระที่นั่ง ม้าพระที่นั่งทุกโรง เป็นเสร็จการพระราชพิธีคเชนทรัศวสนาน

๑.๒.๑ พิธีทอดเชือก ดามเชือก

พิธีทอดเชือก ดามเชือก เป็นพิธีที่ทำควบคู่กับพิธีคเชนทรัศวสนาน มีพราหมณ์พฤฒิบาศอ่านพระเวท แล้วทอดเชือก มีการทำท่าทางเลียนอย่างช้าง (ปรายเปรียง) และรำพัดชา เพื่อไหว้ครู เวลาเช้าของวันถัดมามีพิธีเหมือนที่กล่าวมา แต่เปลี่ยนจากการทอดเชือกเป็นดามเชือก

๑.๓ พระราชพิธีสงกรานต์

ช่วงเวลาสงกรานต์นั้นอยู่ระหว่างวันขึ้น ๔ ค่ำ เดือน ๕ หรือเดือนที่พระจันทร์เข้าสู่ฤกษ์จิตรา เรียกว่า จิตรมาส กับวันขึ้น ๔ ค่ำ เดือน ๖ มีการก่อพระเจดีย์ทรายตามพระอารามหลวงผลัดเปลี่ยนหมุนเวียนกันไปวัดละปี ในวันเนามีการตั้งพระชันษา สรงน้ำ และถวายภัตตาหารกับผ้าไตรแพรแด่พระราชาคณะ ๖๐ รูป

วันเถลิงศกขึ้นปีใหม่มีการตั้งมุรธาภิเษกพระบาทสมเด็จพระเจ้าอยู่หัว เจ้าพนักงานพระราชพิธีจัดเตรียมน้ำโสรจสรง เมื่อได้ฤกษ์อันเป็นชัยมงคล เสด็จขึ้นสู่ที่สรง มีพระมหาเศวตฉัตรกางกั้น ทรงสรงน้ำพระองค์เองด้วยพระเต้าอุทก ส่วนพระครอบและพระมหาสังข์ทั้งแปด พราหมณ์เป็นผู้ถวาย ขณะนั้นพระสงฆ์สวดพุทธชัยมนต์ เจ้าพนักงานประโคมพิณพาทย์ดุริยางค์ดนตรี จากนั้นเสด็จพระราชดำเนินเข้าสู่ท้องพระโรงเพื่อถวายภัตตาหารเพลแด่พระภิกษุสงฆ์ พระสงฆ์สดับปกรณ์ผ้าคู่ ทรงหลั่งทักษิโณทกพระราชอุทิศแด่พระประยูรญาติที่สิ้นพระชนม์ไปแล้ว ส่วนพระทรายที่ก่อไว้นั้นให้ยกมาตั้งบนเตียงเรียงรายไปจนตลอดท้องพระโรง ตั้งบายศรีทำพิธีเวียนเทียนพระทราย ชาวดนตรีประโคม เสร็จพิธีมีกระบวนแห่พระทรายไปส่งวัด

มีการสมโภชพระพุทธมหามณีรัตนปฏิมากร ตั้งแต่เวลาบ่ายถึงเย็นเป็นเวลา ๓ วัน มีบายศรีตั้งเตียง ๓ สำรับ คือ บายศรีแก้ว บายศรีทอง และบายศรีเงิน เจ้าพนักงานประโคมพิณพาทย์ ผู้เข้าร่วมพิธีต่างล้อมวงเวียนเทียนรอบองค์พระพุทธปฏิมา

ในช่วงวันสงกรานต์นี้ ปรากฏว่าบรรดาชาวบ้านต่างเที่ยวเล่นกันอย่างสบายใจ บ้างจับกลุ่มเล่นการพนันกันอย่างเสรี ที่เป็นคนดีมีศีลธรรมก็ไปทำบุญที่วัด

๒. เดือนหก

๒.๑ พระราชพิธีพืชมงคลจรดพระนังคัล

พระราชพิธีพืชมงคลและจรดพระนังคัลเป็นพิธีที่ทำคู่กัน ทำพิธีที่มณฑลพิธีท้องสนามหลวง โดยตั้งพระพุทธรูปขอฝน เมล็ดพืชพรรณธัญญาหารใส่ถุงใส่ห่อ บาตรน้ำมนต์ พระเต้า และพระมหาสังข์

วันแรกประกอบพระราชพิธีพืชมงคล ขุนนางยศเจ้าพระยาผู้ทำหน้าที่พระยาแรกนา กับเทพี ๔ คน มาพร้อมกัน ณ พลับพลาที่ประทับ เพื่อฟังพระสงฆ์เจริญพระพุทธมนต์ จบแล้วพระราชทานน้ำสังข์ และทรงเจิม เพื่อความเป็นสิริมงคล

ที่โรงพิธีที่ท้องสนามหลวง พราหมณ์ทำพิธีบวงสรวง มีสังข์ กลศ พระเต้าเบญจคัพย์ พระเต้านพวัค เป็นเครื่องประกอบพิธี

วันรุ่งขึ้นประกอบพระราชพิธีจรดพระนังคัล เมื่อได้ฤกษ์อันเป็นอุดมมงคลแล้ว พระยาแรกนา นุ่งสนับเพลาผ้ายก สวมเสื้อเยียรบับคาดเข็มขัดทับ แล้วสวมครุยโปร่งตาชุนทับอีกชั้นหนึ่ง สวมแหวนนิ้วละ ๑ วง ทั้งหมด ๘ นิ้ว ศีรษะสวมลำพอกผ้าตาดทอง นั่งเสลี่ยงมาพร้อมด้วยเทพีคู่หาบตั้งกระบวนแห่เข้าสู่มณฑลพิธี ประกอบด้วยบโทนถือดาบนำหน้ากระบวน ถัดมามีกระบวนทหารถืออาวุธต่างๆ เช่น เขน โล่ ดาบเชลย ง่าม ง้าว ดั้ง ตะบอง ทวนหอก ง้าว และมีปี่ กลองชนะบรรเลง ทหารถือกระชิงทองหน้ากระบวนคู่หนึ่ง หลังกระบวนคู่หนึ่ง มีทหารถือกลด ทานตะวัน เครื่องยศ ทหารแต่ละคนต่างแต่งตัวตามยศศักดิ์ของตนอย่างสวยงาม

เมื่อกระบวนแห่เคลื่อนมาถึงมณฑลพิธีท้องสนามหลวง พระยาแรกนาลงจากเสลี่ยงเข้าไปในโรงพิธีพราหมณ์มีผ้าขาวกั้นเป็นวงปิดล้อม จุดธูปเทียนบูชาถวายสักการะเทวรูปสำคัญแล้วตั้งสัตยาธิษฐานหยิบผ้านุ่ง เมื่อรดน้ำสังข์เสร็จ จึงอธิษฐานจับผ้านุ่งในพานตามประเพณีโบราณ ๑ ผืนเป็นการเสี่ยงทาย ความกว้างหรือความแคบของผ้านุ่งที่พระยาแรกนาเสี่ยงจับขึ้นมานั้น จะทำนายปริมาณน้ำฝนที่จะตกลงมาในปีนั้น จากนั้นนุ่งผ้าที่เสี่ยงหยิบได้ทับผ้านุ่งเดิมอีกชั้นหนึ่ง เตรียมออกแรกนา

ขุนเกษตรจูงพระโคคู่เข้าเทียมแอกตั้งริ้วกระบวน พราหมณ์ส่งหางไถและพระแสงปฏักให้พระยาแรกนา หน้ากระบวนมีพราหมณ์เป่าสังข์นำ ๑ คู่ ราชบัณฑิตพรมน้ำพระปริตรลงบนสนามไถ เจ้าพนักงานประโคมแตรสังข์พิณพาทย์ฆ้องชัย เมื่อไถดะครบ ๓ รอบแล้วจึงไถแปรอีก ๓ รอบ

ส่วนเทพีทั้ง ๔ นั้น นุ่งผ้าเข้มขาบยกทอง ห่มผ้าแพร ๒ ชั้น หาบกระเชอปิดทองบรรจุข้าวปลูก เดินตามพระยาแรกนา เมื่อพระยาแรกนาหว่านข้าวปลูกเสร็จแล้ว ขุนเกษตรแก้พระโคจากไถ นำพระโคมาสู่ที่โรงพิธี พราหมณ์เสี่ยงของกิน ๖ สิ่งตั้งเลี้ยงพระโค ได้แก่ หญ้า ข้าว เหล้า น้ำ ถั่ว งา โหรหลวงถวายคำทำนายไปตามเกณฑ์ที่เสี่ยงทายได้ เสร็จแล้วตั้งกระบวนแห่เทวรูปทรงพระราชยานกงกลับ แวดล้อมด้วยเครื่องสูง ธงจีน มีกลองชนะ แตร สังข์ ประโคม

พระราชพิธีพืชมงคลและจรดพระนังคัลแรกนานี้ มีประชาชนหญิงชายสนใจมาดูพิธีเป็นจำนวนมาก ต่างคนต่างพาลูกหลานบุตรภรรยาของตน และต่างสวมเสื้อผ้าอย่างทันสมัยสวยงามมาประกวดประขันกัน

๒.๒ การพระราชกุศลวิสาขบูชา

การพระราชกุศลวิสาขบูชา ซึ่งตรงกับวันขึ้น ๑๕ ค่ำ เดือน ๖ ของทุกปี พระบาทสมเด็จพระเจ้าอยู่หัวโปรดให้มีการสักการบูชาสมเด็จพระสัมมาสัมพุทธเจ้าเป็นการใหญ่ ทรงพระกรุณาโปรดเกล้าฯ ให้นิมนต์พระสงฆ์ทรงสมณศักดิ์วันละ ๒๐ รูปมาฉันที่พระที่นั่งในพระบรมมหาราชวังตลอด ๓ วัน และทรงถวายบิณฑบาตด้วยพระหัตถ์ของพระองค์เองทุกวัน

วันสุดท้ายนั้นมีการนิมนต์พระสงฆ์ ๔๐๐ รูป สดับปกรณ์กาลานุกาล จบแล้วถวายข้าวกระทง มีเทศนาวันละ ๒๐ กัณฑ์ มีเทียนดูหนังสือ เทียนธูปบูชากัณฑ์เทศน์ ผ้าไตรจีวร กระจาดเครื่องบริโภค สิ่งของเครื่องบูชากัณฑ์เทศน์นั้น ให้เจ้ากรมปลัดกรมมารับไปถวายทุกวัดทั้ง ๓ วัน นอกจากนี้ ยังมีการปล่อยสรรพสัตว์เป็นพระราชกุศล

ส่วนในวัดธรรมยุติกนิกายมีพิธียิ่งไปกว่านั้น คือ มีการจุดเทียนรุ่ง เทียนราย และมีการเดินเทียน ตลอดมีพระธรรมเทศนาตลอดทั้งคืน

๓. เดือนเจ็ด

๓.๑ การพระราชกุศลสลากภัต

เดือน ๗ เป็นเดือนที่ว่างเว้นจากการประกอบพระราชพิธีใดๆ สำหรับพระนคร พระบาทสมเด็จพระเจ้าอยู่หัวโปรดให้จัดเหล่าสตรีชาววังจัดสลากภัตเดินหาบ ไปถวายพระสงฆ์วัดราชบพิธ เพื่อเป็นการประกวดประชันการแต่งกายให้คนภายนอกได้ดู มีการประดับตกแต่งเครื่องแต่งกายและหาบสลากภัตอย่างวิจิตรงดงาม

๔. เดือนแปด

๔.๑ การพระราชกุศลทรงผนวชและอุปสมบทนาคหลวง

เดือน ๘ เป็นเดือนเริ่มต้นของการเข้าพรรษา บรรดาเจ้านายเชื้อพระวงศ์จะได้อุปสมบทเป็นพระภิกษุเพื่อศึกษาสิกขาบท พระบาทสมเด็จพระเจ้าอยู่หัวโปรดให้มีการฉลองนาคหลวงที่พระที่นั่งอมรินทรวินิจฉัย เวลาบ่ายเจ้าพนักงานจัดตั้งบายศรีทอง บายศรีเงิน และบายศรีแก้ว หุ้มผ้ายอดตอง กับมีผ้าไตร บาตร เครื่องบริขาร ธูปเทียน และกรวยอุปัชฌาย์

นาคหลวงนั้นโปรดให้แต่งตัวที่ทิมคด นุ่งผ้าพื้นสีสดมีจีบห้อย คาดเข็มขัด สวมเสื้อครุยลดไหล่ขวาวงเฉวียนแบบผ้าสไบเฉียง สวมแหวนแปดนิ้ว เสร็จแล้วนั่งเสลี่ยงกั้นพระกลดกำมะลอเข้าสู่ท้องพระโรง นาคที่จะบวชหันหน้าไปทางบายศรี พราหมณ์เบิกแว่นเวียนเทียนสมโภชนาคหลวง พระบาทสมเด็จพระเจ้าอยู่หัว พระบรมวงศานุวงศ์ ข้าราชการเวียนเทียน

เจ้าพนักงานประโคมฆ้องชัย สังข์ แตร ดุริยางค์ เมื่อเวียนเทียนครบ ๓ รอบ พราหมณ์เบิกบายศรี คลี่ผ้าห่อยอดตองออกพับไว้แล้วนำมาวางบนตักนาค ครั้นเวียนเทียนครบ ๕ รอบ พราหมณ์ดับเทียนด้วยพลูคะแนน มีการตักขวัญทั่วทุกชั้นบายศรี ป้อนน้ำมะพร้าวให้แก่นาคด้วยช้อนทอง ครบ ๓ ครั้งแล้วเจิมหน้า เป็นเสร็จสิ้นพิธีสมโภช คืนที่ทำขวัญนี้นาคต้องนอนค้างที่วัดพระศรีรัตนศาสดาราม ในพระบรมมหาราชวัง

เช้าวันรุ่งขึ้นแต่งตัวนาคเหมือนวันทำขวัญ แต่เปลี่ยนผ้านุ่งผ้าห่มเป็นสีขาวล้วน เสร็จแล้วนั่งเสลี่ยงไปโปรยทานที่เกยโปรยทาน นาคหลวงแต่ละองค์ชาวคลังถวายเงินสำหรับโปรยทานองค์ละ ๕ ตำลึง แต่หากว่าเป็นนาคเอกก็จะมีการเพิ่มเงินให้ด้วย เมื่อขบวนแห่นาคหลวงถึงวัดพระศรีรัตนศาสดาราม เจ้าพนักงานพระราชพิธีพานาคหลวงเข้าโบสถ์ ขณะนั้นพิณพาทย์ประโคม นาคหลวงถวายบังคมพระบาทสมเด็จพระเจ้าอยู่หัว จากนั้นนาคหลวงพากันคลานไปจุดเทียนบูชาพระพุทธมหามณีรัตนปฏิมากร เจ้าพนักงานภูษามาลาถวายผ้ากาสาวพัสตร์ให้นาครับเข้าไปกล่าวคำขอบรรพชา เมื่อสมเด็จพระอุปัชฌาย์ทำพิธีบรรพชาและอุปสมบทให้เป็นพระภิกษุแล้ว พระบาทสมเด็จพระเจ้าอยู่หัวทรงประเคนเครื่องบริขารเสร็จแล้วเสด็จกลับ

ธรรมเนียมการบวชนาคหลวงนี้ ใช้พระราชาคณะ ๓๐ รูปทั้ง ๒ นิกาย คือ มหานิกาย และธรรมยุติกนิกายผสมกัน

๔.๒ การพระราชกุศลถวายเทียนพรรษา

การพระราชกุศลถวายเทียนพรรษา เริ่มต้นการประกอบพระราชพิธีในวันขึ้น ๑๓ ค่ำ ในวันแรกนี้มีพระราชาคณะ ๒๐ รูปเจริญพระพุทธมนต์บนพระที่นั่ง ในพระบรมมหาราชวัง วันรุ่งขึ้นถวายภัตตาหารแด่พระราชาคณะที่มาเจริญพระพุทธมนต์ตั้งแต่วันก่อน ในวันขึ้น ๑๕ ค่ำ นิมนต์พระสงฆ์ไทย มอญ ตั้งแต่ชั้นพระครูจนถึงชั้นพระราชาคณะ มารับถวายพุ่มและเทียนที่พระอุโบสถวัดพระศรีรัตนศาสดาราม ในพระบรมมหาราชวัง พระราชทานเทียนชนวนแก่พระบรมวงศานุวงศ์ ให้ไปจุดเทียนพรรษาตามพระอารามหลวง ในวันแรม ๑ ค่ำ มีการสดับปกรณ์กาลานุกาลในพระที่นั่ง ส่วนประชาชนต่างนำพุ่มเทียนไปถวายพระภิกษุสงฆ์ที่ตนเคารพนับถือในช่วงวันเข้าพรรษา

๕. เดือนเก้า

๕.๑ พระราชพิธีพรุณศาสตร์

พิธีขอฝน ฝ่ายพระพุทธศาสนามีพิธีชื่อพรุณศาสตร์ ทำพิธีที่ท้องสนามหลวง ส่วนศาสนาพราหมณ์มีพิธีชื่อสูตเมฆ ทำพิธีที่ด้านนอกสนามหลวง[๙]

พิธีทางฝ่ายพระพุทธศาสนาเริ่มด้วยการปลูกพลับพลาตั้งเตียงมณฑล ดาดเสาและเพดานด้วยผ้าขาว เชิญพระพุทธรูปสำหรับพิธีขอฝนทั้งหมดออกมาตั้ง[๑๐] พร้อมด้วยบาตรใส่น้ำและมัดหญ้าคา ให้ขุดสระสี่หลี่ยมกว้าง ๔ ศอก ยาว ๔ ศอก ลึก ๑ ศอก พูนดินเป็นคันรอบสูง ๑ ศอก ปักราชวัติ ฉัตร ธง รอบทั้ง ๔ มุม ปั้นพระสุภูตินั่งริมฝั่งสระ ตัวทาสีคราม หน้าทาเสนสีแดง นั่งขัดสมาธิแหงนหน้าดูฟ้า มุมสระทั้ง ๔ ทิศ มีนาคมุมละตัว โลกบาลมุมละองค์ ที่กลางสระมีรูปพระอินทร์ กับมีปลาช่อนใหญ่และบริวาร มีปลา เต่า กุ้ง ปู วางอยู่เรียงราย ตั้งศาลลด ๕ ศาล มีฉัตรธงประดับ บูชาด้วยธูปเทียน และศีรษะสุกร และเครื่องบายศรีทั้ง ๕ ศาล

พลับพลาท้องสนามหลวงตั้งแท่นปักเทียนชัย มีเตียงสำหรับพระสงฆ์สวดภาณ เสาและเพดานดาดด้วยผ้าขาว วงสายสิญจน์ล้อมพลับพลา มีกำหนดพระสงฆ์ ๒๕ รูป พระบาทสมเด็จพระเจ้าอยู่หัวทรงจุดเทียนชนวนถวายสมเด็จพระสังฆราชเจ้า ทรงรับมาจุดเทียนชัย พระสงฆ์เริ่มสวดมนต์ เจ้าพนักงานเป่าแตรสังข์ประโคม พระสงฆ์สวดจบ พระบาทสมเด็จพระเจ้าอยู่หัวเสด็จกลับ จากนั้นแบ่งพระสงฆ์ครั้งละ ๕ รูป ผลัดเปลี่ยนกันไปสวดทั้งคืนทั้งวันทุกวัน สวดพระพุทธมนต์เรื่องขอฝนในตอนเช้า รับพระราชทานฉันตอนเพลไปจนกว่าฝนจะตก จะมีการถวายเงินแด่พระสงฆ์ตามปริมาณน้ำฝนที่ตกลงมา ตั้งแต่ครึ่งเฟื้องและ ๑ สลึง ไปจนถึง ๑ ตำลึง ที่ศาลทั้ง ๕ ศาล โหรนั่งทำพิธีบูชาด้วยเครื่องกระยาบวช มีราชบัณฑิตมาภาวนานั่งชักประคำ ผลัดเปลี่ยนกันทั้งวันทั้งคืน

---

[๙] พระบาทสมเด็จพระจุลจอมเกล้าเจ้าอยู่หัว (๒๕๔๙: ๙) ทรงมีพระบรมราชาธิบายว่า กระทำที่ทุ่งส้มป่อย

[๑๐] พระบาทสมเด็จพระจุลจอมเกล้าเจ้าอยู่หัว (๒๕๔๙: ๙-๒๙) ทรงมีพระบรมราชาธิบายว่า มีพระบรมธาตุระย้า กินนรครอบพระเจดีย์ถม พระคันธารราษฎร์องค์ใหญ่ พระชัยวัฒน์ประจำรัชกาล พระปางห้ามสมุทร พระชัยเนาวโลหะน้อย พระทรมานข้าว และพระธรรม

พิธีพราหมณ์กระทำที่ด้านนอกสนามหลวง มีการปลูกโรงพระราชพิธีและเทวรูปมีเฉลียงพาไลโดยรอบ ในประธาน[๑๑]ไม่มุงหลังคา มุงไว้แต่ที่เฉลียงรอบสำหรับที่จะให้พราหมณ์นั่ง มีกระบวนแห่เทวรูปออกมาตั้ง พร้อมด้วยพระเต้าเบญจคัพย์ พระเต้านพวัค หม้อกุมภ์ กุณฑ์กลศ พระมหาสังข์ เรียงรายกันอยู่กลางแจ้งตรงกลางโรงพิธีนั้น นอกโรงมีการปั้นเมฆ เป็นมนุษย์แสดงอวัยวะเพศอย่างชัดเจนแสดงการสมสู่กัน มีราชวัติฉัตรธง สายสิญจน์กั้นโดยรอบ พราหมณ์ผลัดเปลี่ยนกันอ่านพระเวท

เมื่อทำพิธีทั้ง ๒ พิธีจนฝนตกลงมาแล้ว โปรดให้เลิกพิธีทั้งพุทธและพราหมณ์ มีการแห่พระพุทธรูปกระทำทักษิณาวรรตพระบรมมหาราชวัง ๓ รอบ ดับเทียนชัยที่โรงพิธีสงฆ์ พระสงฆ์รับพระราชทานฉัน และเครื่องบริขาร

หากปีใดฝนแล้งมาก พระบาทสมเด็จพระเจ้าอยู่หัวก็ทรงพระกรุณาโปรดเกล้าฯ ให้มีการแสดงช้างบำรูงา คือเอาช้างมาชนประลองกำลังกัน โดยนำช้างพลายที่กำลังตกมันมา ๒ เชือก มัดเท้าหลังของช้างเข้ากับเสาตะลุง คะเนว่าพอช้างชนกันจะถึงพอดี ให้ควาญช้างและนายท้ายช้างไสช้างมาชนกัน เมื่อช้างชนกันรู้แพ้ชนะแล้ว หมอช้างและควาญช้างจะออกมาร่ายรำขอ มี ๒ ท่า คือ ท่านางกราย และท่าจูงนางลีลา การรำขอถวายเป็นการขอฝนของพวกหมอควาญอีกอย่างหนึ่ง

๖. เดือนสิบ

๖.๑ พระราชพิธีถือน้ำพระพิพัฒน์สัตยา

พระราชพิธีถือน้ำพระพิพัฒน์สัตยาในเดือน ๑๐ กำหนดให้มีการสวดมนต์ที่พระอุโบสถวัดพระศรีรัตนศาสดาราม ในพระบรมมหาราชวัง การประกอบพิธีเริ่มในวันแรม ๑๒ ค่ำ วันรุ่งขึ้นคือวันแรม ๑๓ ค่ำ มีพิธีถือน้ำพระพิพัฒน์สัตยา ซึ่งมีรูปแบบพิธีเหมือนกับการถือน้ำพระพิพัฒน์สัตยาในเดือน ๕ คือมีบรรดาข้าทูลละอองธุลีพระบาทที่ได้รับพระราชทานเบี้ยหวัดมาร่วมพิธีอย่างพร้อมเพรียง

---

[๑๑] ภายในอาคาร ถัดจากเฉลียงเข้าไป

๖.๒ การพระราชกุศลกวนข้าวมธุปายาส

การพระราชกุศลกวนข้าวมธุปายาสมีงาน ๓ วัน คือวันแรม ๑๓ ค่ำ ๑๔ ค่ำ และ๑๕ ค่ำ การพระราชพิธีสงฆ์ทำที่พระที่นั่งดุสิตมหาปราสาท พระแท่นด้านมุขตะวันออก ของพระที่นั่งตั้งเครื่องยุทโธปกรณ์ เครื่องทรง พระเต้า กับพระชัยทั้ง ๕ รัชกาล มุขด้าน ตะวันตกตั้งเตียงทองจัดวางเครื่องปายาสบรรจุขวดโหล มีผ้าขาวหุ้มปากขวดไว้เต็มเตียง มี สายสิญจน์วงรอบทั้ง ๒ เตียง ข้างเตียงทองตั้งโต๊ะจีนวางเครื่องตั้งทำจากหยก การกวนข้าวทิพย์ นั้นเป็นหน้าที่ของเจ้านายฝ่ายในที่เป็นพรหมจารี ๑๖ องค์ ทรงฉลองพระองค์สีขาวล้วน เริ่ม พระราชพิธีในเวลาบ่ายวันแรม ๑๓ ค่ำ เมื่อได้ฤกษ์พระบาทสมเด็จพระเจ้าอยู่หัวรดน้ำพระ พุทธมนต์พระราชทานหม่อมเจ้าหญิงพรหมจารีที่จะกวนข้าวมธุปายาส ทรงเจิมกระแจะจันทน์ เสร็จแล้วจึงเริ่มกวน ขณะนั้นประโคมพิณพาทย์ฆ้องชัย ปี่ แตร และกลองแขก เมื่อกวนเสร็จ โปรดให้แบ่งข้าวมธุปายาสไปถวายพระสงฆ์ และพระราชทานเจ้านาย ขุนนาง ไว้เป็นเครื่องบริโภค อันเป็นสิริมงคล

การพระราชกุศลกวนข้าวมธุปายาสนี้ โปรดให้มีการประดิษฐ์โถข้าวยาคูจากผล ฟักทอง ฟักเหลืองแกะสลัก ประดับด้วยดอกไม้สดสำหรับถวายพระสงฆ์ วันแรกเป็นโถยาคู ของข้าราชการ วันที่ ๒ เป็นของพระบรมวงศานุวงศ์ฝ่ายหน้า วันที่ ๓ เป็นของพระบรม วงศานุวงศ์ฝ่ายใน พระสงฆ์ที่มาสวดตลอด ๓ วันทั้ง ๓๐ รูป ล้วนเป็นพระราชาคณะทั้งสิ้น แต่บางวันก็ผลัดให้พระมหาดเล็กสวด ในวันสุดท้ายนั้นมีการสดับปกรณ์ ส่วนประเพณีสารท ของราษฎรนั้นมีการถวายภัตตาหารบิณฑบาต กับการถือศีลทำบุญที่วัด

๗. เดือนสิบเอ็ด

๗.๑ พระราชพิธีคเชนทรัศวสนาน

พระราชพิธีคเชนทรัศวสนานในเดือน ๕ กระทำในวันขึ้น ๔ ค่ำ มีพระสงฆ์เจริญ พระพุทธมนต์ พราหมณ์ทำพิธีทอดเชือกดามเชือก วันรุ่งขึ้นเวลาเช้า พระสงฆ์รับพระราชทานฉัน เวลาบ่ายมีการแห่ช้าง ม้า รถ โค และกระบือ มีทหารปืนเล็ก ปืนใหญ่ เดินเรียงคู่กันไปจนถึง หน้าป้อม พระสงฆ์ พราหมณ์รดน้ำมนต์ ครั้นถึงวันขึ้น ๖ ค่ำเวลาเช้า มีการทำขวัญช้างสำคัญ เหมือนกับเดือน ๕

๗.๒ พระราชพิธีลอยพระประทีป

พระราชพิธีลอยพระประทีปวันมีในวันขึ้น ๑๔ ค่ำ พระบาทสมเด็จพระเจ้าอยู่หัวเสด็จลงพระที่นั่งชลังค์พิมาน มีบรรดาพระสนมและข้าราชบริพารตามเสด็จพร้อมพรั่ง เสด็จไปประทับบนเรือบัลลังก์ซึ่งจอดขนานกัน ๒ ลำ มีพันพรหมราชเป็นผู้เกณฑ์ทหารถวายอารักขา พันจันทนุมาศจัดเครื่องดอกไม้สด และพิณพาทย์ประโคม มีเรือใหญ่น้อยลอยลำอยู่รายเรียง เครื่องประโคมคือกลองแขก และปี่ใน นั่งเรือกันยาท้ายกระบวน เมื่อเสด็จลงแล้วให้จุดโคมสัญญาณ จุดโคมทุ่นพร้อมกันเต็มลำน้ำ พิณพาทย์ประโคม ทรงจุดประทีปที่เรือกระทง เรือศรี เรือกิ่ง เรือไชย เรือครุฑ เรือหงส์ เรือกราบ และเรือรูปสัตว์ แล้วจุดดอกไม้เพลิงพุ่ม กระถาง ระทา พลุ ไฟพะเนียง และกรวด กับมีเรือทหารจุดดอกไม้น้ำ

การพระราชพิธีลอยพระประทีปนี้ มีราษฎรทั้งหญิงชายพายเรือมาดูเต็มท้องน้ำ ต่างเล่นสักรวา เพลงครึ่งท่อน เพลงปรบไก่ และเล่นดอกสร้อยมโหรีกันเป็นที่สนุกสนาน เมื่อพระบาทสมเด็จพระเจ้าอยู่หัวเสด็จขึ้นก็ให้ลดโคมลง พิณพาทย์ประโคมส่งเสด็จ

พระราชพิธีลอยพระประทีปมีทั้งหมด ๓ วัน คือวันขึ้น ๑๔ ค่ำ วันขึ้น ๑๕ ค่ำ และวันแรม ๑ ค่ำ มีการนิมนต์พระสงฆ์ ๓๐ รูป มารับพระราชทานฉันในพระบรมมหาราชวัง ในวันขึ้น ๑๔ ค่ำ นิมนต์พระคณะใต้ วันขึ้น ๑๕ ค่ำนิมนต์พระคณะเหนือ วันแรม ๑ ค่ำนิมนต์พระธรรมยุติกนิกาย มีการสดับปกรณ์พระบรมวงศ์ที่สิ้นพระชนม์ไปแล้ว ยามกลางคืนมีการแสดงพระธรรมเทศนา ๑ กัณฑ์ทั้ง ๓ วัน

๗.๓ การพระราชกุศลถวายผ้าพระกฐิน

วันแรม ๘ ค่ำเดือน ๑๑ มีการเสด็จพยุหยาตราทางสถลมารคไปถวายผ้าพระกฐินที่พระอารามสำคัญ ในกระบวนมีทหาร และตำรวจเหล่าต่างๆ ล้วนแต่งตัวเต็มยศอย่างสง่างาม เดินกระบวนเป็นเหล่ากอง มีกองดุริยางค์และมโหรีประโคมในกระบวน พระบาทสมเด็จพระเจ้าอยู่หัวประทับบนพระที่นั่งพุดตาน แวดล้อมด้วยเครื่องราชอิสริยยศ เครื่องสูง พัดโบก บังแทรก ชุมสาย อภิรมย์ เจ้าพนักงานภูษามาลาเชิญบังสูรย์ และกั้นพระกลดถวาย ถัดมาเป็นพระที่นั่งราชาวดี พระที่นั่งถม และวอของพระบรมวงศานุวงศ์ ท้ายกระบวนเป็นทหารอาสาหมู่ต่างๆ เช่น ทหารอาสามลายู ทหารอาสาแขกเทศ ทหารอาสาญี่ปุ่น เป็นต้น

กระบวนเสด็จพยุหยาตราทางสถลมารคอย่างใหญ่นี้จะมีชาววังกับราษฎรมาหมอบเฝ้าชมพระบารมี โปรดให้มีการทิ้งทานระหว่างทางที่เสด็จด้วย

กระบวนเสด็จพยุหยาตราทางสถลมารคอีกสถานหนึ่ง คือเสด็จทรงพระราชยานทองโดยกระบวนราบ มีตำรวจและมหาดเล็กแต่งกายเต็มยศเดินเข้ากระบวน มีปี่แตร กลองชนะประโคม กับกระบวนเสด็จโดยรถเครื่องเหล็กยุโรป เทียมม้าเทศ ๖ ม้า มีตำรวจขี่ม้าเข้ากระบวนเสด็จ

นอกจากการถวายผ้าพระกฐินทางสถลมารค ยังมีการเสด็จถวายผ้าพระกฐินโดยกระบวนพยุหยาตราทางชลมารคด้วย กระบวนเสด็จเริ่มต้นด้วยเรือดั้งซึ่งเป็นเรือแซ ๓ คู่ มีพวกมอญลงประจำ แล้วจึงถึงเรือพระที่นั่งกิ่ง ๒ ลำ ลำหนึ่งเป็นเรือพระที่นั่งทรง อีกลำหนึ่งเป็น เรือพระที่นั่งรอง ถัดไปเป็นเรือรูปสัตว์ และเรือกราบ ซึ่งมีเสนาบดีต่างๆ คุมไปตามลำดับ

ต่อมาเป็นเรือรูปสัตว์ ๔ คู่ ตามด้วยเรือกราบ ๑ คู่ พายนำหน้าเรือคู่ชัก จากนั้นตามด้วยเรือพระที่นั่งกิ่ง ชื่อ เรือศรีสมรรถไชย ตรงกลางลำตั้งบัลลังก์บุษบกทองคำ ถัดไปเป็นเรือชัย ๑ คู่ อยู่ฝ่ายซ้ายและฝ่ายขวา ตามด้วยเรือพระที่นั่งอนันตนาคราช ซึ่งมีโขนเรือเป็นรูปพระยานาค ๗ เศียร และเรือพระที่นั่งรองซึ่งเป็นเรือศรีอีก ๒ ลำ

ถัดจากเรือพระที่นั่ง เป็นเรือราชองครักษ์ทั้ง ๘ กรม ใช้เรือกราบกันยา ๘ คู่ ล้วนมีเจ้ากรมควบคุมจึงออกนามตามชื่อของเจ้ากรมที่ประจำในเรือ แบ่งเป็นฝ่ายซ้ายและฝ่ายขวา ตามด้วยเรือปลัดกรมพระตำรวจ ๓ คู่ และกรมรักษาพระองค์ ๒ คู่ จากนั้นเป็นเรือของพวกตำรวจไฟ มีจ่าหาญ จ่าห้าว จ่าเร่ง จ่าเขมง จ่าเขม้น จ่าเผ่น จ่าโผน จ่าช่วง และจ่าโชน ต่อไปเป็นเรือกรมทนายเลือก เรือกรมรักษาพระองค์ปลายหอก ซึ่งมี ๒ คู่ เรือทหารเกณฑ์หัด ๒ คู่ เรือมหาดเล็ก ๓ ลำ ทั้งยังมีแซง และเรือกันยาของเหล่านายเวร จ่า มหาดเล็ก และหุ้มแพร ตามด้วยเรือของพวกจมื่น กับปลัดวังอีก ๔ ลำ โดยมีเรืออนุรักษ์ และเรือบำเรอศักดิ์ อยู่คู่ท้ายของกระบวน

ตอนถัดมามีเรือประตูหลังของพวกปลัดบัญชี ซึ่งจัดเป็นฝ่ายซ้ายและฝ่ายขวา ตามด้วยเรือแซ ๒ ลำ เรือกราบกันยาของพระองค์เจ้าทั้งทรงกรมและมิได้ทรงกรม แล้วจึงถึงเรือกันยาของพวกขุนนาง

เรื่องกระบวนพยุหยาตราทางชลมารคนี้ ปรากฏในโคลงพระราชพิธีทวาทศมาสว่า วันต่อๆ มาได้มีการเปลี่ยนแปลงการจัดรูปกระบวนเรือพระราชพิธีด้วย คือ ให้คงเรือญวน ๓ คู่ ไว้กับเรือเสือ ๑ คู่ เรือแซ ๓ คู่ รวมเป็น ๔ คู่ มีเรือประตูกับเรือกลองนำขบวน ตามด้วยเรือปลัดกรมพระตำรวจหน้า เรือตำรวจ เรือกลอง เรือประตู และเรือเสือ อย่างละคู่ รวม ๕ คู่ นอกจากนี้ยังมีเรือที่เรียกว่ากองกลาง ซึ่งจัดเป็นฝ่ายซ้ายและฝ่ายขวา ตามด้วยเรือกันของกรมสุรัสวดี เรือดั้งของตำรวจ ๘ กรม เรือของพวกกรมเกณฑ์หัดอย่างฝรั่ง เรือของพวกล้อมวัง เรือของกรมอาสาวิเศษ และเรือของกรมทหารใน ฝีพายของเรือแต่ละลำต่างแต่งกายอย่างสวยงาม เรือทุกลำประดับตกแต่งตามธรรมเนียมของตน มีการตั้งปืนหลักนกสับบนรางทาสีเขียวที่หน้ากันยาของเรือทุกลำด้วย

ต่อมามีเรือปลัดตำรวจนำหน้าเรือทหารใน จากนั้นเป็นเรือกลองอยู่หน้าเรือคู่ชัก แล้วจึงถึงเรือพระที่นั่งเอกไชยตั้งบุษบก ชื่อเรือพระที่นั่งศรีประภัสรไชย สำหรับตั้งผ้าพระกฐิน ตามด้วยเรือพระที่นั่งรอง ๔ ลำคู่กัน ถัดไปเป็นเรือพระที่นั่งเทวาธิวัดถ์ เรือพระที่นั่งเพ็ชรรัตน์รายดารา เรือพระที่นั่งรัตนดิลก และเรือทวยเทพถวายกร จากนั้นเป็นเรือพระที่นั่งกราบ ๓ ลำ คือ เรือพระที่นั่งประจำทวีป เรือพระที่นั่งกลีบสมุทร และเรือพระที่นั่งประพาสแสงจันทร์ ทั้งหมดนี้ผลัดเปลี่ยนกันเป็นเรือพระที่นั่งต้นวันละลำ และต่อด้วยเรือศรีอีก ๒ ลำ คือ เรือพระที่นั่งจักรพรรดิภิรมย์ และเรือพระที่นั่งพิมานอมรินทร์ สำหรับการเสด็จพระราชดำเนินไปถวายผ้าพระกฐินในเส้นทางที่เป็นคลองสายเล็ก

เมื่อกระบวนเรือพระที่นั่งถึงยังพระอาราม พระบาทสมเด็จพระเจ้าอยู่หัว เสด็จพระราชดำเนินขึ้นจากเรือพระที่นั่งเข้าสู่พระอุโบสถ ทรงนมัสการพระสงฆ์ในพระอุโบสถ ทรงถวายจีวรกฐิน พระสงฆ์รับแล้วสวดอุปโลกน์กรรมสมมติ พระสงฆ์ครองผ้าและกรานกฐิน พระบาทสมเด็จพระเจ้าอยู่หัวทรงประเคนไตรปีและเครื่องบริขาร พระสงฆ์ถวายอนุโมทนา แล้วเสด็จทางชลมารคไปถวายผ้าพระกฐินยังพระอารามอื่นๆ อีก ๓ วัด จนถึงเวลาเย็น จึงเสด็จกลับพระบรมมหาราชวัง ซึ่งตลอดเส้นทางเสด็จพระราชดำเนินทางชลมารคนี้ ราษฎรที่ตั้งบ้านเรือนอยู่ริมน้ำและริมตลิ่ง ต่างตั้งโต๊ะหมู่บูชาถวายราชสักการะทุกบ้าน ส่วนราษฎรทั่วไปก็ร่วมกันทำพิธีถวายผ้ากฐินแด่พระภิกษุสงฆ์ยังวัดที่ตนเองนับถือ

๘. เดือนสิบสอง

๘.๑ พระราชพิธีจองเปรียง

พระราชพิธีจองเปรียงลอยพระประทีปมีธรรมเนียมว่า ถ้าปีใดมีอธิกมาสให้ยกโคมตั้งแต่วัน ๑ ค่ำ ไปจนวันแรม ๒ ค่ำเป็นวันลดโคม ถ้าปีใดไม่มีอธิกมาสให้ยกโคมในวันขึ้น ๑๔ ค่ำ เดือน ๑๒ ไปจนถึงวันขึ้น ๑ ค่ำ เดือนอ้าย เป็นวันลดโคม อีกตำราหนึ่งกำหนดตามโหราศาสตร์ว่าถ้าพระอาทิตย์ยกสู่ราศีพิจิกข้างขึ้น ก็ให้ยกข้างขึ้น ถ้าย้ายเข้าข้างแรม ก็ให้ยกข้างแรม อีกตำราหนึ่งกำหนดด้วยดวงดาวกฤติกาคือดาวลูกไก่ ถ้าเห็นดาวลูกไก่ตั้งแต่ค่ำจนรุ่งเมื่อใด เป็นเวลายกโคม

วันแรกของการยกโคม จะมีการสวดมนต์ที่พระที่นั่งอาภรณ์พิโมกข์ เจ้าพนักงานจัดตั้งเตียงพระชัยวัฒน์ มีเทียนโคมจุดตลอดเวลา มีน้ำมนต์ พระเต้า เครื่องทรงบูชา เวลาเย็นนิมนต์พระสงฆ์เจริญพระพุทธมนต์ ๑๐ รูป เป็นพระสงฆ์ไทย ๑๐ รูป พระสงฆ์มอญ ๑๐ รูป

วันรุ่งขึ้น โหรอ่านบูชาพระฤกษ์ ได้ฤกษ์ให้ตั้งโห่และลั่นฆ้องยกโคม พิณพาทย์กลองแขก แตร ปี่ ประโคม พระสงฆ์สวดชยันโตเวลายกโคม โคมชัยโคมประเทียบ ๖ ต้นเป็นของพนักงานสี่ตำรวจ โคมบริวารเป็นของพนักงานตำรวจนอกตำรวจสนม โคมรอบพระราชวังเป็นของกรมล้อมพระราชวัง ยกโคมเสร็จแล้วพระสงฆ์รับพระราชทานฉัน ถวายไทยทานขวดน้ำมัน ด้ายสำหรับทำไส้ตะเกียง สบง และโคม ให้ต้องกันกับการพระราชพิธี

ที่หอพราหมณ์ มีการแต่งตั้งเครื่องพิธี ได้แก่ พระเต้าเบญจคัพย์ พระเต้านพวรรค เวลาเย็นพระบาทสมเด็จพระเจ้าอยู่หัวเสด็จออก พราหมณ์ถวายเทียนกับเปรียง ทรงทาเปรียงทั่วทุกเล่มเทียน ทรงจุดเทียนแล้วพระราชทานให้กรมพระตำรวจรับไปปัก ทรงชักสายโคมชัยขึ้นสู่ยอดเสา ๑ คู่ เจ้าพนักงานประโคมแตรสังข์พิณพาทย์ฆ้องชัย แล้วโปรดให้พระองค์เจ้าชักโคมประเทียบอีก ๒ คู่ ส่วนโคมบริวารนั้นโปรดให้เจ้าพนักงานชัก เทียนที่ปักในโคมจะเปลี่ยนทุกยาม นอกจากนี้อาณาประชาราษฎร พระสงฆ์ พราหมณ์ ยังมีการจุดโคมกันทั่วทั้งพระนคร

๘.๒ การพระราชกุศลฉลองไตรปี

การฉลองไตรนี้ ไม่นับว่าเป็นพระราชพิธี แต่เป็นการพระราชกุศลประจำปี เพราะว่าการฉลองไตรปีเนื่องอยู่ในพระราชพิธีจองเปรียง และลอยพระประทีป โดยฉลองไตรให้แก่บรรดาพระสงฆ์ที่ได้รับพระราชทานไตรจีวรในเวลาเสด็จพระราชทานผ้าพระกฐิน มีจำนวนทั้งในกรุงและหัวเมือง อยู่ใน ๕๐๐ รูป มีกำหนดในวันขึ้น ๑๓ ค่ำ ให้นิมนต์พระสงฆ์ไทยสวดมนต์ที่พระที่นั่งอมรินทรวินิจฉัย พระสงฆ์มอญสวดมนต์ที่พระที่นั่งดุสิดาภิรมย์ การสวดมนต์มีแต่วันขึ้น ๑๓ ค่ำ จากนั้นแบ่งพระสงฆ์ออกเป็น ๓ ส่วน ส่วนละ ๑๖๐ รูป มาฉันในพระบรมมหาราชวังวันละส่วน และแบ่งพระสงฆ์ออกเป็น ๒ ส่วน ส่วนละ ๓๐๐ รูปเศษ เข้ามาบิณฑบาตในพระบรมมหาราชวังเปลี่ยนกันไปตลอดทั้ง ๓ วัน คือในวันขึ้น ๑๔ ค่ำ ขึ้น ๑๕ ค่ำ และวันแรม ๑ ค่ำ มีการถวายภัตตาหารแด่พระภิกษุสงฆ์ และมีพระธรรมเทศนาวันละ ๑ กัณฑ์ กับสดับปกรณ์พระอัฐิของพระบรมวงศานุวงศ์ตลอดทั้ง ๓ วัน

๘.๓ พระราชพิธีลอยพระประทีป

พระราชพิธีลอยพระประทีปในเดือน ๑๒ เริ่มต้นการประกอบพิธีในเวลา ๑ ทุ่ม หลังจากพระบาทสมเด็จพระเจ้าอยู่หัวสดับพระธรรมเทศนาจบแล้ว ทรงพระราชยานไปที่เกยพระที่นั่งราชกิจวินิจฉัย องครักษ์ ๘ หมู่ชูเทียนเดินเข้ากระบวนแห่ เมื่อเสด็จถึงเกย ก็ชักโคมสัญญาณขึ้นที่เสาธง เมื่อโคมขึ้นแล้วจึงประโคมพิณพาทย์กลองแขกและแตรวงทั่วกัน บรรดาเจ้าจอมและคุณพนักงานฝ่าส่องเทียนรับเสด็จ จากนั้นเสด็จไปยังเรือบัลลังก์ ๒ ลำจอดขนานกัน พร้อมด้วยพระบรมวงศานุวงศ์กับพระสนมและพนักงานฝ่ายใน

เมื่อพระบาทสมเด็จพระเจ้าอยู่หัวเสด็จลงประทับในเรือบัลลังก์แล้ว โปรดให้เคลื่อนเรือพระที่นั่งอนันตนาคราช ซึ่งตั้งบุษบกทรงพระพุทธสิหิงค์จำลอง กับเรือชัยตั้งพานพุ่มทอง ทรงจุดเทียนที่เรือพระที่นั่งทั้ง ๒ ลำก่อน แล้วจึงจุดเทียนราย เทียนฉัตร ที่เรือกระทง พนักงานเห่เรือบนเรือพระที่นั่งเริ่มร้องเห่ ฝีพายประจำเรือพระที่นั่งพายเรือพระที่นั่งล่องไปตามลำน้ำ แล้วจึงทวนน้ำกลับขึ้นมาอีกหลายเที่ยว

กระทง และเรือกระทงในพระราชพิธีลอยพระประทีปนี้ ประดิษฐ์เป็นรูปแบบต่างๆ กัน เช่น ใช้ไม้แกะเป็นเรือรูปสัตว์ ตั้งบัลลังก์ มณฑป ผูกม่าน และคนพายเหมือนอย่างเรือในกระบวนจริง ใช้ใบตองและดอกไม้สดพับซ้อนกันเป็นกระทง ประดับด้วยพู่และพวงมาลัย ในระหว่างลอยกระทง มีการจุดพุ่มดอกไม้ไฟ กระถางระทา นก กรวด ไฟพะเนียง อย่างสวยงาม เมื่อพระบาทสมเด็จพระเจ้าอยู่หัวเสด็จขึ้น เจ้าพนักงานประโคมส่งเสด็จและลดโคมลง

นอกจากพระราชพิธีลอยพระประทีปแล้ว ในเดือน ๑๒ นี้ยังมีการทอดผ้าป่าของหลวงด้วย โดยจะทำพิธีทอดผ้าป่าชองหลวงเมื่อลอยพระประทีปและลดโคมสัญญาณแล้ว มีเรือราษฎร และพ่อค้ากงสุลทั้งจีน แขก ยุโรป พายมาดูพระราชพิธีลอยพระประทีปหลายร้อยลำ บ้างร้องเล่นเพลงลาวแพน เพลงแอ่วชู้ เพลงขอทาน บ้างเล่นบทดอกสร้อยสักรวา เพลงปรบไก่ เพลงครึ่งท่อน บ้างเล่นจุดดอกไม้ไฟ และขว้างดอกไม้ไฟใส่กันเป็นที่สนุกสนาน นอกจากนี้ ช่วงเวลาที่มีการพระราชพิธีลอยพระประทีปนี้ ยังเป็นการเปิดโอกาสให้หนุ่มสาวได้เกี้ยวพาราสีพลอดรักกันด้วย

๘.๔ พิธีกติเกบูชา

พิธีกติเกบูชาเป็นพิธีตามศาสนาพราหมณ์ ทำเพื่อคอยรับพระเป็นเจ้าจะเสด็จลงมาในพิธีตรียัมพวาย กำหนดเริ่มประกอบพิธีเมื่อพระจันทร์เสวยฤกษ์กฤติกาเต็มบริบูรณ์ มีการปลูกเกยที่หน้าเทวสถาน ๓ เกย สูง ๖ ศอกเท่ากัน ที่ข้างเกยเอามูลโคก่อเป็นเขาสูงศอกหนึ่งทั้ง ๔ ทิศ เรียกว่าบัพโต ครั้นเวลาค่ำพราหมณ์บูชาไม้เทพทัณฑ์และบาตรแก้ว ราชบัณฑิตเอาปลายไม้เทพทัณฑ์ที่หุ้มผ้าชุบน้ำมันจุดไฟพุ่งไปที่บัพโตทั้ง ๔ ทิศ เป็นการเสี่ยงทาย โดยพุ่งไปทางทิศตะวันออกก่อน พุ่งเกยที่ ๑ แล้วพุ่งเกยที่ ๒ ที่ ๓ ต่อไปจนครบทั้ง ๓ เกย เป็นไม้ ๑๒ อัน แล้วตามเพลิงในบาตรแก้วไว้อีก ๓ คืน เมื่อพุ่งไม้แล้วกลับเข้าไปสวดบูชาข้าวตอก

๘.๕ พิธีทอดผ้าป่า

พิธีทอดผ้าป่า กระทำในวันแรม ๑๕ ค่ำ เดือน ๑๒ ประชาชนต่างป่าวร้องบอกบุญชักชวนกันตกแต่งพุ่มผ้าป่าเพื่อนำไปถวายพระภิกษุสงฆ์ บ้างใช้กระจาด กระบุง โอ่ง อ่าง บรรจุหมาก มะพร้าว กล้วย อ้อย กับข้าวของกิน ผ้าไตร เครื่องบริขาร ทำเป็นต้นกัลปพฤกษ์ ที่ยากจนก็ใช้กิ่งไม้พาดสบงจีวร มีการจุดโคมแขวน โคมตั้ง โคมบัว เรียงรายเต็มลำเรือผ้าป่า นอกจากนี้ยังมีการลอยเรือเล่นดอกสร้อยสักรวา กันเป็นที่สนุกสนาน

๘.๖ พิธีเทศน์มหาชาติ

พิธีเทศน์มหาชาติหรือเทศน์คาถาพัน จัดให้มีในวันธรรมสวนะ ๑๕ ค่ำ และ ๘ ค่ำ สาธุชนจะแจกจ่ายฎีกาเพื่อกำหนดวันที่จะมีเทศน์และกำหนดเจ้าของกัณฑ์ ต่างจัดเครื่องบูชากัณฑ์เทศน์ ได้แก่ เทียน ดอกไม้ ธง ฉัตร และมีฉากเขียนเรื่องแขวนไว้กับต้นอ้อย ต้นกล้วยด้วย

เมื่อถึงวันเทศน์มหาชาติ บรรดาพวกหนุ่มสาวต่างแต่งกายอย่างสวยงาม และทำสำรับกับข้าวอย่างดีเลิศ พร้อมทั้งนำเครื่องบูชากัณฑ์เทศน์ไปที่วัดแต่เช้า พระสงฆ์เริ่มเทศน์กัณฑ์ทศพรตั้งแต่รุ่งสาง เมื่อเทศน์จบ พิณพาทย์เล่นเพลงประจำกัณฑ์ ชาวบ้านที่เป็นเจ้าของกัณฑ์ยกเครื่องบูชากัณฑ์เทศน์และจตุปัจจัยเข้าไปถวาย พระรูปอื่นก็จะขึ้นเทศน์จบครบทั้ง ๑๓ กัณฑ์

๘.๗ พายเรือเที่ยวทุ่งฤดูน้ำหลาก

ในช่วงรอยต่อของเดือน ๑๒ และเดือนอ้าย เป็นฤดูที่น้ำเหนือไหลหลากเข้าท่วมพื้นที่ลุ่มในภาคกลาง เกิดเป็นทะเลน้ำจืดขนาดใหญ่พายเรือได้สบาย กับเป็นช่วงหมดฝน ท้องฟ้าผ่องแผ้วสดใสไร้เมฆ และเป็นฤดูที่เริ่มมีลมหนาวพัดเอาความเย็นมาสู่สยาม ต้นข้าวแตกกอเขียวและเริ่มตั้งท้อง ส่งกลิ่นน้ำนมหอม สายลมพัดพลิ้วเมื่อยามรุ่ง ประชาชนทั้งไพร่ผู้ดีเจ้านาย และพระภิกษุสามเณรในกรุงเทพฯ จึงนิยมออกไปพายเรือเที่ยวชมธรรมชาติที่งดงามนี้กันอย่างเบิกบานใจ ต่างจัดเตรียมสำรับกับข้าวทั้งแบบไทยและแบบฝรั่งไปรับประทานบนเรือ ที่เป็นนักเลงก็เตรียมปืนออกไปยิงนกและกวางสำหรับทำเป็นกลับแกล้มรับประทานกับเหล้าฝรั่ง ดอกบัว และพืชพรรณไม้น้ำ กับนก แมลงต่างๆ ช่วยสร้างบรรยากาศอันชวนรื่นรมย์ยิ่ง

๙. เดือนอ้าย

๙.๑ การพระราชกุศลเลี้ยงขนมเบื้อง

การพระราชกุศลเลี้ยงขนมเบื้อง มีกำหนดว่าเมื่อพระอาทิตย์ออกสุดทางใต้ตกนิจ เป็นวันที่หยุด จะกลับขึ้นข้างเหนือ อยู่ในองศา ๘ องศา ๙ ในราศีธนู เป็นเวลาเลี้ยงเลี้ยงขนมเบื้อง ไม่กำหนดวันข้างขึ้นหรือข้างแรม พระบาทสมเด็จพระจ้าอยู่หัวโปรดให้นิมนต์พระราชาคณะ ๘๐ รูปเข้ามารับพระราชทานฉันขนมเบื้องในพระบรมมหาราชวัง มีสมเด็จกรมพระยาปวเรศวริยาลงกรณ์ เป็นองค์ประธาน กับหม่อมเจ้าพระ ๕ องค์ และพระราชาคณะ ๗๔ รูป

พระบาทสมเด็จพระเจ้าอยู่หัวเสด็จออกพระที่นั่งอมรินทรวินิจฉัย สมเด็จกรมพระยาปวเรศวริยาลงกรณ์ถวายศีล ทรงศีลแล้วทรงประเคนภัตตาหารแด่พระภิกษุสงฆ์ทั้งเครื่องคาวและเครื่องหวาน อาหารพิเศษที่ทรงถวายคือ ขนมเบื้อง มีทั้งขนมเบื้องไทย หน้ากุ้ง หน้าปลาทู หน้าหมู และขนมเบื้องญวน ซึ่งโปรดให้เกณฑ์พระบรมวงศานุวงศ์ฝ่ายใน ท้าวนางเถ้าแก่เจ้าจอมมารดาเก่า พนักงาน จัดมาถวาย ด้วยเป็นฤดูที่กุ้งมีมันมาก เหมาะแก่การทำขนมเบื้อง พระสงฆ์รับพระราชทานฉัน พระสงฆ์ถวายอนุโมทนา แล้วถวายอติเรก ถวายพระพรลากลับไป

๑๐. เดือนยี่

๑๐.๑ พระราชพิธีตรียัมพวาย ตรีปาวาย

พระราชพิธีตรียัมพวาย ตรีปาวาย แบ่งออกเป็น ๒ พิธี พิธีแรกคือตรียัมพวาย กระทำในช่วงเดือนอ้ายขึ้น ๗ ค่ำ ไปจนถึงวันแรม ๑ ค่ำ และพิธีตรีปาวายกระทำในช่วงเดือนยี่แรม ๑ ค่ำ ไปจนถึงวันแรม ๕ ค่ำ

๑๐.๑.๑ พระราชพิธีตรียัมพวาย

ในการพระราชพิธีนี้จะคัดเลือกข้าราชการให้เป็นพระยายืนชิงช้า สมมติว่าเป็นพระเป็นเจ้าเสด็จลงมาจากฟ้า ตำแหน่งนี้แต่เดิมเป็นของเกษตราธิบดี ภายหลังเปลี่ยนเป็นข้าราชการชั้นพระยาที่ได้รับพระราชทานพานทอง หมุนเวียนกันไปทุกปี

เมื่อขุนนางผู้หนึ่งผู้ใดได้รับพระราชโองการโปรดเกล้าฯ ให้เป็นพระยายืนชิงช้า ก็จะต้องรับพระบรมราชโองการใส่เกล้าฯ ไปจัดเตรียมผู้คนที่จะเข้ากระบวนแห่ พระบาทสมเด็จพระเจ้าอยู่หัวจะพระราชทานคนไปเข้ากระบวนแห่ ๘๐๐ คน ซึ่งผู้ที่ได้รับพระราชโองการ ให้ทำหน้าที่พระยายืนชิงช้าบางคน ก็ไม่ใคร่จะเต็มใจรับทำหน้าที่เพราะเป็นเรื่องสิ้นเปลืองเงินทองมาก แต่บางคนที่มีฐานะก็เพิ่มเติมผู้คนในกระบวนแห่ให้มากไปกว่า ๘๐๐ คน จนถึง ๑,๐๐๐ คนก็มี ผู้เข้ากระบวนแห่จะแต่งตัวอย่างเต็มยศงดงาม มีเสื้อ หมวก เครื่องยศ เช่น สัปทน กระชิง บังตะวัน อภิรมย์ กระโถนทอง ถาดทอง พานหมาก คนโท เจียด ลุ้ง ที่ชา กล้อง ต่างเดินถือกระบี่ ดาบ โล่ เขน ทวน ทิว อาวุธต่างๆ และมีธงเป็นรูปตราประจำตำแหน่งของกรมที่พระยายืนชิงช้าสังกัดอยู่ด้วย

ตัวพระยายืนชิงช้า นุ่งผ้ายกทองอย่างบ่าวขุน สวมเสื้ออย่างน้อยผ้าเยียรบับพื้นทอง คาดเข็มขัดเพชร สวมเสื้อครุยและลอมพอกเกี้ยว สวมแหวนนิ้วละ ๑ วง ๘ นิ้ว

วันขึ้น ๗ ค่ำ เวลาเช้า พระมหาราชครูพราหมณ์อ่านเวท เปิดประตูเรือนแก้ว ศิวาลัยไกรลาส เชิญพระเป็นเจ้าเสด็จลง ส่วนพระยายืนชิงช้า ตั้งกระบวนแห่เสลี่ยงที่หน้าวัดราชบุรณะ เคลื่อนจากทิศตะวันตกเข้าสู่ซุ้มพิธีทางทิศตะวันออก เมื่อพระยามาถึงซุ้มแล้ว พราหมณ์รดน้ำสังข์จุณเจิม ซุ้มนั้นทำเป็นปะรำไม้ไผ่ดาดผ้าขาว มีราวไม้ไผ่สำหรับนั่งลำหนึ่ง สำหรับพิงลำหนึ่ง นำพระยาไปนั่งที่ราว ยกเท้าขวาพาดเข่าซ้าย เท้าซ้ายยันพื้น มีพราหมณ์ยืนข้างขวา ๔ คน ข้างซ้าย เกณฑ์หลวงในกรมมหาดไทย ๒ คน กรมพระกลาโหม ๒ คนไปยืน มีพราหมณ์เป่าสังข์อยู่เบื้องหน้า ๒ คน

นาลิวันผู้โล้ชิงช้ามีทั้งสิ้น ๑๒ คน แบ่งขึ้นโล้ชิงช้ากระดานละ ๔ คน เมื่อเริ่มโล้ชิงช้า นาลิวันคนหน้าสุดจะพยายามคาบถุงเงินที่แขวนไว้ กระดานแรก ๓ ตำลึง กระดานที่สอง ๑๐ บาท กระดานที่สาม ๘ บาท รวมทั้งสิ้น ๓๐ บาท โล้ชิงช้าเสร็จจึงตั้งกระบวนแห่กลับมาทางพระที่นั่งสุทไธสวรรย์ เมื่อถึงพระที่นั่ง พระยายืนยิงช้าเดินลงจากเสลี่ยงเข้าไปถวายบังคมพระบาทสมเด็จพระเจ้าอยู่หัว เสร็จแล้วจึงเคลื่อนกระบวน

ส่วนพิธีสงฆ์เป็นสิ่งที่โปรดให้เพิ่มขึ้นมาจากเดิม คือในวันขึ้น ๗ ค่ำเวลาเช้า ซึ่งเป็นวันทอดพระเนตรกระบวนแห่กลับ เสด็จออกเลี้ยงพระสงฆ์ซึ่งฉันพร้อมกันทั้ง ๑๕ รูป ประกอบด้วย พระราชาคณะ ๓ รูป พระพิธีธรรม ๑๒ รูป เสร็จแล้วทรงประเคนเครื่องไทยธรรม ได้แก่ สบง ร่ม รองเท้า และมีกระจาดข้าวเม่า ข้าวตอก เวลากลางคืนของวันขึ้น ๗ ค่ำไปจนถึงวันขึ้น ๙ ค่ำ แบ่งพระสงฆ์วันละ ๕ รูป คือ พระราชาคณะ ๑ รูป พระพิธีธรรม ๔ รูป สวดมนต์ในพระอุโบสถวัดพระศรีรัตนศาสดารามทุกคืน

วันขึ้น ๗ ค่ำ เวลาค่ำ มีการประกอบพิธีที่เทวสถานใหญ่ของพระอิศวร พราหมณ์ทำพิธีอวิสูทธิ ล้างชำระกาย อ่านเวท และจุณเจิม และกระทำกรสุทธิ์ อาตมสุทธิ์ แกว่งธูป กระดึง เป่าสังข์ มีพราหมณ์คู่สวดยืนเรียงกัน ๔ คน ยกพานข้าวตอกสวดคนละวรรค วรรคต้นชื่อมหาเวชตึก วรรคที่ ๒ ชื่อโกรายะตึก วรรคที่ ๓ ชื่อสาระวะตึก และวรรคที่ ๔ ชื่อเวชะตึก เมื่อจบทั้ง ๔ คนแล้ว จึงว่าทั้ง ๔ คน เรียกว่า ลอริบาวาย ในขณะที่ว่าลอริบายนั้นมีการเป่าสังข์ ว่า ๓ จบหยุดแล้วสวดซ้ำอย่างเดิมอีก ถึงลอริบายเป่าสังข์อีก เป่าสังข์จนครบ ๑๓ ครั้งเรียกว่า ๑ กัณฑ์

ราชครูผู้ใหญ่ขึ้นยืนแกว่งธูปเทียนกระดึงเป่าสังข์บูชาอีกครั้งหนึ่ง จบแล้ววางธูปเทียนถวายแล้วบูชาพานดอกไม้ อ่านเวทถวายดอกไม้เรียงชื่อพระเป็นเจ้าทั้งปวง คู่สวดทั้ง ๔ คน ยกอุลุบคนละครั้ง แล้วจึงแจกข้าวตอกแก่คนที่ไปประชุมฟังในที่นั้นให้กินเป็นสวัสดิมงคลดับเสนียดจัญไร เป็นการเสร็จพิธีที่เทวสถานใหญ่ แล้วเลิกไปทำที่เทวสถานกลางของพระวิฆเนศวรต่อไปอีก ซึ่งการพิธีที่เทวสถานกลางก็เหมือนกับเทวสถานใหญ่ทุกประการตลอดทั้ง ๑๐ คืน แต่เพิ่มการสวดเป็น ๑๗ จบ ที่หน้าเทวรูปทั้งสองเทวสถานนั้นตั้งโต๊ะกองข้าวตอก มัน เผือก มะพร้าวอ่อน กล้วย อ้อย สิ่งละมากๆ เป็นกองโตทุกคืน

วันขึ้น ๘ ค่ำ เวลาย่ำรุ่ง พระครูราชพิธีเชิญกระดาน ๓ แผ่น สลักเป็นรูปพระอาทิตย์กับพระจันทร์ รูปพระธรณี รูปพระคงคา สมมติว่าเทพทั้ง ๔ นี้มาประชุมเฝ้าพระอิศวร เมื่อบูชากระดานในเทวสถานแล้วจึงเชิญออกมาที่หลุมสี่เหลี่ยมกว้าง ๑ ศอก ลึก ๔ นิ้ว ทั้งหมด ๓ หลุม มีซุ้มปักเสา ๔ เสา เพดานดาดผ้าขาวกั้นม่านรายรอบ ด้านนอกมีราชวัติ ๔ มุม ปักฉัตรกระดาษผูกยอดกล้วย ยอดอ้อย แล้วเชิญแผ่นกระดานรูปพระอาทิตย์กับพระจันทร์ลงหลุมที่ ๑ โดยวางลงในหลุมพิงไว้กับราวไม้ที่เตรียมไว้ กระดานรูปพระธรณีเชิญลงหลุมที่ ๒ และเชิญกระดานรูปพระคงคาลงหลุมที่ ๓ ทั้ง ๓ รูปหันพระพักตร์ไปทางทิศทักษิณ กระดานทั้ง ๓ แผ่นนี้จะอยู่ที่หลุมตลอด ๓ วัน จนวันขึ้น ๑๒ ค่ำ เวลาย่ำรุ่งจึงเชิญกระดานขึ้นจากหลุมไปเก็บไว้ในเทวสถานตามเดิม

วันขึ้น ๙ ค่ำเวลาบ่าย มีกระบวนแห่อีกครั้งหนึ่ง จัดรูปแบบกระบวนเหมือนวันขึ้น ๗ ค่ำ พระบาทสมเด็จพระเจ้าอยู่หัวเสด็จลงที่พระที่นั่งสุทไธสวรรย์ ทรงมีพระราชดำรัสให้เคลื่อนกระบวน เมื่อกระบวนแห่ใกล้ถึงที่ประทับ พนักงานลดเสลี่ยงลง พระยายืนชิงช้าเข้าไปถวายบังคมหน้าพระที่นั่ง และรับพระราชทานผลกัลปพฤกษ์ ๒๐๐ ผลสำหรับโปรยทาน กระบวนเคลื่อนต่อไปเลี้ยวออกทางถนนบำรุงเมือง พักที่ซุ้มเหมือนเมื่อวันขึ้น ๗ ค่ำ นาลิวันขึ้นโล้ชิงช้า ๓ กระดาน เงินรางวัลเท่ากับวันแรก เมื่อโล้ชิงช้าเสร็จ นาลิวันทั้ง ๑๒ คน ยกขันสาครบรรจุน้ำไว้เต็มขันมาตั้งหน้าซุ้ม นาลิวันรำเสนง เอาเสนงตักน้ำสาดกันครบ ๓ เสนง พระยายืนชิงช้าย้ายไปนั่งยังซุ้มที่ ๒ และซุ้มที่ ๓ ขณะที่พระยายืนชิงช้าย้ายที่นั่งนี้ นาลิวันก็ยกขันตามไปรำเสนงที่หน้าโรงชมรม และสาดน้ำแห่งละ ๓ เสนง เป็นเสร็จพิธี จากนั้นตั้งกระบวนแห่กลับตามถนนบำรุงเมืองข้างตะวันออก เลี้ยวถนนริมกำแพงพระนครไปประชุมหน้าวัดราชบุรณะ

๑๐.๑.๒ พระราชพิธีตรีปาวาย

พระราชพิธีตรีปาวาย เป็นพิธีที่กระทำต่อเนื่องจากพระราชพิธีตรียัมพวาย ในวันแรม ๑ ค่ำ เดือนยี่ เวลาเช้าตรู่ พราหมณ์มาประชุมกันที่สถานพระวิษณุ พระมหาราชครูอ่านพระเวทเปิดพระทวาร แล้วจุดธูปเทียน ถวายดอกไม้บูชา

เวลา ๓ โมงเช้า พระบาทสมเด็จพระเจ้าอยู่หัว เสด็จออกทรงบาตรที่หน้าพระที่นั่งสุทไธสวรรย์ นิมนต์พระสงฆ์ ๑๐ รูป เป็นพระสงฆ์ไทย ๕ รูป พระสงฆ์มอญ ๕ รูป เป็นพระราชคณะ ๒ รูป พระครูนิตยภัต ๘ รูป มาฉันเช้าและสวดมนต์เย็นในพระอุโบสถวัดพระศรีรัตนศาสดาราม ทรงถวายผ้าไตรกับเครื่องบริขาร มีกระจาดของคาวหวาน ข้าวเม่า น้ำตาล ข้าวตอก มัน เผือก อ้อย มะพร้าวอ่อน กล้วย หมาก พลู ปูน ทรงหลั่งทักษิโณทก พระสงฆ์ถวายอนุโมทนา แล้วถวายอติเรก ถวายพระพรลากลับไป

เวลาเย็น พราหมณ์มาประชุมพร้อมกันที่สถานพระนารายณ์อีกครั้งหนึ่ง พราหมณ์ ๔ คนยืนสวดหน้าอาสน์พระนารายณ์เป็นการทูลเชิญ คนแรกสวดมหาเวชตึก โดยขึ้นบทสิวาสะเดวะต่อไปสวดโกรายะตึก สาระวะตึก เวชตึก แล้วสวดโลขัตตุโนพร้อมกัน ๔ คน จบแล้วเป่าสังข์ครั้งหนึ่ง สวดอย่างนี้ ๙ จบ เป็นกัณฑ์หนึ่ง แล้วแกว่งธูป ถวายดอกไม้เหมือนอย่างพระอิศวร เสร็จแล้วมาทำพิธีที่สถานของพระวิฆเนศวร ซึ่งการทำพิธีเหมือนอย่างพระนารายณ์แต่เพิ่มเป็นสวด ๑๐ จบ

เวลาค่ำ เมื่อได้เวลาที่เดือนเริ่มขึ้นสู่ท้องฟ้า ตั้งกระบวนแห่พระอิศวร กระบวนนั้นเกณฑ์ขุนหมื่นกรมม้าแซงนอกแซงในเกราะทอง และเชลยศักดิ์ ขี่ม้าถือเทียนเป็นกระบวนหน้า ถัดมาเป็นตำรวจนำริ้วถือธงมังกร ๑ คู่ ตำรวจถือโคมบัว ๘๐ โคม กลองชวาเดินระหว่างริ้วนอก หาม ๔ ตี ๒ ถัดมาพิณพาทย์ หาม ๔ ตี ๓ ปี่ ๑

ต่อจากนั้นเป็นกลองชนะ ๒๐ มีจ่าปี่ จ่ากลอง แตรงอน ๖ สังข์ ๒ แตรฝรั่ง ๔ เครื่องสูงที่แห่พระเป็นเจ้านั้นใช้พื้นขาว เครื่องหน้าห้าชั้น ๖ เจ็ดชั้น ๒ บังแทรก ๔ พวกพราหมณ์ขุนหมื่นถือเทียนเดิน ๒ แถว ต่อจากกลองชนะมาจนถึงหน้าเสลี่ยงหงส์ ฉัตรเทียน ๕ ชั้น ๔ คัน เป็นของที่พวกพราหมณ์ทำถวาย เดินหน้าเสลี่ยงหงส์ ๒ คัน เดินหลังเสลี่ยงเทวรูป ๒ คัน

เสลี่ยงที่ตั้งหงส์และตั้งเทวรูปใช้เสลี่ยงโถง แต่เสลี่ยงสำหรับตั้งหงส์ใช้เสาปักดาดเพดานตรง ชั้นล่างรอบเสลี่ยงมีราวติดเทียน ส่วนเสลี่ยงทรงเทวรูปตั้งเสา ๔ เสา มียอดซ้อนชั้นระบาย ๕ ชั้น เทวรูปที่ตั้งมานั้นมีรูปพระปรเมศวร พระอุมา และพระพิฆเนศวร์ มีพราหมณ์ถือสังข์เดินหน้า ๔ คน มีพัดโบก บังสูรย์ ข้างเสลี่ยงเทวรูป พระครูเจ้ากรมและปลัดหลวงขุนเดินเป็นคู่เคียง นุ่งจีบ ห่มเสื้อเฉวียงบ่า ถือเทียนเล่มใหญ่ๆ ไปข้างเสลี่ยงพระเป็นเจ้าเครื่องหลังเจ็ดชั้น ๒ ห้าชั้น ๔ บังแทรก ๒

ต่อจากนั้นเกณฑ์ละครผู้หญิงสาวๆ ประมาณ ๑๐๐ คน แต่งเป็นพราหมณ์ถือเทียนเดินแห่สองแถว ถัดไปเป็นโคมบัวของตำรวจอีก ๔๐ มีพิณพาทย์อยู่ตรงกลาง หาม ๔ ตี ๓ มีปี่เป่า ๘ คน แล้วถึงกรมม้าสวมเสื้อสักหลาดสีดำ และพวกเชลยศักดิ์แต่งตัวตามแต่จะหาได้เดินแห่มาตามถนนบำรุงเมือง เลี้ยวลงถนนสนามชัย ผ่านหน้าพระที่นั่งสุทไธสวรรย์ซึ่งพระบาทสมเด็จพระเจ้าอยู่หัวประทับอยู่ เมื่อเสลี่ยงเทวรูปมาถึงหน้าพระที่นั่ง บ่ายเสลี่ยงหันหน้าเข้าตรงพระที่นั่ง พราหมณ์เป่าสังข์โองการถวายชัย พนักงานจัดวางเทวรูปบนพานทองทรงจุดเทียนธูปถวายสักการะ ทรงเจิมและประสุหร่าย ทรงจุดพุ่มถวายบูชา ๑๐ พุ่ม เสร็จแล้วเชิญเทวรูปกลับเข้ากระบวน เดินแห่มาทางพระราชวังบวรสถานมงคล ทรงถวายสักการะ เสร็จแล้วแห่เทวรูป กลับเทวสถาน

เมื่อแห่เทวรูปกลับมาถึงและเชิญเข้าสู่เทวสถานแล้ว พราหมณ์ตั้งเสาแขวนกระดาน ปลายเสาผูกฉัตรกระดาษกล้วยอ้อย ตั้งสุวรรณหงส์ยานบนเสลี่ยง กลางเทวสถานตรงที่ตั้งหงส์ วางศิลาบดอันหนึ่ง เรียกว่าบัพพะโต สมมติเป็นภูเขาทางเสด็จกลับของพระเป็นเจ้า มีเตียงตั้งพระอิศวรเตียงหนึ่ง ชั้นรองลงมาเรียกว่าภัทรบิฐ ทอดขลัง เตียงหนึ่งตั้งเบญจคัพย์แล้ววางสังข์ไว้ด้านขวา วางกลศไว้ด้านซ้าย พระราชครูทำกรสุทธิ์อวิสุทธิ์ เจิมจันทน์ อ่านเวทสวมธุรำและแหวนเกาบิล จากนั้นพราหมณ์คู่สวด ๔ คน สวดบุฤถวาย ๑๓ จบกัณฑ์หนึ่งเหมือนเช่นที่สวดมาทุกคืน พระครูแกว่งธูปประน้ำอบ บูชาข้าวตอกดอกไม้ แล้วคู่สวดยกอุลุบเช่นทุกวัน แต่ในวันนี้ไม่แจกข้าวตอกให้แก่คนที่เข้าร่วมพิธี เก็บไว้ถวายเป็นของหลวง

พระมหาราชครูอ่านเวทจบหนึ่งชื่อทรงสาร จบสองชื่อโตรพัด แล้วทักษิณบูชาศาสตร์รินน้ำเบญจคัพย์ลงถ้วย ถวายดอกไม้ธูปเทียนบูชาสังข์กลศและหม้อกุมภ์ แล้วอ่านเวทสนานหงส์จบแล้วจึงเชิญเทวรูปทั้ง ๓ ลงถาด อ่านเวทและสรงน้ำด้วยกลศสังข์ จากนั้นเชิญเทวรูปขึ้นภัทรบิฐ กระทำศาสตร์บูชาอ่านเวทชื่อสารเหลืองต้นเป็นบทต้น จบแล้วอ่านบทสองชื่อว่ามาลัยบทสามชื่อว่าสังวาล แล้วจึงเชิญเทวรูปตั้งบนพานทองขาวเดินชูประทักษิณไปรอบที่ตั้งหงส์

เมื่อถึงศิลาบดที่เรียกว่าบรรพโต ยกเท้าขวาก้าวเหยียบขึ้นบนศิลาครั้งหนึ่ง แล้วก็เดินเวียนต่อไป เมื่อมาถึงศิลาก็ขึ้นเหยียบอีกจนครบ ๓ ครั้งจึงเชิญเทวรูปขึ้นบนบุษบกหงส์ ในระหว่างที่ทำพิธีขึ้นเหยียบบรรพโต พราหมณ์เป่าสังข์ตลอดจนพระขึ้นหงส์แล้วจึงได้หยุด จากนั้นอ่านเวทบูชาหงส์ บูชาเขาพระสุเมรุ แล้วจึงว่าสรรเสริญ ไกรลาส จบแล้วเป่าสังข์ ถัดไปอ่านเวทส่งพระอุมา จบแล้วอ่านสดุดี แล้วอ่านสรงน้ำพระพิฆเนศวร พราหมณ์จุดเทียน ๘ เล่มตั้ง ๘ ทิศ มีดอกไม้ตั้งทั้ง ๘ ทิศ อ่านเวทเวียนไปตามทักษิณาวรรตทั้ง ๘ ทิศ เรียกว่าโตรทวาร ต่อไปพราหมณ์ ๒ คนสวมเสื้อครุยลดไหล่ว่าช้าเฉลิมหงส์ ๓ บท เป่าสังข์ ๓ ลา แล้วอ่านเวทส่งสารส่งพระเป็นเจ้า ๑ บท แล้วจึงอ่านเวทปิดทวารศิวาลัยอีก ๑ จบ เป็นเสร็จพิธีในคืนนี้

การช้าหงส์ส่งพระเป็นเจ้า เป็นธรรมเนียมโบราณที่พระเจ้าแผ่นดินในกรุงเทพทวารวดีจะเสด็จไปส่งพระเป็นเจ้าถึงเทวสถาน แต่ในสมัยกรุงรัตนโกสินทร์ไม่มีการเสด็จไปส่งเหมือนก่อน เริ่มมามีในแผ่นดินสมเด็จพระจอมเกล้าเจ้าอยู่หัว ได้เสด็จพระราชดำเนินโดยกระบวนช้างตามอย่างก่อนสมัยหนึ่ง นายสารใหญ่เป็นควาญพระที่นั่ง ทรงพระแสงของ้าว เครื่องช้างพระที่นั่งใช้เครื่องแถบกลบหุ้มอุไรกรอง มีเจ้านายและขุนนางขี่ช้างพลายพังตามเสด็จด้วยหลายช้าง

รุ่งขึ้นวันแรม ๒ ค่ำ พระครูพราหมณ์ทั้งปวงจัดของถวายเข้ามาตั้งในท้องพระโรง มีพาน ๒ ชั้นบรรจุข้าวเม่า ข้าวตอก นอกนั้นมีกล้วย มะพร้าว อ้อย มากมายหลายโต๊ะ เวลาเสด็จออกพระมหาราชครูถวายน้ำพระมหาสังข์ ขุนหมื่น ๒ คนเป่าสังข์ แล้วเจ้ากรมปลัดกรม ๓ คนยกพานอุลุบคนละครั้งครบ ๓ ครั้ง เป็นการเสร็จพิธี

ต่อไปก็ทำพิธีตรีปาวายในสถานพระนารายณ์แห่งเดียว เช่นที่ทำมาในวันแรม ๑ ค่ำทุกวันจนถึงวันแรม ๕ ค่ำ แห่พระนารายณ์อีกครั้งหนึ่ง กระบวนแห่ทั้งปวงเหมือนกับแห่พระอิศวร ยกเว้นไม่มีเสลี่ยงหงส์ ในเสลี่ยงนั้นตั้งพระรูปพระนารายณ์ พระลักษมี พระมเหศวรี แห่ก่อนเวลาเดือนขึ้น พระบาทสมเด็จพระเจ้าอยู่หัว เสด็จมาที่เทวสถาน ทรงเจิมและทรงประสุหร่ายเทวรูปที่พราหมณ์เชิญมาถวาย การทำพิธีในสถานพระนารายณ์เหมือนกันกับที่สถานพระอิศวร แปลกแต่ตรงที่เปลี่ยนแปลงเวท มีถ้อยคำยักเยื้องกันไปบ้างเล็กน้อย กับมีหนังแสดงเหมือนคราวส่งพระอิศวร การพระราชพิธีตรียัมพวาย เสร็จลงในวันแรม ๕ ค่ำ เดือนยี่

รูปแบบ

โคลงพระราชพิธีทวาทศมาส แต่งด้วยโคลงสี่สุภาพ ๘๒๒ บท มีร่ายสุภาพขึ้นต้น ๑ บท แผนผังและตัวอย่างคำประพันธ์ มีดังนี้

๑. โคลง

๑.๑ **โคลงสี่สุภาพ** เป็นโคลงสี่สุภาพแบบไม่ร้อยโคลง คือไม่ส่งสัมผัสระหว่างบท

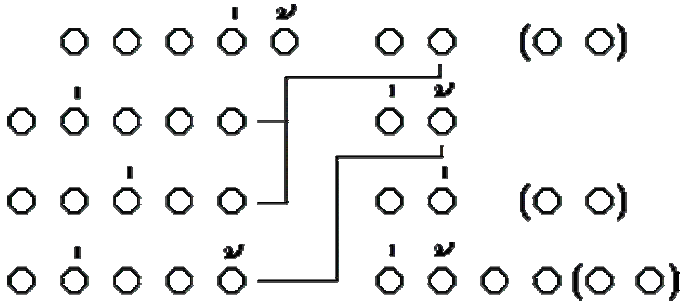

โคมสัญญาชักเฉื่อยขึ้น ถึงปลาย เสาเอย
เรือทุ่นจุดโคมราย รอบล้อม
พิณพาทย์ประโคมถวาย กลองแขก อีกพ่อ
ทหารเป่าแตรตรวจซ้อม ทุ่นใต้จุดเรียง

พระเสด็จยุรยาตรเยื้อง ลงยัง เรือเอย
ที่นั่งรัตนบัลลังก์ เทียบไว้
เนื่องสนมแน่นชาววัง อีกพระ ประยูรนา
เถ้าแก่ท้าวนางได้ อยู่ท้ายถวายเรือ

(สมเด็จเจ้าฟ้ามหามาลา กรมพระยาบำราบปรปักษ์, ๒๕๔๕: ๙๔)

๑.๒ โคลงแบบพิเศษ

๑.๒.๑ โคลงตรีพิธพรรณ มีลักษณะบังคับคำเอก-โท เช่นเดียวกับโคลงสี่สุภาพ ต่างกันตรงที่การรับและส่งสัมผัส คือส่งสัมผัสจากปลายบาทเอก ไปยังคำลำดับที่ ๓ ในบาทโท ดังตัวอย่าง

โคกระบือกรมเกษตรได้ แต่ง**ตก**
เขาผูก**นก**แก้วแดง โก่งโง้ง
หลังผ้าวิลาสปก ปิดค่าง คลุมนา
เสียงกระดึงโกร่งโกร้ง ติดห้อยคอเดิน

(สมเด็จเจ้าฟ้ามหามาลา กรมพระยาบำราบปรปักษ์, ๒๕๔๕: ๒๖)

ดุสิดาปราสาทไว้ พิธี**สงฆ์**
พระแท่น**ตรง**มุขตะวัน ออกตั้ง
เครื่องยุทธอีกเครื่องทรง กับพระ เต้านา
เชิญพระชัยถ้วนทั้ง สี่แล้วหนึ่งตาม

(สมเด็จเจ้าฟ้ามหามาลา กรมพระยาบำราบปรปักษ์, ๒๕๔๕: ๕๓)

เหราชื่ออ้างล่อง ลอย**สินธุ์**
หนึ่งชื่อ**ลิน**ลาสมุท บอกแจ้ง
หลวงสกลพิมานยิน ดีนั่ง คฤห์นา
หลวงวิเชียรไพชยนต์แสร้ง เศกให้เคียงสอง

(สมเด็จเจ้าฟ้ามหามาลา กรมพระยาบำราบปรปักษ์, ๒๕๔๕: ๖๘)

๑.๒.๒ โคลงจัตวาทัณฑี มีลักษณะบังคับคำเอก-โท เช่นเดียวกับโคลงสี่สุภาพ ต่างกันตรงที่การรับและส่งสัมผัส คือส่งสัมผัสจากปลายบาทเอก ไปยังคำลำดับที่ ๔ ในบาทโท ดังตัวอย่าง

เครื่องถมเครื่องนากล้วน พาน**กา** หีบเอย
เงินสั่งทำ**มา**แต่ เซี่ยงไฮ้
กระโถนเครื่องน้ำชา ขันโต๊ะ ชุดพ่อ
กล่องปิ่นโตหาไว้ แต่งใช้ไปกฐิน

(สมเด็จเจ้าฟ้ามหามาลา กรมพระยาบำราบปรปักษ์, ๒๕๔๕: ๘๕)

บรรยงก์บุษบกตั้ง ทั้ง**สอง** ลำเฮย
พุทธสิหิงห์จำ**ลอง**ทรง หนึ่งนั้น
หนึ่งตั้งพุ่มพานทอง แท่นที่ นาพ่อ
ทรงพระราชูทิศหั้น แห่งแก้วกิ่งสาม

(สมเด็จเจ้าฟ้ามหามาลา กรมพระยาบำราบปรปักษ์, ๒๕๔๕: ๙๕)

ฝนปลายปรายตกซ้ำ ส่งฤดู ฝนเฮย
โปรยประพร่ำพรูพรม ดอกข้าว
ลมพัดพัดหลวงชู ใจชื่น
เย็นเมื่อยามรุ่งเช้า จวบแจ้งอรุณเรือง

(สมเด็จเจ้าฟ้ามหามาลา กรมพระยาบำราบปรปักษ์, ๒๕๔๕: ๑๐๙)

ช้าหงส์ชนชอบแล้ว ไป**ฟัง**
นั่งที่แถว**ผนัง**ตาม พวกพ้อง
ผู้ดีมักแอบบัง เสาซุ่ม ซ่อนเอย
บางพวกพาพี่น้อง เที่ยวเหล้นตามสบาย

(สมเด็จเจ้าฟ้ามหามาลา กรมพระยาบำราบปรปักษ์, ๒๕๔๕: ๑๕๔)

๒ ร่าย

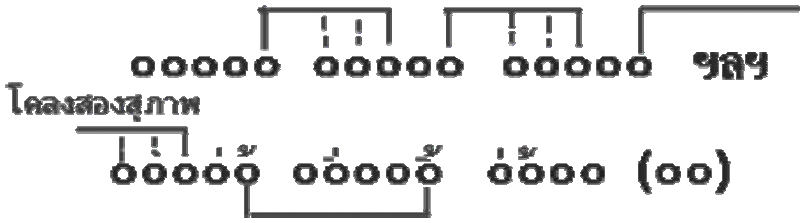

...หมายพระเดชปก**ป้อง** สิ่งเข็ญ**ข้อง**จง**ขจัด** บำ**บัด**เบียนบี**ฑา** เกิด**ผา**สุกทุก**ผู้** เพื่อก่อ**กู้**บำ**รุง** **กรุง**เทพมหา**นคร** **อมร**รัตนโก**สินทร์** **มหิน**ทราโย**ธยา** **มหา**ดิลก**ภพ** **นพ**รัตน์ราชธา**นี** บุ**รี**รมย์รม**เยศ** ราชนิ**เวศน์**มหา**สถาน** เพียงพิ**มาน**แมนสร้าง แด่บพิตรเจ้าช้าง เผือกผู้งามสรรพ แลนา ฯ...

(สมเด็จเจ้าฟ้ามหามาลา กรมพระยาบำราบปรปักษ์, ๒๕๔๕: ๑๓-๑๔)

โครงเรื่อง

โครงเรื่องของโคลงพระราชพิธีทวาทศมาสมีดังนี้

๑. ประณามพจน์

บทประณามพจน์ คือ คำไหว้ครู โดยทั่วไปกวีจะกล่าวแสดงความเคารพต่อสิ่งศักดิ์สิทธิ์ พระคุณของบิดามารดา ครูอาจารย์ แต่เรื่องนี้ กวีกล่าวเฉพาะพระบรมเดชานุภาพของพระมหากษัตริย์ คือพระบาทสมเด็จพระจุลจอมเกล้าเจ้าอยู่หัว ที่อวยประโยชน์ให้เกิดความเจริญรุ่งเรืองในบ้านเมือง บทประณามพจน์ในโคลงพระราชพิธีทวาทศมาสดังนี้

...ศรีสิทธิพิพิธสวัสดิ์ พิพัฒน์พูนโภไคย เพ็ญเพียบไผทใหญ่กว้าง พื้นแผ่พ่างเมืองแมน ทวยหาญแหนเหี้ยมฮึก แลพันลึกหลากหลาย มวลมากมายดาดาษ สระทุกข์ราษฎร์รอนเข็ญ เย็นพิภพดับยุค สนุกนิชนชุ่มชื่น รื่นราบรอบขอบเขต ต่างประเทศโอนอ่อนผ่อนแต่งทูตทูลสาส์น ก่อกอบการไมตรี ทุกธานีชาวยุโรป โอบทั่วถ้วนสิบชาติ ผาดผูกพันเป็นมิตร คิดแต่งใช้ไปมา บรรดาพาณิชเพศ ทุกประเทศนับร้อย ฤๅใช่น้อยมาเนื่อง ฟุ้งเฟื่องเรื่องค้าขาย สะดวกดายโดยยุติ ห่อนประทุษฐเด็ดธรรม์ ริโรมรันไปมี การสวัสดีมูลมั่ง เงินคับคั่งก่ายกอง เนืองนองแดพ่อค้า ฤๅห่อนช้าฟูเฟื่อง เลื่องพระยศยินขาม เจ้าจอมสยามยิ่งล้น พระคุณพ้นพร่ำร่ำ ทุกเช้าค่ำบังคม ตั้งประนมบวาย หมายพระเดชปกป้อง สิ่งเข็ญข้องจงขจัด บำบัดเบียนบีฑา เกิดผาสุกทุกผู้ เพื่อก่อกู้บำรุง กรุงเทพมหานคร อมรรัตนโกสินทร์ มหินทราโยธยา มหาดิลกภพ นพรัตน์ราชธานี บุรีรมย์รมเยศ ราชนิเวศน์มหาสถาน เพียงพิมานแมนสร้าง แด่บพิตรเจ้าช้าง เผือกผู้งามสรรพ แลนา ฯ...

(สมเด็จเจ้าฟ้ามหามาลา กรมพระยาบำราบปรปักษ์, ๒๕๔๕: ๑๓-๑๔)

๒. เนื้อเรื่อง แบ่งออกเป็น ๒ ส่วน ดังนี้

๒.๑ ความเจริญรุ่งเรืองของบ้านเมือง

เป็นตอนต่อจากบทประณามพจน์ พรรณนาถึงความเจริญรุ่งเรืองสุขสงบของกรุงรัตนโกสินทร์ ความงดงามของพระบรมมหาราชวัง พระราชมนเทียร และพระตำหนัก พระบรมเดชานุภาพ พระบุญญาบารมี พระปรีชาสามารถ และพระมหากรุณาธิคุณของพระมหากษัตริย์ แวดล้อมด้วยข้าราชบริพารทั้งฝ่ายหน้าและฝ่ายใน ความเข้มแข็งเกรียงไกรของกองทัพ บ้านเมืองมีช้างเผือกและมีม้าต้นมงคลคู่แผ่นดิน และกล่าวถึงพระปรีชาสามารถในการเสด็จพระราชดำเนินเยือนต่างประเทศ ของพระบาทสมเด็จพระจุลจอมเกล้าเจ้าอยู่หัว

๒.๒ การพระราชพิธีต่างๆ ในรอบปี

เป็นตอนต่อจากบทพรรณนาความเจริญรุ่งเรืองของบ้านเมือง เริ่มต้นด้วยการพระราชพิธีถือน้ำพระพิพัฒน์สัตยาในเดือน ๕ เรียงลำดับไปจนถึงพระราชพิธีตรียัมพวาย ตรีปาวาย ในเดือนยี่ แต่ไม่ครบทั้ง ๑๒ เดือน ขาดเดือน ๓ และเดือนที่ ๔ การพรรณนาพระราชพิธีต่างๆ นั้น กวีให้รายละเอียดเกี่ยวกับการการพระราชพิธีอย่างครบถ้วน อาทิ กำหนดวันเวลา การจัดเตรียมสิ่งของสถานที่ ลำดับขั้นตอน และการแต่งกายในพระราชพิธี

๓. สรุปเรื่อง

โคลงเรื่องนี้ไม่มีสรุปเรื่อง ตอนสุดท้ายของเรื่องเป็นการพรรณนาพระราชพิธีตรียัมพวาย ตรีปาวาย ในเดือนยี่ เรื่องค้างไว้แต่พียงเท่านั้น สมเด็จพระเจ้าบรมวงศ์เธอ เจ้าฟ้ามหามาลา กรมพระยาบำราบปรปักษ์ ไม่ได้ทรงนิพนธ์จนสิ้นพระชนม์

โคลงพระราชพิธีทวาทศมาสมีการวางโครงเรื่องคล้ายกับวรรณคดียอพระเกียรติ คือเริ่มด้วยบทประณามพจน์ กล่าวถึงความเจริญรุ่งเรืองในด้านต่างๆ ของกรุงรัตนโกสินทร์ บ้านเมืองเกิดความร่มเย็นเป็นสุข แล้วสรรเสริญพระบาทสมเด็จพระจุลจอมเกล้าเจ้าอยู่หัว จากนั้นกวีกล่าวถึงการพระราชพิธีและการพระราชกุศลที่พระมหากษัตริย์ทรงปฏิบัติบำเพ็ญในรอบปี โดยพรรณนาพระราชพิธีในรอบปีและลำดับขั้นตอนของการประกอบพระราชพิธีอย่างละเอียด

ภาษา

การใช้ภาษาในโคลงพระราชพิธีทวาทศมาส พระนิพนธ์สมเด็จพระเจ้าบรมวงศ์เธอ เจ้าฟ้ามหามาลา กรมพระยาบำราบปรปักษ์ มีลักษณะเด่นคือการใช้คำศัพท์หมวดต่างๆ รวบรวมเป็นประเภทได้ดังนี้

๑. คำศัพท์หมวดศาสนาและพิธีกรรม

...สงฆ์สวด**ปริต**สถาน ที่นั่ง สุทไธนา

(สมเด็จเจ้าฟ้ามหามาลา กรมพระยาบำราบปรปักษ์, ๒๕๔๕: ๒๔)

"ปริต" (ปริตร) คือ พระพุทธมนต์ที่พระสงฆ์ใช้สวดเพื่อให้เกิดพุทธานุภาพในทางคุ้มครองป้องกัน และเกิดสวัสดิมงคล มีพระสูตรและคาถา ๗ บท ซึ่งปัจจุบันเรียกว่า ๗ ตำนาน การสวดพระปริตรนี้จึงเรียกได้อีกอย่างหนึ่งเป็นสามัญว่าสวด ๗ ตำนาน ได้แก่ ๑. มงคลสูตร ๒. รัตนสูตร ๓. กรณียเมตตสูตร ๔. ขันธปริตร ๕. ธชัคคสูตร ๖. อาฏานาฏิยสูตร ๗. อาคลิมาลปริตร

พฤฒิบาศอ่านเวทเบื้อง **คชกรรม**

(สมเด็จเจ้าฟ้ามหามาลา กรมพระยาบำราบปรปักษ์, ๒๕๔๕: ๒๕)

"คชกรรม" คือ กิจการในทางปฏิบัติอันเกี่ยวกับช้าง เช่น การขี่ การฟันขอ, ประเภทตำราว่าด้วยทางปฏิบัติอันเกี่ยวกับช้าง

...ทรง**พระเทวกรรม**คลา คลาศต้น

(สมเด็จเจ้าฟ้ามหามาลา กรมพระยาบำราบปรปักษ์, ๒๕๔๕: ๒๕)

"พระเทวกรรม" คือ พระพิฆเนศยืน มีสี่กร พระหัตถ์บนถือขอช้างและบ่วงบาศ พระหัตถ์ล่างถืองาและขนมโมทกะ

เสร็จแห่แล้วแต่งตั้ง **บายศรี**
ตองหิรัญสุวรรณมี อย่าง**แก้ว**

(สมเด็จเจ้าฟ้ามหามาลา กรมพระยาบำราบปรปักษ์, ๒๕๔๕: ๒๘)

"บายศรี" คือ เครื่องตั้งเป็นประธานในหมู่เครื่องสังเวยหรือบัตรพลีในพิธีทำขวัญ หรือการสมโภชและสักการบูชาทั้งในพิธีหลวงพิธีราษฎร์ ทำด้วยใบตองเย็บเป็นรูปกรวยเป็นต้นซ้อนเป็นชั้นๆ มีขนาดใหญ่เล็กสอบขึ้นไปตามลำดับ มีเสาปักตรงกลางเป็นแกน ในบายศรีมีเครื่องสังเวย และบนยอดเสียบไข่ต้มข้าวเปลือก

นอกจากนี้ ยังมีบายศรีหลวง เป็นบายศรีชุดแก้ว ทอง เงิน ทำเช่นเดียวกับบายศรีทั่วไป มีแตกต่างเฉพาะบายศรีใหญ่หรือบายศรีต้นที่ใช้แกนและเป็นไม้ เรียกชื่อเฉพาะว่า "บายศรีตองลายทองขาว" การตั้งบายศรีชุดแก้ว ทอง เงิน จะวางบายศรีทองไว้ต้น บายศรีแก้วไว้กลาง และบายศรีเงินไว้ท้าย

วันเนานั้น**ตั้งพระ** **ชันษา**

(สมเด็จเจ้าฟ้ามหามาลา กรมพระยาบำราบปรปักษ์, ๒๕๔๕: ๒๙)

"ตั้งพระชันษา" คือ การเชิญพระพุทธรูปเท่าพระชนมพรรษาออกตั้งฉลองในวันสงกรานต์

สดับปกรณ์**ผ้าคู่**ถ้วน เรียงราย

(สมเด็จเจ้าฟ้ามหามาลา กรมพระยาบำราบปรปักษ์, ๒๕๔๕: ๓๐)

"ผ้าคู่" คือ ผ้าขาวเนื้อหนาขนาดผ้านุ่งผืนหนึ่ง ผ้าขาวเนื้อบางขนาดผ้าห่มผืนหนึ่ง เป็นเครื่องไทยทานสำหรับใช้สดับปกรณ์ในการสงกรานต์

เทียนรุ่งทั้งเทียนราย สว่างแผ้ว

(สมเด็จเจ้าฟ้ามหามาลา กรมพระยาบำราบปรปักษ์, ๒๕๔๕: ๓๘)

"เทียนรุ่ง" คือ เทียนขนาดใหญ่สำหรับจุดในโบสถ์วันวิสาขบูชา โดยจุดเป็นพุทธบูชาไว้ตลอดคืน จึงต้องใช้เทียนที่มีขนาดใหญ่

ฉันแรมค่ำหนึ่งได้ **สดับปกรณ์**

(สมเด็จเจ้าฟ้ามหามาลา กรมพระยาบำราบปรปักษ์, ๒๕๔๕: ๔๕)

"สดับปกรณ์" แปลว่า "๗ คัมภีร์" หมายถึงคัมภีร์พระอภิธรรมทั้ง ๗ ในพระอภิธรรมปิฎก เขียนเต็มว่า สัตตัปปกรณ์ แต่ในภาษาไทยคำนี้ความหมายกร่อนลงมา เป็นคำสำหรับใช้ในพิธีกรรม เรียกกิริยาที่พระภิกษุกล่าวคำพิจารณาสังขารเมื่อจะชักผ้าบังสุกุลในพิธีศพเจ้านายว่า สดับปกรณ์ ตรงกับที่เรียกในพิธีศพทั่วๆ ไปว่า บังสุกุล; ปัจจุบันใช้เฉพาะศพเจ้านาย

...เชิญ**พระเรื่องขอฝน** ออกหมด นาพ่อ

(สมเด็จเจ้าฟ้ามหามาลา กรมพระยาบำราบปรปักษ์, ๒๕๔๕: ๔๖)

"พระเรื่องขอฝน" ประกอบด้วย พระบรมธาตุระย้ากินนรครอบพระเจดีย์ถม พระคันธารราษฎร์องค์ใหญ่ พระชัยวัฒน์ประจำรัชกาล พระปางห้ามสมุทร พระทรมานข้าว พระชัยเนาวโลหะน้อย และพระธรรม

พระสุภูตินั้นนั่ง แหงนหงาย

(สมเด็จเจ้าฟ้ามหามาลา กรมพระยาบำราบปรปักษ์, ๒๕๔๕: ๔๗)

"พระสุภูติ" คือ พระสุภูตเถระ เป็นชื่อพระอรหันต์รูปหนึ่ง มีกล่าวอยู่ในคัมภีร์อรรถกถา ว่าเป็นผู้ที่สามารถบันดาลให้ฝนตกได้

...เช้า**กระยาบวด**มา นบไหว้

(สมเด็จเจ้าฟ้ามหามาลา กรมพระยาบำราบปรปักษ์, ๒๕๔๕: ๔๙)

"กระยาบวด" (กระยาบวช) คือ เครื่องกินที่ไม่เจือด้วยของสดคาว

นอกโรงรูป**เมฆปั้น** ครันครึก

(สมเด็จเจ้าฟ้ามหามาลา กรมพระยาบำราบปรปักษ์, ๒๕๔๕: ๔๙)

"เมฆปั้น" (ปั้นเมฆ) คือ พิธีเรียกฝน โดยใช้รูปจำลองแสดงการสมสู่ระหว่างชายหญิง และเรียกรูปที่มีลักษณะเช่นนั้นว่ารูปปั้นเมฆ

...คุณเวท**ไตรเพท**ทั้ง สัตยผู้พยายาม

(สมเด็จเจ้าฟ้ามหามาลา กรมพระยาบำราบปรปักษ์, ๒๕๔๕: ๕๐)

"ไตรเพท" คือ พระเวท ๓ อย่าง ซึ่งเป็นคัมภีร์ศักดิ์สิทธิ์สูงสุดของศาสนาพราหมณ์ ได้แก่ ๑. ฤคเวท ประมวลบทสวดสรรเสริญเทพเจ้า ๒. ยชุรเวท ประกอบด้วยบทสวดอ้อนวอนในพิธีบูชายัญ ต่าง ๆ ๓. สามเวท ประมวลบทเพลงขับสำหรับสวดหรือร้องเป็นทำนองในพิธีบูชายัญ ต่อมาเพิ่มอถรรพเวท หรือ อาถรรพณเวท อันว่าด้วยคาถาอาคมทางไสยศาสตร์เข้ามาอีกเป็น ๔

...ชื่อพิธี**สารท**ตั้ง เครื่องต้นกลางปี

(สมเด็จเจ้าฟ้ามหามาลา กรมพระยาบำราบปรปักษ์, ๒๕๔๕: ๕๓)

"สารท" คือ เทศกาลทำบุญสิ้นเดือน ๑๐ เดิมเป็นฤดูทำบุญด้วยเอาข้าวที่กำลังท้อง (ข้าวรวงเป็นน้ำนม) มาทำยาคูและกวนข้าวปายาสเลี้ยงพราหมณ์ อย่างนี้เรียกว่ากวนข้าวทิพย์ ส่วนผู้นับถือพุทธศาสนานำคตินั้นมาใช้ แต่เปลี่ยนเป็นถวายแก่พระภิกษุสงฆ์ อุทิศส่วนกุศลให้แก่ญาติในปรโลก สำหรับชาวบ้านทั่วไปมักทำแต่กระยาสารท เป็นต้น

...**ตรุษ**สารทสองครั้งล้วน เล่ห์แม้นการเหมือน

(สมเด็จเจ้าฟ้ามหามาลา กรมพระยาบำราบปรปักษ์, ๒๕๔๕: ๕๕)

"ตรุษ" เป็นคำเรียกเวลาสิ้นปีซึ่งกำหนดให้เป็นเวลาที่มีการสนุกสนานรื่นเริง ตรงกับวันแรม ๑๕ ค่ำ เดือน ๕ วันตรุษนี้ เป็นวันสิ้นปีจุลศักราช เมื่อถึงวันขึ้น ๑ ค่ำเดือน ๕ ก็จะเปลี่ยนศักราชใหม่ เปลี่ยนปีนักษัตรใหม่

...ภิกษุ**ปวารณา**กาล วันสิบ ห้าเฮย

(สมเด็จเจ้าฟ้ามหามาลา กรมพระยาบำราบปรปักษ์, ๒๕๔๕: ๕๗)

"ปวารณา" คือ ชื่อสังฆกรรมที่พระสงฆ์ทำในวันสุดท้ายแห่งการจำพรรษา คือ ในวันขึ้น ๑๕ ค่ำ เดือน ๑๑ เรียกว่าวันมหาปวารณา โดยภิกษุทุกรูปจะกล่าวปวารณา คือ เปิดโอกาสให้กันและกันว่ากล่าวตักเตือน

...ถวาย**กฐิน**แด่เจ้า ภิกษุรั้งแรมฝน

(สมเด็จเจ้าฟ้ามหามาลา กรมพระยาบำราบปรปักษ์, ๒๕๔๕: ๕๘)

"กฐิน" คือ ผ้าที่บุคคลนำขึ้นถวายพระภิกษุหลังพรรษา พิธีการที่บุคคลนำผ้าถวายต่อพระภิกษุเรียกว่า "ทอดกฐิน" มีกำหนดเวลาอนุญาตให้กระทำได้ตั้งแต่แรม ๑ ค่ำ เดือน ๑๑ ไปจนวันขึ้น ๑๕ ค่ำ เดือน ๑๒ เป็นวันสุดท้าย

ดลเดือนกรรดึกตั้ง **จองเปรียง**

(สมเด็จเจ้าฟ้ามหามาลา กรมพระยาบำราบปรปักษ์, ๒๕๔๕: ๘๖)

"จองเปรียง" พิธีบกโคมไชยเฉลิมและลอยกระทง ตรงกับพิธีทิวาลีของพราหมณ์ในประเทศอินเดีย เป็นพิธีหนึ่งในพระราชพิธี ๑๒ เดือนของราชสำนักสยาม โคมที่ยกมีโคมไชย ๓ ต้น โคมประเทียบ ๓ ต้น โคมบริวาร ๑๐๐ ต้น เสาโคมไชยและโคมประเทียบใช้ไม้แก่นยาว ๑๑ วา ยอดเสาโคมไชยมีฉัตร ๙ ชั้น ยอดเสาโคมประเทียบมีฉัตร ๗ ชั้น เสาโคมบริวารใช้ไม้ไผ่ยอดมีฉัตร ๓ ชั้น นอกจากนี้ยังมีโคมบริวารรายกำแพงเมืองอีก ๒๐๐ ต้น

...ชื่อ**กติเกบูชา** ว่าไว้

(สมเด็จเจ้าฟ้ามหามาลา กรมพระยาบำราบปรปักษ์, ๒๕๔๕: ๑๐๒)

"กติเกบูชา" (กัตติเกยา) คือ พิธีตามเพลิงในบาตรแก้วสามใบ ตามลัทธิพราหมณ์

...บูชิต**เทพทณฑ์**ปั้น **บาตรแก้ว**ตามเพลิง

(สมเด็จเจ้าฟ้ามหามาลา กรมพระยาบำราบปรปักษ์, ๒๕๔๕: ๑๐๒)

"เทพทณฑ์" (เทพทัณฑ์) คือ ไม้มีปลายพันผ้าสำหรับชุบน้ำมันจุดไฟในพระราชพิธีกัตติเกยา

"บาตรแก้ว" คือ บาตรใหญ่ ๓ ใบ ถักเชือกรอบนอก ในพระราชพิธีกัตติเกยา

...ยก**อุหลุบ**จบแล้ว แจกให้ชาวชน

(สมเด็จเจ้าฟ้ามหามาลา กรมพระยาบำราบปรปักษ์, ๒๕๔๕: ๑๐๓)

"อุหลุบ" (อุลุบ) คือ เครื่องสังเวยเทวดาตามอย่างลัทธิพราหมณ์ ประกอบด้วย ข้าวตอก ข้าวเม่า แตงกวา กล้วยไข่หรือกล้วยหักมุก งบน้ำอ้อย เผือกต้มสุก มันต้มสุก ส้ม และข้าวต้มน้ำวุ้น

บ้างมี**มหาชาติ**ทั้ง **คาถา พัน**เอย

(สมเด็จเจ้าฟ้ามหามาลา กรมพระยาบำราบปรปักษ์, ๒๕๔๕: ๑๐๕)

"มหาชาติ" (เทศน์มหาชาติ) คือ เทศนาเวสสันดรชาดก เป็นบุญพิธีที่นิยมจัดให้มีกันมาแต่โบราณ ส่วนมากจัดให้มีในวัดเป็นหน้าที่ของชาวบ้านและวัดนั้น ๆ จะตกลงร่วมกันจัด ปกตินิยมให้มีหลังฤดูทอดกฐิน ผ่านไปแล้วจนตลอดฤดูเหมันต์ นิยมจัดเป็นงาน ๒ วัน คือ วันเทศน์เวสสันดรชาดกทั้ง ๑๓ กัณฑ์ และวันเทศน์จตุราริยสัจจกถา ท้ายเวสสันดรชาดกอีก ๑ วัน

"คาถาพัน" คือ จำนวนคาถาในเรื่องมหาเวสสันดรชาดก รวม ๑,๐๐๐ คาถา, เรียกการเทศน์มหาเวสสันดรชาดกที่เป็นคาถาล้วนๆ อย่างนี้ว่า เทศน์คาถาพัน ซึ่งคาถาทั้ง ๑,๐๐๐ คาถา ประกอบด้วย

๑. กัณฑ์ทศพร ๑๙ พระคาถา	ประโคมเพลงสาธุการ
๒. กัณฑ์หิมพานต์ ๑๓๔ พระคาถา	ประโคมเพลงตวงพระธาตุ
๓. ทานกัณฑ์ ๒๐๙ พระคาถา	ประโคมเพลงพญาโศก
๔. กัณฑ์วนประเวสน์ ๕๗ พระคาถา	ประโคมเพลงพญาเดิน
๕. กัณฑ์ชูชก ๗๙ พระคาถา	ประโคมเพลงเซ่นเหล้า
๖. กัณฑ์จุลพน ๓๕ พระคาถา	ประโคมเพลงคุกพากย์

๗. กัณฑ์มหาพน ๘๐ พระคาถา ประโคมเพลงเชิดกลอง
๘. กัณฑ์กุมาร ๑๐๑ พระคาถา ประโคมเพลงโอดเชิดฉิ่ง
๙. กัณฑ์มัทรี ๙๐ พระคาถา ประโคมเพลงทยอยโอด
๑๐. กัณสักกบรรพ ๔๓ พระคาถา ประโคมเพลงกลม
๑๑. กัณฑ์มหาราช ๖๙ พระคาถา ประโคมเพลงกราวนอก
๑๒. กัณฑ์ฉกษัตริย์ ๓๖ พระคาถา ประโคมเพลงตระนอน
๑๓. กัณฑ์นครกัณฑ์ ๔๘ พระคาถา ประโคมเพลงกลองโยน

...แม้เทศน์**ธรรมวัตร**มี ต่อท้าย

(สมเด็จเจ้าฟ้ามหามาลา กรมพระยาบำราบปรปักษ์, ๒๕๔๕: ๑๐๗)

"ธรรมวัตร" คือ ลักษณะเทศน์ทำนองธรรมดา เรียบๆ ที่แสดงอยู่ทั่วไป อันต่างไปจากทำนองเทศน์แบบมหาชาติ

...**ตรียัมพวาย**หมด แรมค่ำ หนึ่งนา
...แรมค่ำหนึ่งเป็นต้น อีกห้า**ปาวาย**

(สมเด็จเจ้าฟ้ามหามาลา กรมพระยาบำราบปรปักษ์, ๒๕๔๕: ๑๑๙)

"ตรียัมพวาย ตรีปาวาย" เป็นพิธีต้อนรับพระเป็นเจ้าผู้ยิ่งใหญ่ของศาสนาฮินดูทั้ง ๒ พระองค์ที่เสด็จลงมาเยี่ยมโลกมนุษย์ในช่วงปีใหม่ของฝ่ายพราหมณ์ มี ๒ พิธีต่อกัน คือ "พิธีตรียัมพวาย" เป็นพิธีฝ่ายพระอิศวร และ "พิธีตรีปาวาย" เป็นพิธีฝ่ายพระนารายณ์ กระทำติดต่อกันไป

ช่วงแรกเป็นพิธีตรียัมพวาย เป็นการรับเสด็จพระอิศวรที่จะเสด็จมาเยี่ยมโลกมนุษย์ เป็นเวลา ๑๐ วัน คือเริ่มตั้งแต่วันขึ้น ๗ ค่ำ เดือนยี่ ถือว่าเป็นวันเสด็จลงมาสู่โลก จนถึงวันแรม ๑ ค่ำ เป็นวันเสด็จกลับ พราหมณ์จะประชุมที่เทวสถานพระอิศวรเพื่อผูกพรตชำระกายสระเกล้าเตรียมรับเสด็จพระอิศวร

ช่วงที่ ๒ เป็นพิธีตรีปาวาย เป็นพิธีที่กระทำเพื่อรับพระนารายณ์ เริ่มตั้งแต่วันแรม ๑ ค่ำ จนถึง แรม ๕ ค่ำ เดือนยี่

...**กะระสุทธิอาตมะ** **สุทธิ**จบ ลงนา

(สมเด็จเจ้าฟ้ามหามาลา กรมพระยาบำราบปรปักษ์, ๒๕๔๕: ๑๒๙)

"กะระสุทธิ" (กรสุทธิ์) คือ การชำระมือให้บริสุทธิ์ก่อนทำพิธีอื่นใดของพราหมณ์

"อาตมะสุทธิ" (อาตมสุทธิ์) คือ การชำระกายให้บริสุทธิ์ก่อนทำพิธีอื่นใดของพราหมณ์

เสร็จพราหมณ์คู่สวดทั้ง สี่นาย
ยืนต่อเรียงเฉียงราย ถูกต้อง
มหาเวชะตึกถวาย ข้าวตอก ก่อนนา
ขึ้น**อติยุมันต์**พร้อง บทต้นคนเดียว

ถัดจึ่ง**โกรายะตึก**อ้าง อ่านแถลง
สาระวะตึกต่อแปลง เปลี่ยนย้าย
มหาเวชะตึกแสดง วรรคสี่ แลพ่อ
ลอริบาวายท้าย ว่าทั้งสี่ตน

(สมเด็จเจ้าฟ้ามหามาลา กรมพระยาบำราบปรปักษ์, ๒๕๔๕: ๑๒๙)

"มหาเวชะตึก" คือ ชื่อบทสวดถวายอุลุบแด่พระเป็นเจ้าบทแรกในพระราชพิธีตรียัมพวาย ตรีปาวาย

"อติยุมันต์" คือ คำขึ้นต้นในมนต์มหาเวชตึก

"โกรายะตึก" คือ ชื่อบทสวดถวายถวายอุลุบแด่พระเป็นเจ้าบทที่สองในพระราชพิธีตรียัมพวาย ตรีปาวาย

"สาระวะตึก" คือ ชื่อบทสวดถวายถวายอุลุบแด่พระเป็นเจ้าบทที่สามในพระราชพิธีตรียัมพวาย ตรีปาวาย

"ลอริบาวาย" คือ คือ ชื่อบทสวดถวายถวายอุลุบแด่พระเป็นเจ้าบทสุดท้ายในพระราชพิธีตรียัมพวาย ตรีปาวาย

...**มหาเดวะรายา** คำกล่าว อึงเอย

(สมเด็จเจ้าฟ้ามหามาลา กรมพระยาบำราบปรปักษ์, ๒๕๔๕: ๑๓๐)

"มหาเดวะรายา" คือ ชื่อมนต์ที่เป็นบทสรรเสริญนามพระเป็นเจ้าทั้ง ๑,๐๐๐ นาม

...โปรดพระราชทาน**ผล** **กัลป พฤกษ์**เฮย

(สมเด็จเจ้าฟ้ามหามาลา กรมพระยาบำราบปรปักษ์, ๒๕๔๕: ๑๓๕)

"ผลกัลปพฤกษ์" (ลูกกัลปพฤกษ์) คือ ผลมะกรูดหรือผลมะนาวซึ่งบรรจุเงินตราหรือเงินพดด้วงเสียบติดบนต้นไม้จำลอง สำหรับทิ้งทานในการออกงานเมรุหลวงและการบำเพ็ญพระราชกุศลในพระราชพิธีต่างๆ การนำเงินตราใส่ไว้ในผลมะกรูดหรือผลมะนาวนี้เรียกว่า "เข้าส้ม"

ชิงช้าแลสาดน้ำ **รำเสนง**

(สมเด็จเจ้าฟ้ามหามาลา กรมพระยาบำราบปรปักษ์, ๒๕๔๕: ๑๔๐)

"รำเสนง" (รำเขนง) คือ พิธีถือเขนงน้ำมนต์รำถวายพระอิศวรแล้วประน้ำมนตร์

...**สิวาสะเดวะ** คำกล่าว ก่อนนา

(สมเด็จเจ้าฟ้ามหามาลา กรมพระยาบำราบปรปักษ์, ๒๕๔๕: ๑๔๓)

"สิวาสะเดวะ" คือ คำขึ้นต้นของมนต์บทอัญเชิญพระเป็นเจ้าลงมาประชุมในพิธี

...**โลขัตตุโน**ท้าย สวดพร้อมสี่คน

(สมเด็จเจ้าฟ้ามหามาลา กรมพระยาบำราบปรปักษ์, ๒๕๔๕: ๑๔๓)

"โลขัตตุโน" คือ บทขัดในตอนท้ายของมนต์อัญเชิญพระเป็นเจ้า

...สมมติ**บัพพะโต**ทาง พระเสด็จ ขึ้นนา

(สมเด็จเจ้าฟ้ามหามาลา กรมพระยาบำราบปรปักษ์, ๒๕๔๕: ๑๔๙)

"บัพพะโต" (บัพโต) คือ หินที่สมมติให้เป็นภูเขา เป็นทางเสด็จของพระเป็นเจ้า ซึ่งพราหมณ์จะเหยียบระหว่างเดินเวียนรอบพญาหงส์แต่ละรอบ จนครบ ๓ รอบ จากนั้นจึงอัญเชิญเทวรูปที่มีขนาดเล็กขึ้นประทับบนบุษบกที่ตั้งอยู่หลังพญาหงส์

...เจิมจันทน์อ่านเวชดาน **ธุรำ**สอด สวมเฮย

อีกประวิช**เกาบิล**บ้าง เสกซ้ำสวมตน

(สมเด็จเจ้าฟ้ามหามาลา กรมพระยาบำราบปรปักษ์, ๒๕๔๕: ๑๕๐)

"ธุรำ" คือ สายเครื่องหมายวรรณะพราหมณ์ กษัตริย์ และแพศย์ สวมจากซ้ายไปขวา เรียกว่า สายธุรำ, ธุหร่ำยัชโญปวีต หรือ สายมงคล ก็เรียก

"เกาบิล" คือ ชื่อแหวนคู่กับสายธุรำในพิธีพราหมณ์

...ให้**สวดบุฤ**ถวาย พรักพร้อม

(สมเด็จเจ้าฟ้ามหามาลา กรมพระยาบำราบปรปักษ์, ๒๕๔๕: ๑๕๐)

"สวดบุฤ" คือ ชื่อมนต์บทหนึ่งของพราหมณ์

...จึ่งอ่าน**โตรพัด**ซ้ำ เสร็จสิ้นจบสนอง

(สมเด็จเจ้าฟ้ามหามาลา กรมพระยาบำราบปรปักษ์, ๒๕๔๕: ๑๕๐)

"โตรพัด" คือ ชื่อมนต์บทหนึ่งของพราหมณ์

ช้าหงส์เมื่อจบนั้น เป่าสังข์

(สมเด็จเจ้าฟ้ามหามาลา กรมพระยาบำราบปรปักษ์, ๒๕๔๕: ๑๕๓)

"ช้าหงส์" คือ การไกวหงส์ ชื่อพิธีนี้มีที่มาจากการนำสุวรรณหงส์ยานมาแขวนไว้กับเสาชิงช้า ซึ่งติดตั้งถาวรไว้ทั้งสถานพระอิศวรและสถานพระนารายณ์ ประดับเสาชิงช้าด้วยกล้วยและอ้อย ครูพราหมณ์จะไกวพญาหงส์ช้าๆ เป็นจังหวะ ให้ดูราวกับว่าพญาหงส์กำลังโบยบินไปรอบจักรวาล เพื่อเชิญเสด็จพระเป็นเจ้ากลับไปสู่สรวงสวรรค์

โคลงพระราชพิธีทวาทศมาส มีการใช้คำศัพท์หมวดศาสนาทั้งพระพุทธศาสนา และศาสนาพราหมณ์ ส่วนการใช้คำศัพท์พิธีกรรม มีการใช้คำศัพท์ชื่อและวิธีการประกอบพิธีกรรมประเพณีของราษฎร และพระราชพิธี

๒. คำศัพท์หมวดเวลา

...ผลัดเปลี่ยน**โมงยาม**ครบ ค่ำเช้า

(สมเด็จเจ้าฟ้ามหามาลา กรมพระยาบำราบปรปักษ์, ๒๕๔๕: ๑๕)

"โมง" คือ วิธีนับเวลาตามประเพณีในเวลากลางวัน, ถ้าเป็นเวลาก่อนเที่ยงวัน ตั้งแต่ ๗ นาฬิกา ถึง ๑๑ นาฬิกา เรียกว่า โมงเช้า ถึง ๕ โมงเช้า, ถ้าเป็น ๑๒ นาฬิกา นิยมเรียกว่า เที่ยงวัน, ถ้าหลังเที่ยงวัน ตั้งแต่ ๑๓ นาฬิกา ถึง ๑๗ นาฬิกา เรียกว่า บ่ายโมง ถึง บ่าย ๕ โมง, ถ้า ๑๘ นาฬิกา นิยมเรียกว่า ๖ โมงเย็น หรือ ย่ำค่ำ

"ยาม" คือ ชื่อส่วนแห่งวัน ยามหนึ่งมี ๓ ชั่วโมง รวมวันหนึ่งมี ๘ ยาม; ในบาลีแบ่งกลางคืนเป็น ๓ ยาม ยามหนึ่งมี ๔ ชั่วโมง เรียกว่า ปฐมยาม มัชฌิมยาม และปัจฉิมยาม

...เช้ากับ**เพล**เลี้ยงฉัน ทุกมื้อ

(สมเด็จเจ้าฟ้ามหามาลา กรมพระยาบำราบปรปักษ์, ๒๕๔๕: ๔๘)

"เพล" คือ เวลาพระฉันกลางวัน คือ เวลาระหว่าง ๑๑ นาฬิกาถึงเที่ยง เรียกว่า เวลาเพล

...**รุ่ง**จุ่งมาแต่เช้า ฤกษ์ได้โมงดี

(สมเด็จเจ้าฟ้ามหามาลา กรมพระยาบำราบปรปักษ์, ๒๕๔๕: ๘๗)

"รุ่ง" คือ ระยะเวลาตอนเริ่มแรกแห่งวัน

...**พลบ**ค่ำขึ้นผ่องแผ้ว เพื่อให้เรียนดู

(สมเด็จเจ้าฟ้ามหามาลา กรมพระยาบำราบปรปักษ์, ๒๕๔๕: ๑๐๓)

"พลบ" คือ เวลาย่ำค่ำ, เวลาโพล้เพล้, เวลาเข้าไต้เข้าไฟ

ราตรีลมพัดกล้า หนาวงก

(สมเด็จเจ้าฟ้ามหามาลา กรมพระยาบำราบปรปักษ์, ๒๕๔๕: ๑๑๕)

"ราตรี" คือ เวลากลางคืน

...**ค่ำย่ำ**ทำพิธี ศาสตร์ซ้อง

(สมเด็จเจ้าฟ้ามหามาลา กรมพระยาบำราบปรปักษ์, ๒๕๔๕: ๑๒๙)

"ค่ำย่ำ" (ย่ำค่ำ) คือ เวลาประมาณ ๑๘ นาฬิกา

เดือนบ่ายชายคล้อยเคลื่อน ลดลง แล้วเอย

(สมเด็จเจ้าฟ้ามหามาลา กรมพระยาบำราบปรปักษ์, ๒๕๔๕: ๑๕๖)

"เดือนบ่ายชาย" คือ ช่วงเวลาที่พระจันทร์คล้อยต่ำลง เป็นระยะเวลาใกล้รุ่งเช้า

...**ศุกรวาร**อุดมดี ฤกษ์ใหญ่ ยิ่งนา

(สมเด็จเจ้าฟ้ามหามาลา กรมพระยาบำราบปรปักษ์, ๒๕๔๕: ๒๐)

"ศุกรวาร" คือ วันศุกร์

...จิตรมาส**โสรวาร** บอกไว้

(สมเด็จเจ้าฟ้ามหามาลา กรมพระยาบำราบปรปักษ์, ๒๕๔๕: ๒๐)

"โสรวาร" คือ วันเสาร์

...**วันเนา**นั้นตั้งพระ ชันษา

(สมเด็จเจ้าฟ้ามหามาลา กรมพระยาบำราบปรปักษ์, ๒๕๔๕: ๒๙)

"วันเนา" คือ วันที่อยู่ถัดจากวันมหาสงกรานต์ หน้าวันเถลิงศก ปรกติตรงกับวันที่ ๑๔ เมษายน

...**วันเถลิง**ศกขึ้นใหม่ มีการ

(สมเด็จเจ้าฟ้ามหามาลา กรมพระยาบำราบปรปักษ์, ๒๕๔๕: ๒๙)

"วันเถลิงศก" คือ วันขึ้นจุลศักราชใหม่ ปรกติตรงกับวันที่ ๑๕ เมษายน

กาฬปักษ์สองค่ำได้ ลดแล้วจองเปรียง

(สมเด็จเจ้าฟ้ามหามาลา กรมพระยาบำราบปรปักษ์, ๒๕๔๕: ๘๖)

"กาฬปักษ์" แปลว่า ฝ่ายดำ คือ ข้างแรม

ปาฏิบทกัณหปักษ์ตั้ง พิทยา

(สมเด็จเจ้าฟ้ามหามาลา กรมพระยาบำราบปรปักษ์, ๒๕๔๕: ๑๐๒)

"ปาฏิบท" คือ วันขึ้นค่ำหนึ่ง หรือแรมค่ำหนึ่ง

วันเพ็ญจันทร์แจ่มฟ้า ปรากฏ

(สมเด็จเจ้าฟ้ามหามาลา กรมพระยาบำราบปรปักษ์, ๒๕๔๕: ๑๑๖)

"วันเพ็ญ" คือ วันกลางเดือนนับตามจันทรคติ คือวันที่พระจันทร์ขึ้นเต็มดวง

...**จิตรมาส**โสรวาร บอกไว้

(สมเด็จเจ้าฟ้ามหามาลา กรมพระยาบำราบปรปักษ์, ๒๕๔๕: ๒๐)

"จิตรมาส" คือ เดือนที่พระจันทร์เข้าสู่ฤกษ์จิตรา เรียกว่าจิตรมาส หรือเดือน ๕ ประมาณเดือนเมษายน

บุษยมาสสุกรปักษ์ได้ ดฤถี ห้านา

(สมเด็จเจ้าฟ้ามหามาลา กรมพระยาบำราบปรปักษ์, ๒๕๔๕: ๒๒)

"บุษยมาส" คือ เดือนที่พระจันทร์เสวยฤกษ์บุษยะ คือเดือนยี่ อยู่ในราวเดือนมกราคม

วิสาขมาสได้ฤกษ์ทั้ง ดฤถี นาพ่อ

(สมเด็จเจ้าฟ้ามหามาลา กรมพระยาบำราบปรปักษ์, ๒๕๔๕: ๓๑)

"วิสาขมาส" คือ เดือนแห่งดาวฤกษ์วิสาขะ ตรงกับเดือน ๖ ทางจันทรคติ

ในเดือน**เชษฐมาส**นั้น ฤๅมี

(สมเด็จเจ้าฟ้ามหามาลา กรมพระยาบำราบปรปักษ์, ๒๕๔๕: ๓๘)

"เชษฐมาส" คือ เดือนที่พระจันทร์เสวยฤกษ์เชษฐา เรียกว่าเชษมาส คือเดือน ๗ ตามจันทรคติ

อาสาฬหมาสเข้า พรรษา กาลแล

(สมเด็จเจ้าฟ้ามหามาลา กรมพระยาบำราบปรปักษ์, ๒๕๔๕: ๔๐)

"อาสาฬหมาส" คือ ชื่อเรียกเดือนแห่งดาวอาสาฬหะ คือเดือนที่ ๘ ตามจันทรคติ

จันทร์จรเพ็ญได้**ฤกษ์** **สาวนะ**

(สมเด็จเจ้าฟ้ามหามาลา กรมพระยาบำราบปรปักษ์, ๒๕๔๕: ๔๖)

"ฤกษ์สาวนะ" คือ ช่วงเวลาที่จันทร์เพ็ญเสวยฤกษ์สาวนะ ตรงกับเดือน ๙ ตามจันทรคติ

ดล**เดือนกรรดึก**ตั้ง จองเปรียง

(สมเด็จเจ้าฟ้ามหามาลา กรมพระยาบำราบปรปักษ์, ๒๕๔๕: ๘๖)

"เดือนกรรดึก" คือ เดือนอันมีพระจันทร์เพ็ญเสวยฤกษ์กัตติกา คือเดือน ๑๒ ตามจันทรคติ ตกในราวเดือนพฤศจิกายน

มฤคสิรมาสแล้ว เย็นใจ

(สมเด็จเจ้าฟ้ามหามาลา กรมพระยาบำราบปรปักษ์, ๒๕๔๕: ๑๑๔)

มิคสิรมาสขึ้น เขตหมด ฝนเอย

(สมเด็จเจ้าฟ้ามหามาลา กรมพระยาบำราบปรปักษ์, ๒๕๔๕: ๑๑๔)

มฤคสิรฤกษ์นี้ เดิมที นั้นนา

(สมเด็จเจ้าฟ้ามหามาลา กรมพระยาบำราบปรปักษ์, ๒๕๔๕: ๑๑๔)

"มฤคสิรมาส มิคสิรมาส และมฤคสิรฤกษ์" คือ เดือนที่พระจันทร์เพ็ญเสวยฤกษ์มฤคศิระ ตรงกับเดือนอ้าย ตามจันทรคติ ประมาณเดือนธันวาคม

...**อธิกมาส**หนุนมี จึ่งให้

(สมเด็จเจ้าฟ้ามหามาลา กรมพระยาบำราบปรปักษ์, ๒๕๔๕: ๘๖)

"อธิกมาส" คือ เดือนที่เพิ่มขึ้นในปีจันทรคติ คือ ในปีนั้นมี ๑๓ เดือน มีเดือน ๘ สองหน เรียกว่า เดือน ๘ สองหน

ปรกติมาสได้ยก โคมถวาย

(สมเด็จเจ้าฟ้ามหามาลา กรมพระยาบำราบปรปักษ์, ๒๕๔๕: ๘๖)

"ปรกติมาส" คือ ปีที่มีเดือน ๑๒ เดือนตามปรกติ

...โสรวารมะแม**ตรี** **ศก**ถ้วน

(สมเด็จเจ้าฟ้ามหามาลา กรมพระยาบำราบปรปักษ์, ๒๕๔๕: ๒๒)

"ตรีศก" คือ ชื่อเรียกปีจุลศักราชที่ลงท้ายด้วยเลข ๓ เช่น ปีระกาตรีศก จุลศักราช ๑๓๔๓

โคลงพระราชพิธีทวาทศมาส มีการใช้คำศัพท์หมวดเวลา ได้แก่ ชื่อวัน เดือน ปี และศักราช

๑.๖.๓ การใช้คำศัพท์หมวดธรรมชาติ

...เป็น**พัดหลวง**กลายคลาย เกลื่อนร้อน

(สมเด็จเจ้าฟ้ามหามาลา กรมพระยาบำราบปรปักษ์, ๒๕๔๕: ๘๖)

"พัดหลวง" คือ ชื่อลมทะเลพัดจากทิศตะวันตกเฉียงเหนือมาทางทิศตะวันออกเฉียงใต้ มักมีในปลายฤดูฝน ลมพัดหลวงนี้มีอีกชื่อหนึ่งว่า ลมตะโก้

...**ลมว่าว**พัดแรงกล้า ส่งน้ำตราดลง

(สมเด็จเจ้าฟ้ามหามาลา กรมพระยาบำราบปรปักษ์, ๒๕๔๕: ๘๙)

"ลมว่าว" คือ ลมต้นฤดูหนาวที่พัดจากทิศเหนือไปทิศใต้ บางครั้งเรียก "ลมข้าวเบา"

...น้ำลง**ลมล่อง**แล้ง ละฝน

(สมเด็จเจ้าฟ้ามหามาลา กรมพระยาบำราบปรปักษ์, ๒๕๔๕: ๙๐)

"ลมล่อง" คือ ลมหนาวที่พัดมาจากทางเหนือ

พรรษกาลฝนหยาดย้อย เยือกเย็น

(สมเด็จเจ้าฟ้ามหามาลา กรมพระยาบำราบปรปักษ์, ๒๕๔๕: ๒๓)

"พรรษกาล" คือ ฤดูฝน

ยามฤดู**เหมันต์** ชุ่มชื้น

(สมเด็จเจ้าฟ้ามหามาลา กรมพระยาบำราบปรปักษ์, ๒๕๔๕: ๑๑๙)

"เหมันต์" คือ ฤดูหนาว ในคำว่า ฤดูเหมันต์, เหมันตฤดู ก็ว่า

...สิ้นกำหนด**วสันต์** สร่างเมฆ มัวแฮ

(สมเด็จเจ้าฟ้ามหามาลา กรมพระยาบำราบปรปักษ์, ๒๕๔๕: ๑๐๓)

"วสันต์" คือ ฤดูใบไม้ผลิในคำว่า ฤดูวสันต์, วสันตฤดู ก็ว่า

...เรียกว่าลมว่าวชี้ ชื่อ**แล้ง**แห่งฤดู

(สมเด็จเจ้าฟ้ามหามาลา กรมพระยาบำราบปรปักษ์, ๒๕๔๕: ๑๐๓)

"แล้ง" คือ หน้าน้ำแห้ง, ฤดูไม่มีฝน, ในคำว่า หน้าแล้ง ฤดูแล้ง

แถลงปางถือน้ำเมื่อ **โปฐบท**

(สมเด็จเจ้าฟ้ามหามาลา กรมพระยาบำราบปรปักษ์, ๒๕๔๕: ๕๒)

"โปฐบท" คือ ชื่อหนึ่งของดาวฤกษ์บุรพภัทรบท มี ๒ ดวง, ดาวแรดตัวผู้ ดาวหัวเนื้อทราย ดาวปุพพภัททะ หรือ ดาวบุรพภัทรบท ก็เรียก

อัศวยุชสี่ค่ำขึ้น มีการ แลแฮ

(สมเด็จเจ้าฟ้ามหามาลา กรมพระยาบำราบปรปักษ์, ๒๕๔๕: ๕๕)

"อัศวยุช" คือ ชื่อหนึ่งของดาวฤกษ์อัศวินี มี ๗ ดวง, ดาวคอม้า ดาวคู่ม้า ดาวม้า หรือ ดาวอัสสนี ก็เรียก

...เรียกชื่อ**ดาวกฤติกา** ฤกษ์ชี้

(สมเด็จเจ้าฟ้ามหามาลา กรมพระยาบำราบปรปักษ์, ๒๕๔๕: ๘๗)

"ดาวกฤติกา" คือ ดาวฤกษ์ที่ ๓ มี ๘ ดวง เห็นเป็นรูปธงสามเหลี่ยม มีหางเรียวยาว, ดาวธงสามเหลี่ยม หรือ ดาวลูกไก่ ก็เรียก

...**อัศนีภรนี**นาม อีกกัต ติกานา

(สมเด็จเจ้าฟ้ามหามาลา กรมพระยาบำราบปรปักษ์, ๒๕๔๕: ๑๐๓)

"อัศนี" (อัศวินี) คือ ดาวฤกษ์ที่ ๑ ในบรรดา ๒๗ นักษัตร คือบางส่วนของ Amdromeda, Triangula และ Aries, ดาวม้า ดาวอัศวยุช หรือ ดาวหางหนู ก็เรียก

"ภรนี" (ภรณี) คือ ดาวฤกษ์ที่ ๒ มี ๓ ดวง เห็นเป็นรูปแม่ไก่, ดาวก้อนเส้า ก็เรียก

...ขึ้นสู่**เมษ**ราศีพรัก พร้อมนับ ถือนา

(สมเด็จเจ้าฟ้ามหามาลา กรมพระยาบำราบปรปักษ์, ๒๕๔๕: ๒๘)

"เมษ" คือ ชื่อกลุ่มดาวรูปแกะ เรียกว่า "ราศีเมษ" เป็นราศีที่ ๐ ในจักรราศี

...ยกสู่ราศี**พิจิตร** แห่งหั้น

(สมเด็จเจ้าฟ้ามหามาลา กรมพระยาบำราบปรปักษ์, ๒๕๔๕: ๘๖)

"พิจิตร" (พิจิก) คือ ชื่อกลุ่มดาวรูปแมงป่อง เรียกว่า "ราศีพิจิก" เป็นราศีที่ ๗ ในจักรราศี

...เล็งเฉพาะ**ราศี** **ธนู**สุด ใต้เอย

(สมเด็จเจ้าฟ้ามหามาลา กรมพระยาบำราบปรปักษ์, ๒๕๔๕: ๑๑๔)

"ราศีธนู" คือ ชื่อกลุ่มดาวรูปธนู เรียกว่า "ราศีธนู" เป็นราศีที่ ๘ ในจักรราศี; ชื่อดาวฤกษ์อนุราธา

...**มิน**เมษฤกษ์ไม่ติด ต่อคาบ เกี่ยวนา

(สมเด็จเจ้าฟ้ามหามาลา กรมพระยาบำราบปรปักษ์, ๒๕๔๕: ๑๑๔)

"มิน" (มีน) คือ ชื่อกลุ่มดาวรูปปลา เรียกว่า "ราศีมีน" เป็นราศีที่ ๑๑ ในจักรราศี

...**ยี่สิบเจ็ดฤกษ์**นี้ เมษตั้งหนึ่งตรง

(สมเด็จเจ้าฟ้ามหามาลา กรมพระยาบำราบปรปักษ์, ๒๕๔๕: ๑๑๔)

"ยี่สิบเจ็ดฤกษ์" หมายถึง หมู่ดาว ๒๗ หมู่ เรียกว่า ๒๗ นักษัตร หรือ ๒๗ นักขัตตฤกษ์ รวม ๑๓๓ ดวงตามคติพราหมณ์ คือ

หมู่ที่ ๑ อัศวินีหรืออัศวยุช ได้แก่ ดาวม้า มี ๗ ดวง
หมู่ที่ ๒ ภรณี ได้แก่ ดาวแม่ไก่หรือก้อนเส้า มี ๓ ดวง
หมู่ที่ ๓ กฤติกา ได้แก่ ดาวลูกไก่ มี ๘ ดวง
หมู่ที่ ๔ โรหิณีหรือพราหมี ได้แก่ ดาวค้างหมู มี ๗ ดวง
หมู่ที่ ๕ มฤคศิรหรืออาครหายณี ได้แก่ ศีรษะเนื้อ มี ๓ ดวง
หมู่ที่ ๖ อัทรา ได้แก่ ดาวฉัตร มี ๑ ดวง
หมู่ที่ ๗ บุรนรรพสุหรือปุนรวส ได้แก่ ดาวยามเกา มี ๓ ดวง
หมู่ที่ ๘ บุษยหรือสิธยะ ได้แก่ ดาวสมอ มี ๕ ดวง
หมู่ที่ ๙ อาศเลษา ได้แก่ ดาวเรือน มี ๕ ดวง
หมู่ที่ ๑๐ มฆา ได้แก่ ดาวงูผู้ มี ๕ ดวง
หมู่ที่ ๑๑ บุพผัลคุณี ได้แก่ ดาวงูเมีย มี ๒ ดวง
หมู่ที่ ๑๒ อุตรผลคุนี ได้แก่ ดาวเพดาน มี ๒ ดวง
หมู่ที่ ๑๓ หัสต ได้แก่ ดาวศอกคู้ มี ๕ ดวง
หมู่ที่ ๑๔ จิตรา ได้แก่ ดาวจระเข้ มี ๑ ดวง
หมู่ที่ ๑๕ สวาติ ได้แก่ ดาวช้างพัง มี ๕ ดวง
หมู่ที่ ๑๖ วิสาขา ได้แก่ ดาวคันฉัตร มี ๕ ดวง
หมู่ที่ ๑๗ อนุราธา ได้แก่ ดาวหน้าไม้ มี ๔ ดวง
หมู่ที่ ๑๘ เชษฐา ได้แก่ ดาวช้างใหญ่ มี ๑๔ ดวง
หมู่ที่ ๑๙ บูลน ได้แก่ ดาวช้างน้อย มี ๙ ดวง
หมู่ที่ ๒๐ บุรพาษาฒ ได้แก่ ดาวแรดตัวผู้หรือช้างพลาย มี ๙ ดวง

หมู่ที่ ๒๑ อุตราษาฒ ได้แก่ ดาวแตร มี ๕ ดวง
หมู่ที่ ๒๒ ศรวณะ ได้แก่ ดาวหลักชัย มี ๓ ดวง
หมู่ที่ ๒๓ ธนิษฐาหรือศรวิษฐา ได้แก่ ดาวไซ มี ๔ ดวง
หมู่ที่ ๒๔ สสถาวิสหรือศตภิษัช ได้แก่ ดาวงูเลื้อยหรือมังกร มี ๔ ดวง
หมู่ที่ ๒๕ บุรพภัทรบทหรือโปฐบท ได้แก่ ดาวหัวเนื้อทราย มี ๒ ดวง
หมู่ที่ ๒๖ อุตรภัทรบท ได้แก่ ดาวราชสีห์ตัวเมีย มี ๒ ดวง
หมู่ที่ ๒๗ เรวดี ได้แก่ ดาวปลาตะเพียน มี ๑๖ ดวง

...**บูรพทิศ**เมฆตั้งก้อน สั่งฟ้าสั่งฤดู
(สมเด็จเจ้าฟ้ามหามาลา กรมพระยาบำราบปรปักษ์, ๒๕๔๕: ๘๖)

ตั้งแต่แห่ฝ่ายเบื้อง **บุริมะ ทิศ**เอย
(สมเด็จเจ้าฟ้ามหามาลา กรมพระยาบำราบปรปักษ์, ๒๕๔๕: ๑๒๖)

"บูรพทิศ และบุริมทิศ" คือ ทิศตะวันออก

เดินออก**ปัจฉิมทิศ**เลี้ยว ลงพลัน
(สมเด็จเจ้าฟ้ามหามาลา กรมพระยาบำราบปรปักษ์, ๒๕๔๕: ๑๒๘)

"ปัจฉิมทิศ" คือ ทิศตะวันตก

พันแสงแสงอ่อนโอ้ **อัษฎง คต**เอย
(สมเด็จเจ้าฟ้ามหามาลา กรมพระยาบำราบปรปักษ์, ๒๕๔๕: ๑๔๐)

"อัษฎงคต" (อัสดงคต) แปลว่า ทางทิศตะวันตก

โคลงพระราชพิธีทวาทศมาส มีการใช้คำศัพท์หมวดธรรมชาติ ได้แก่ ชื่อปรากฏการณ์ทางธรรมชาติ ฤดูกาล ดวงดาว ราศี และทิศ

๔. คำศัพท์หมวดศิลปกรรม

...**มุขลด**เลศ**ลำยอง** ยลเยี่ยง ยุโรปเฮย

(สมเด็จเจ้าฟ้ามหามาลา กรมพระยาบำราบปรปักษ์, ๒๕๔๕: ๑๕)

"มุขลด" คือ มุขที่ลดลงมาหลายชั้น

"ลำยอง" คือ เครื่องตกแต่งหลังคาด้านสกัดของอาคารจำพวกปราสาท โบสถ์ วิหาร ประกอบด้วยช่อฟ้า ใบระกา หางหงส์

เสาเก็จดาวพิดาน ประดิษฐ์ปั้น...

(สมเด็จเจ้าฟ้ามหามาลา กรมพระยาบำราบปรปักษ์, ๒๕๔๕: ๑๕)

"เสาเก็จ" คือ เสาติดผนัง

"ดาวพิดาน" (ดาวเพดาน) คือ ส่วนประกอบของอาคารที่ประดิษฐ์ขึ้นเพื่อใช้เป็นเครื่องประดับฝ้าเพดานของอาคารทางศาสนาหรืออาคารที่เกี่ยวเนื่องกับพระมหากษัตริย์

สถูปเลิศสถานตั้ง ที่ล้อม**ระเบียงกลม**

(สมเด็จเจ้าฟ้ามหามาลา กรมพระยาบำราบปรปักษ์, ๒๕๔๕: ๑๘)

"ระเบียงกลม" คือ ระเบียงรูปวงกลมล้อมศาสนสถานสำคัญ ตัวระเบียงเป็นเสมือนกงหรือวงขอบล้อเกวียน ศาสนสถานเปรียบได้กับดุมเกวียน ระเบียงกลมแห่งแรกคือระเบียงกลมล้อมพระปฐมเจดีย์ แห่งที่สองคือระเบียงกลมล้อมพระมหาวิหารวัดราชบพิธสถิตมหาสีมาราม

...ใน**พระโรง**แถว**เฉลียง** ออกไว้

(สมเด็จเจ้าฟ้ามหามาลา กรมพระยาบำราบปรปักษ์, ๒๕๔๕: ๓๐)

"พระโรง" (ท้องพระโรง) คือ บริเวณโถงใช้เป็นที่ชุมนุมเพื่อกิจการในวังของผู้มีฐานันดรศักดิ์ตั้งแต่ชั้นพระองค์เจ้าขึ้นไปจนถึงพระมหากษัตริย์

"เฉลียง" คือ ส่วนที่ยื่นออกจากอาคารด้านสกัด พื้นเสมอกับพื้นเรือน มักมีหลังคาเอียงลาดจากหลังคาใหญ่

ท้องสนามนั้นตั้ง**แท่น** **มณฑล**

(สมเด็จเจ้าฟ้ามหามาลา กรมพระยาบำราบปรปักษ์, ๒๕๔๕: ๓๑)

"แท่นมณฑล" คือ แท่นยกพื้นสี่เหลี่ยมผืนผ้า ดาดเพดานผ้าขาวติดระบายรอบ ใช้ตั้งปูชนียวัตถุและเครื่องใช้ในการเข้าพิธีเฉลิมฉลองตามลัทธิประเพณี หากใช้ในการพระราชพิธีก็เรียกว่า "พระแท่นมณฑล"

แต่งนาคเจ้านั้นที่ **ทิม**คต

(สมเด็จเจ้าฟ้ามหามาลา กรมพระยาบำราบปรปักษ์, ๒๕๔๕: ๔๑)

"ทิม" คือ ศาลาแถวหรือห้องแถวสำหรับเป็นที่พักหรือไว้ของในพระราชวัง เช่น ทิมตำรวจ ทิมกลอง

...ถวาย**พุ่มเทียน**ครบถ้วน ทั่วทั้งไทยมอญ

(สมเด็จเจ้าฟ้ามหามาลา กรมพระยาบำราบปรปักษ์, ๒๕๔๕: ๔๔)

"พุ่มเทียน" คือ เครื่องสักการะอย่างหนึ่งในเทศกาลเข้าพรรษา สำหรับถวายเป็นพุทธบูชาหรือถวายพระภิกษุสงฆ์

พุ่มเทียนทำด้วยขี้ผึ้ง นำมาตีพิมพ์ให้เป็นลายกลีบบัว ลายตัวหนอนหรือเม็ดข้าวโพดติดลำดับลงบนหุ่นกระดาษ คือโครงของพุ่ม ทำด้วยกระดาษปิดทับกันหลายชั้นเป็นรูปทรงคล้ายดอกบัวตูม ภายในหุ่นกลวงจึงไม่หนัก ขี้ผึ้งที่นำมาติดหุ่นกระดาษนี้ อาจจะเจือสีขี้ผึ้งเป็นสีต่างๆ นอกจากสีขาว ปลายพุ่มติดยอดด้วยขี้ผึ้งเช่นกัน ทำเป็นรูปหัวเม็ดทรงมัณฑ์ทรงสูง ปลายสุดมักติดพู่ตัดจากกระดาษทองอังกฤษสีต่างๆ

...เครื่องโรง**พาไล** รอบนั้น

(สมเด็จเจ้าฟ้ามหามาลา กรมพระยาบำราบปรปักษ์, ๒๕๔๕: ๔๙)

"พาไล" คือ เรือนหรือเพิงโถง ต่อจากเรือนเดิมหรืออยู่ในบริเวณของเรือนเดิม ใช้เป็นที่นั่งเล่นหรือประโยชน์อื่นๆ ซึ่งไม่ใช่ห้องนอน

มี**จรลุงเบญพาด**ตั้ง ทั้งสอง

(สมเด็จเจ้าฟ้ามหามาลา กรมพระยาบำราบปรปักษ์, ๒๕๔๕: ๕๑)

"จรลุง" (ตะลุง) คือ เสาผูกช้างยืนโรง ปลายเสาทำเป็นรูปดุมยอดแหลม

"เบญพาด" คือ ท่อนเสาที่ตรึงตามแนวเฉียงระหว่างคู่เสาตะลุงที่ปักตรงสองต้น โดยทั่วไปจะเรียกเสาชุดนี้ทั้งชุดว่าเสาตะลุงเบญพาด ใช้สำหรับเป็นที่ผูกช้างหลวงขึ้นระวาง หรือใช้เป็นที่ผูกช้างพระที่นั่งหน้าเกยชัย

...**พระทวย**ปักรับพาน เงินปลีก ถวายเอย

(สมเด็จเจ้าฟ้ามหามาลา กรมพระยาบำราบปรปักษ์, ๒๕๔๕: ๖๑)

...**พระทวย**สุพรรณศรี บัวแฉก

จงหมื่นเชิญถวายบ้วน แบ่งน้ำพระศรีเสวย

(สมเด็จเจ้าฟ้ามหามาลา กรมพระยาบำราบปรปักษ์, ๒๕๔๕: ๖๑)

"พระทวย" คือ คันไม้หรือโลหะสำหรับส่งกรวยใส่เงินโปรยพระราชทาน ขณะที่พระเจ้าแผ่นดินประทับพระราชยาน หรือคันส่งถวายพระสุพรรณศรี ขณะพระเจ้าแผ่นดินประทับพระราชยาน

...กลาง**คฤห์**สองตอนตั้ง ผูกง้าวทวนแขน

(สมเด็จเจ้าฟ้ามหามาลา กรมพระยาบำราบปรปักษ์, ๒๕๔๕: ๖๗)

"คฤห์" เป็นคำเรียกสิ่งปลูกสร้างที่มีลักษณะคล้ายเรือน ตั้งอยู่กลางเรือประเภทเรือพระราชพิธี เป็นเครื่องบังแดดให้แก่ผู้บัญชาการหรือผู้เป็นนายของเรือนั้น

เครื่องบังแดดซึ่งเรียกว่า คฤห เป็นหลังคาที่มีชั้นลด คือหลังคาที่มีลักษณะเป็น ๒ ชั้นซ้อนกัน ชั้นหน้าลดระดับต่ำลงกว่าชั้นหลัง ถ้าเป็นรูปหลังคาชั้นเดียว เรียกว่า “กัญญา” เรือที่มีกัญญาก็เรียกว่า “เรือกัญญา”

รูปสัตว์สี่คู่ล้วน **ลายรด น้ำ**เอย

(สมเด็จเจ้าฟ้ามหามาลา กรมพระยาบำราบปรปักษ์, ๒๕๔๕: ๗๐)

“ลายรดน้ำ” คือ วิธีการเขียนจิตรกรรมเป็นลวดลายสีทองบนพื้นลงรักหรือทาชาด เรียกว่า ลายปิดทองรดน้ำ คำว่า “รดน้ำ” หมายถึงการเอาน้ำสะอาดล้างน้ำยาหรดาลที่เขียนตัดเส้น ปิดบังส่วนที่ไม่ต้องการปิดทองออก ให้เหลือแต่ตัวภาพปิดทองบนพื้นรัก

...**จงกลรับเทียน**วาง หว่างภาพ พายพ่อ

(สมเด็จเจ้าฟ้ามหามาลา กรมพระยาบำราบปรปักษ์, ๒๕๔๕: ๙๖)

“จงกลรับเทียน” (จงกลเม็ดราวเทียน) คือ ตุ่มยอดแหลมทำด้วยโลหะหล่อ มักทำเป็นรูปดอกบัวสาย ใช้สำหรับปักเทียนราวบูชา ราวจงกลปักเทียนนี้มักใช้ตั้งที่พื้นหน้าพระประธาน หน้าพระเจดีย์ หรือสถานที่ที่มีผู้มาสักการะอยู่เสมอ

กระทงเจิมพับเกล็ดซ้อน ใบตอง กล้วยเอย

(สมเด็จเจ้าฟ้ามหามาลา กรมพระยาบำราบปรปักษ์, ๒๕๔๕: ๙๗)

“กระทงเจิม” คือ ภาชนะเย็บด้วยใบตองเป็นรูปวงกลม ที่ปากกระทงเย็บติดด้วยใบตองพับเป็นกลีบบัว ใช้ในพิธีลอยกระทงเพ็ญเดือน ๑๒

มาฬกตกแต่งตั้ง สามสถาน

(สมเด็จเจ้าฟ้ามหามาลา กรมพระยาบำราบปรปักษ์, ๒๕๔๕: ๑๓๒)

“มาฬก” คือ พลับพลา, ปะรำ, โรงพิธี

...ตั้งคฤห์**กันยา**ล้วน ดาดผ้าแดงทอง

(สมเด็จเจ้าฟ้ามหามาลา กรมพระยาบำราบปรปักษ์, ๒๕๔๕: ๙๖)

"กันยา" (กัญญา) คือ เครื่องบังแดดรูปหลังคา ใช้สำหรับแคร่หามหรือเรือยาวเพื่อเป็นเกียรติยศ, เรียกแคร่หามหรือเรือยาวที่มีกัญญาว่าแคร่กัญญา เรือกัญญา

...สี่เสาร่ม**ชมรม** พิดานดาด ขาวนา

(สมเด็จเจ้าฟ้ามหามาลา กรมพระยาบำราบปรปักษ์, ๒๕๔๕: ๑๓๒)

"ชมรม" คือ ที่พักชั่วคราวของกลุ่มบุคคล

การใช้คำศัพท์ศิลปกรรมในโคลงพระราชพิธีทวาทศมาส มีการใช้คำศัพท์ที่เกี่ยวเนื่องกับทัศนศิลป์ ทั้งสถาปัตยกรรม จิตรกรรม และประติมากรรม

๕. คำศัพท์หมวดเรือ

...**นาง**และ**เป็ดสำปั้น** **ม่วงม้าหมูญวน**

(สมเด็จเจ้าฟ้ามหามาลา กรมพระยาบำราบปรปักษ์, ๒๕๔๕: ๑๐๕)

"นาง" คือ ชื่อเรือชนิดหนึ่ง ในโคลงพระราชพิธีทวาทศมาสกล่าวว่า ใช้เป็นพาหนะในการทอดผ้าป่า

"เป็ด" คือ ชื่อเรือต่อหรือเรือขุดต่อกระดานเสริมกราบชนิดหนึ่ง หัวท้ายแบนๆ ก็มี หัวท้ายแหลมก็มี กลางป่องดูรูปร่างคล้ายเป็ด, อีเป็ด ก็เรียก

"สำปั้น" คือ ชื่อเรือต่อเสริมกราบชนิดหนึ่ง เดิมทำด้วยไม้กระดาน ๓ แผ่น ท้ายสูงกว่าหัวเรือ ใช้แจวหรือพาย

"ม่วง" คือ ชื่อเรือขุดรูปคล้ายเรือมาด แต่ยาวกว่า รูปร่างเพรียว หัวงอน ท้ายสั้น เป็นเรือที่คหบดีนิยมใช้กันในสมัยก่อน

"ม้า" (พายม้า) คือ ชื่อเรือขุดชนิดหนึ่ง หัวเรือและท้ายเรือเรียวงอนขึ้นพองาม มีไม้หูกระต่ายติดขวางอยู่ทั้งหัวและท้ายเรือ ตรงกลางลำป่องออก ใช้งานในแถบภาคกลาง, ใช้ว่า ไพม้า หรือ พลายม้า ก็มี

"หมู" คือ เรียกเรือขุดชนิดเล็ก ลักษณะคล้ายเรือพายม้า แต่หัวเรียวเล็กกว่าเรือพายม้ามาก

"ญวน" คือ ชื่อเรือต่อชนิดหนึ่งรูปเพรียว ขนาดยาวที่สุดสี่แจว มีเสากลางลำ พระราชนิพนธ์เสด็จประพาสไทรโยค (จุลจอมเกล้าเจ้าอยู่หัว,พระบาทสมเด็จพระ, ๒๕๐๔: ๑๗๕) กล่าวถึงเรือชนิดนี้ว่า "...ปลาทูน้ำจืดมีชุมนัก ลงอวนที ๑ เทขึ้นบนเรือญวนไม่มีที่จะไว้..."

เรือเพรียวบรรจุถ้วน ทุกกระทง

(สมเด็จเจ้าฟ้ามหามาลา กรมพระยาบำราบปรปักษ์, ๒๕๔๕: ๑๑๑)

"เรือเพรียว" คือ เรือขุดรูปคล้ายเรือแข่ง แต่ขนาดเล็กกว่า หัวยาวพองาม ท้ายสั้น เป็นเรือที่ขุนนางหรือผู้มีฐานะการเงินดีนิยมใช้กันในสมัยก่อน

...**เรือแหวด**เป็ดพายม้า ไพร่พร้อมแจวเต็ม

(สมเด็จเจ้าฟ้ามหามาลา กรมพระยาบำราบปรปักษ์, ๒๕๔๕: ๑๑๒)

"เรือแหวด" คือ เรือแจวชนิดหนึ่ง มีเก๋งรูปยาวๆ ท้ายโตและสูง

ชลมารคพยุหยาตรย้าย เป็นขบวน
เรือรูปสัตว์จำนวน คู่ดั้ง
เรือแซอีก**เรือญวน** แจวคู่ น่าเฮย
เรือกิ่งที่นั่งทั้ง คู่ไท้**ทรงรอง**

(สมเด็จเจ้าฟ้ามหามาลา กรมพระยาบำราบปรปักษ์, ๒๕๔๕: ๖๖)

"เรือรูปสัตว์" เป็นเรือที่แกะสลักหัวเรือเป็นรูปสัตว์ต่างๆ ช่น ราชสีห์ คชสีห์ ครุฑ นาค ฯลฯ ในโคลงพระราชพิธีทวาทศมาส ปรากฏชื่อเรือรูปสัตว์ ดังนี้

เรือครุฑ มีชื่อว่า ครุฑเหินเห็จ และ ครุฑเตร็จไตรจักร
เรือพญาวานร มีชื่อว่า พาลีรั้งทวีป และ สุครีพครองเมือง
เรืออสูร มีชื่อว่า อสุรวายุภักษ์ และ อสุรปักษา
เรือกระบี่ มีชื่อว่า กระบี่ราญรอนราพณ์ และ กระบราปราบเมืองมาร

เรือรูปสัตว์แต่ละลำมีปืนจ่ารงค์ประจำลำละ ๑ กระบอก อาวุธอื่นมี เขน ดาบ ทวนหอก ง้าว และมีหางนกยูงประดับ มีนายเรือ และฝีพาย ลำละ ๓๗ นาย มีนายเส้า ๒ นาย ผู้เชิญธงสามชายทางท้ายเรือลำละ ๑ นาย

"ดั้ง" (เรือดั้ง) เป็นเรือไม้ทาสีน้ำมัน ไม่มีลวดลาย ใช้เป็นเรือกระบวนสายนอก กลางลำมีคฤห์ซึ่งมีทหารนั่งลำละ ๑ นาย ในเรือนี้มีพลปืน ๔ นาย และมีนายเรือ นายท้าย และฝีพาย ลำละ ๒๙-๓๕ คน ขึ้นอยู่กับขนาดของเรือ และมีคนกระทุ้งเส้าลำละ ๒ นาย

"เรือแซ" มีรูปร่างเป็นเรือชัยโกลน หัวท้ายเขียนลายน้ำยา มีตัวอย่างคือ เรือเสือทะยานชล เรือเสือคำรณสินธุ์ ในโคลงพระราชพิธีทวาทศมาสระบุว่า พลพายเรือแซหน้ากระบวนเป็นพวกมอญ

"เรือญวน" คือเรือแบบญวน หรือเรืออย่างญวน ที่เรียกว่าเรือเง่หรือเรือแง่ เป็นเรือของญวน พระบาทสมเด็จพระพุทธยอดฟ้าจุฬาโลกมหาราชโปรดเกล้าฯ ให้องเชียงสือต่อส่งเข้ามาถวายสำหรับใช้ราชการในเมืองไทย ๗๐ ลำ

"เรือกิ่ง" ในริ้วกระบวนจัดเป็นเครื่องประดับยศ เป็นเรือชั้นสูงสุด ไม่ได้โปรดเกล้าฯ ให้พระบรมวงศานุวงศ์ชั้นใดประทับ เว้นแต่บางครั้งโปรดเกล้าฯ ให้เป็นเรือผ้าไตร หรือผ้าทรงสะพักพระพุทธรูป หรือพานพุ่มดอกไม้ และเป็นเรือทรงพระชัยในกระบวนพยุหยาตราทางชลมารค ถวายผ้าพระกฐิน ในโคลงพระราชพิธีทวาทศมาสออกนามว่า เรือศรีสมรรถไชย เป็นเรือพระที่นั่งสำหรับเปลื้องเครื่องเพราะมีการตั้งบัลลังก์บุษบก อัญเชิญพระชฎามหากฐิน นำหน้าเรือพระที่นั่งลำทรง ตั้งเครื่องสูงด้านหน้า ฉัตร ๗ ชั้น ๑ องค์ ฉัตร ๕ ชั้น ๒ องค์ ด้านหลังบุษบก ตั้งฉัตร ๗ ชั้น ๑ องค์ ฉัตร ๕ ชั้น ๒ องค์ บุษบกผูกม่านผ้าตาดสองไข มีตำรวจเชิญพระแสงรายตีนตอง ๖ นาย นักสราชนั่งเชิญธงด้านหน้าและด้านหลัง ด้านละ ๑ นาย

"ทรง" (เรือพระที่นั่งทรง) คือ เรือพระที่นั่งลำทรง ในโคลงพระราชพิธีทวาทศมาส ระบุว่า โปรดฯให้ใช้เรือพระที่นั่งอนันตนาคราชเป็นเรือพระที่นั่งลำทรง ตั้งบุษบกผูกม่านผ้าตาด นักสราชประจำทั้งด้านหน้าและด้านหลัง ที่หัวเรือตั้งปืนจ่ารงค์คร่ำเงิน หน้าบุษบกตั้งเครื่องสูง ด้านหน้ามีฉัตร ๗ ชั้น ๑ องค์ ฉัตร ๕ ชั้น ๓ องค์ ด้านหลังบุษบกตั้งฉัตร ๗ ชั้น ๑ องค์ ฉัตร ๕ ชั้น ๒ องค์ มีพระกลด พัดโบก บังพระสูรย์ บังแทรก (บังดั้น) ด้านหน้าพระแท่นติดอาวุธ คือ ปืนนกสับ พระแสงง้าวนากถมเงิน ด้านท้ายพระแท่นมีทวน ๑ คู่ มีขุนนางอยู่ประจำเรือ คือ จมื่นมหาดเล็กข้างละ ๒ คน เชิญพระแสงรายตีนตอง มีจางวางปลัดทูลฉลอง และหุ้มแพรอยู่หน้าพระที่ พวกพลเลวยู่ท้าย ๒ คน พลพายใช้พายทอง

"รอง" (เรือพระที่นั่งรอง) ใช้เรือพระที่นั่งศรี ทอดบัลลังก์กัญญาเช่นเดียวกับเรือพลับพลา มักมี ๒ องค์ หลังคาดาดผ้าลายก้านแย่ง บัลลังก์มีม่านกั้นผูกผ้าและพู่จามรี

ประตูน่านำริ้วราช	ปลัดทูล ฉลองเอย
ซ้ายราชวรานูกูล	ชื่อตั้ง
ขวาเทพอรชุนพูน	สวัสดิ์ยศ เลิศพ่อ
เรือกราบกันยาทั้ง	คู่ได้แข่งเดิน

(สมเด็จเจ้าฟ้ามหามาลา กรมพระยาบำราบปรปักษ์, ๒๕๔๕: ๖๗)

"เรือประตู" มีลักษณะเป็นเรือกราบ กลางลำมีกัญญา จึงเรียกอีกว่า "เรือกราบกัญญา" ทำหน้าที่เป็นเรือนำริ้วกระบวน มีข้าราชการชั้นผู้ใหญ่ชั้นระดับราชปลัดทูลฉลองนั่งในกัญญาลำละ ๑ คน ในโคลงพระราชพิธีทวาทศมาส ออกนามว่า พระราชวรานุกูล และพระเทพอรชุน

ทั้งนี้**เรือกราบ**พร้อม	พลพาย

(สมเด็จเจ้าฟ้ามหามาลา กรมพระยาบำราบปรปักษ์, ๒๕๔๕: ๖๘)

"เรือกราบ" เป็นเรือรบที่ใช้ฝีพายของไทยแต่โบราณ มีไม้กระดานติดด้านข้างเรือไปตามแนวนอนสำหรับเดิน

โขมดยาเรือดั้งคู่ รามัญ แซนา

(สมเด็จเจ้าฟ้ามหามาลา กรมพระยาบำราบปรปักษ์, ๒๕๔๕: ๙๖)

"โขมดยา" คือ เรือไชยที่เขียนหัวด้วยน้ำยา รูปร่างค่อนข้างเพรียว หัวและท้ายเรือเสริมไม้ต่อเป็นโขนงอนเชิดขึ้น ด้านข้างหัวเรือเขียนลวดลายด้วยน้ำยาสีต่างๆ วางกระทงขวางลำสำหรับคนนั่ง พายได้ประมาณ ๕๐ คน เป็นเรือตามเสด็จในการเสด็จพระราชดำเนินโดยกระบวนพยุหยาตราทางชลมารคหรือเสด็จพระราชดำเนินลำลองทางชลมารค ใช้เป็นเรือกันหรือเรือพิฆาต

โคลงพระราชพิธีทวาทศมาส มีการใช้คำศัพท์หมวดเรือ ได้แก่ ชื่อและประเภทเรือพระราชพิธี และชื่อของเรือราษฎรที่ใช้ในภาคกลาง

๖. คำศัพท์หมวดช้างและม้า

กาญจนฉันนั้นให้ผูก ไอยรา หนึ่งเอย

(สมเด็จเจ้าฟ้ามหามาลา กรมพระยาบำราบปรปักษ์, ๒๕๔๕: ๒๕)

"กาญจนฉัน" คือ ชื่อสัปคับสำหรับช้างพระที่นั่งประพาสโถง ซึ่งเครื่องอาภรณ์ประดับอื่นๆ ของช้างพระที่นั่งประพาสโถง คือ พานหน้า พานท้าย สายประโคนธรรมดา เชือกเก้า ๑ เส้น สำหรับรัดตัวช้างกับสัปคับ ๒ ตอน และโยงไปทางพานท้ายทั้ง ๒ ข้าง มีหมอควาญนั่งหน้า ควาญประจำท้าย และจาตุรงคสันนิบาทประจำเท้าช้าง

ทำขวัญช้างต้นทั่ว ทุกโรง
เครื่องกุดั่นดูโอ่โถง แต่งให้
ข่ายแย่งระยางโยง ติด**ปก ตระพอง**แฮ
ห้อย**พู่**สองหูได้ ตาดล้วนปกหลัง

(สมเด็จเจ้าฟ้ามหามาลา กรมพระยาบำราบปรปักษ์, ๒๕๔๕: ๒๘)

"เครื่องกุดั่น" เป็น ชุดเครื่องแต่งกายของช้างเผือก ซึ่งส่วนที่เป็นตาข่ายทำด้วยแก้วกุดั่น คือ ลูกปัดแก้วเจียระไนประดับตุ้งติ้งทองคำ หรือแก้วแกมทอง

"ข่าย" (ข่ายหน้าช้าง) คือ ตาข่ายถักด้วยด้ายเป็นรูปสามเหลี่ยม ประดับด้วยดอกรูปใบโพธิ์ เป็นต้น สำหรับคาดปกหน้าผากช้าง อยู่ถัดลงมาจากขอบข้างหน้าผ้าปกตระพอง

"ปกตระพอง" คือ ผ้าปูปกไว้บนตระพอง หรือกระพอง คือส่วนที่นูนเป็นปุ่ม ๒ ข้างศีรษะช้าง ทำด้วยผ้าชนิดดี รูปกลมมน ชายผ้าทำระบายรอบเรียกว่า "กันเวียน" ผ้าปกตระพองปูปกหน้าผากช้างเพื่อความสวยงาม

"พู่" (พู่หูช้าง) คือ เครื่องตกแต่งช้างให้งาม มีลักษณะเป็นพู่ ทำด้วยขนจามรีสีขาว โคนพู่สอดติดกับจงกล มีสายต่อขึ้นไปโยงพู่ให้ติดกับผ้าปกตระพอง พู่นี้มีด้วยกันเป็นคู่ทอดลงหน้าหูช้างทั้ง ๒ ข้าง

....มือทะมัดกดกุม**ขอ** **เกราะ**มั่น

(สมเด็จเจ้าฟ้ามหามาลา กรมพระยาบำราบปรปักษ์, ๒๕๔๕: ๕๑)

"ขอเกราะ" มีลักษณะคล้ายของ้าว ตัวง้าวเป็นรูปหอก อาวุธชนิดนี้ใช้สำหรับควาญท้ายช้างถือ เพื่อป้องกันช้างอื่นมาชนท้ายและใช้เกี่ยวหูช้างของตนให้หันมาสู้ช้างของคู่ต่อสู้

...หมอออก**ท่านางกราย** กรีดนิ้ว

จูงนางลิลาหมาย ชื่อท่า ควาญเอย

(สมเด็จเจ้าฟ้ามหามาลา กรมพระยาบำราบปรปักษ์, ๒๕๔๕: ๕๒)

"ท่านางกราย" คือ ชื่อท่าฟันชนิดหนึ่งของหมอควาญ คือการยกขอขึ้นกรายแล้วเงื้อขอขึ้นดู ถ้าเจ็บตรงส่วนหน้าแล้วจึงฟัน

"จูงนางลิลา" (จูงนางลีลา) คือ ชื่อท่ารำชนิดหนึ่งที่ควาญช้างรำเมื่อนำช้างบำรูงาเสร็จครั้งแรกแล้ว

เครื่องคชกลมแถบหุ้ม	อุไรกรอง
ขอพกกระวินทอง	เลิศล้น
ขลู่คู่กระชิงรอง	หางคร่ำ คำนา
ไหมถักพัน**ชนัก**ต้น	**พนาด**เกล้าระบายสาม

(สมเด็จเจ้าฟ้ามหามาลา กรมพระยาบำราบปรปักษ์, ๒๕๔๕: ๑๕๕)

"ขอพก" (ขอประจำพก) คือ ขอเหล็กมีด้าม สำหรับสับช้าง

"ขลู่" (ขลุม) คือ เครื่องผูกปากม้าอย่างหนึ่ง เป็นส่วนประกอบร่วมกับเหล็กผ่าปากม้า ทำด้วยเชือกบ้าง หนังบ้าง ตัดเป็นแถบบ้าง วางทับบนสันจมูกม้าพาดชายลงมาตรงมุมปาก ๒ ข้าง ผูกหรือตรึงติดกับกระวินหรือห่วงปลายเหล็กผ่าปากม้าทั้ง ๒ ข้าง ขลู่ หรือขลุม ทำหน้าที่เหนี่ยวรั้งเหล็กผ่าปากม้ามิให้ร่วงหล่นจากปากม้า

"กระวิน" คือ ห่วงที่เกี่ยวกันสำหรับโยงสัปคับช้าง เพื่อให้เคลื่อนไหวได้ไม่ตึงเกินไป ทางด้านหน้าห่วงนี้ร้อยอยู่ในชุดสายสำอางและสายชนัก ส่วนทางด้านหลังจะร้อยอยู่ในชุดสายซองหางช้าง, ห่วงติดกับบังเหียนเหล็กผ่าปากม้าเพื่อร้อยสายบังเหียน

"ชนัก" คือ อุปกรณ์สำหรับผู้ขี่คอช้างสอดเท้าทั้ง ๒ ข้างพักไว้ ชนักมีหน้าที่คล้ายกันกับ "โกลน" ในเครื่องผูกม้า ทำด้วยเหล็กเส้นเป็นท่อนๆ แต่ละท่อนบิดเป็นเกลียว ปลายท่อนเหล็กทำเป็นวงทั้ง ๒ ปลาย มีห่วงเหล็กคล้องปลายท่อนเหล็กแต่ละท่อนๆ ต่อกันเป็นสายยาวประมาณ ๔ – ๕ เมตร ปลายชนักทั้ง ๒ ปลายคล้องห่วงเหล็กขนาดย่อมไว้ข้างละห่วง สายชนักยังมีชนิดทำด้วยเชือกปอฟั่น จับเป็นวงขนาดย่อมๆ บิดให้เป็นเกลียว ปลายเกลียวแต่ละข้างใส่ห่วงคล้องเกลียวปอฟั่นเส้นต่อไปเป็นสายยาว ๔ – ๕ เมตร สายชนักดังกล่าวนี้ใช้พาดและคล้องคอช้าง สำหรับให้ผู้ขี่ช้างอยู่ที่คอใช้เป็นที่สอดนิ้วหัวแม่เท้าคีบสายชนัก หรือสอดเท้าไว้ที่ห่วงเหล็ก เพื่อพักขาหรือประคองตัวไม่ให้พลัดตกขณะช้างเดินหรือวิ่ง

"พนาด" หรือ "ปกขนอง" คือ เครื่องปูปกบนต้นคอช้าง สำหรับคนนั่งขี่บนคอช้าง ลักษณะคล้ายเบาะ ทำด้วยผ้า รูปกลมรี พนาดหรือปกขนองผูกริม ๒ ข้างติดไว้กับสายชนัก

โคลงพระราชพิธีทวาทศมาส มีการใช้คำศัพท์หมวดช้างและม้า ได้แก่ เครื่องประดับ เครื่องผูก เครื่องอาวุธสำหรับช้างและม้า และชื่อท่ารำของควาญช้าง

๗. คำศัพท์หมวดการแต่งกาย

...สวม**สนอบ**กางเกง แก๊บกั้ง

(สมเด็จเจ้าฟ้ามหามาลา กรมพระยาบำราบปรปักษ์, ๒๕๔๕: ๑๖)

"สนอบ" คือ เสื้อที่พระบาทสมเด็จพระเจ้าอยู่หัวพระราชทาน ใช้นุ่งห่มเฉพาะในพระราชพิธี โดยเสด็จพระบาทสมเด็จพระเจ้าอยู่หัว หรือในเวลารับแขกเมือง เป็นต้น

...หลัง**ผ้าวิลาศ**ปก ปิดค่าง คลุมนา

(สมเด็จเจ้าฟ้ามหามาลา กรมพระยาบำราบปรปักษ์, ๒๕๔๕: ๒๖)

"ผ้าวิลาศ" คือ ผ้าลายนอกอย่างชนิดหนึ่ง กล่าวกันว่าอังกฤษนำมาขาย หรือคือผ้าย่ำมะหวาดนั่นเอง คำนี้กล่าวว่ามาจากภาษาเปอร์เซียว่า "วิลลิยัต"

...**ลำพอก**ตาดสวมทรง เทริดเกล้า

(สมเด็จเจ้าฟ้ามหามาลา กรมพระยาบำราบปรปักษ์, ๒๕๔๕: ๓๓)

"ลำพอก" (ลอมพอก) เป็นเครื่องสวมศีรษะข้าราชการรูปร่างเรียวแหลมคล้ายชฎา สมเด็จฯ กรมพระยานริศรานุวัดติวงศ์ ทรงสันนิษฐานว่า "ลอมพอกก็คือลอมโพก (สระโอกับออสลับกันอยู่เสมอไม่ว่าภาษาไร) เดิมเราไว้ผมสูงจึงใช้ผ้าโพกพันสูงขึ้นไปตามมวยผม ครั้นเราตัดผมเสียแล้วจึงต้องทำลอมสวมต่างผมสูงขึ้นโพกผ้าแทน" (สมภพ จันทรประภา, ๒๕๒๐ อ้างถึง สมเด็จเจ้าฟ้านริศรานุวัดติวงศ์, ม.ป.ป.)

...นุ่ง**สุหรัจปูมม่วงไหม** **โสร่ง**บ้าง

(สมเด็จเจ้าฟ้ามหามาลา กรมพระยาบำราบปรปักษ์, ๒๕๔๕: ๓๕)

"สุหรัจ" คือ ผ้าลายจากเมืองสุหรัด แคว้นคุชราต ประเทศอินเดีย ซึ่งกล่าวว่าคล้ายผ้ากุศะหราดเดิมซึ่งหมดไป จึงมานิยมผ้าสุหรัดแทน

"ปูม" คือ ผ้าไหมมัดหมี่จากเขมร ลวดลายเกิดจากการย้อมเส้นไหมให้เป็นลายและสีต่างๆ ตามที่กำหนดไว้ จากนั้นจึงทอให้เป็นลวดลาย สมัยโบราณราชสำนักสยามสั่งซื้อเข้ามาเป็นผ้าพระราชทานให้ข้าราชการ ผ้าปูม บางทีเรียก ผ้าปูมเขมร สมปัก สมปักปูม

"ม่วง" คือ ผ้าแพรชนิดหนึ่ง ทอจากเส้นไหม มีชื่อภาษาอังกฤษว่า silk phanung ผ้าม่วงเป็นผ้าไหมเนื้อดี ราคาแพง สั่งมาจากต่างประเทศสำหรับใช้เป็นผ้านุ่ง เริ่มใช้กันแพร่หลายเมื่อรัชกาลที่ ๕ เสด็จกลับจากการประพาสยุโรปครั้งที่ ๒ ทรงเริ่มให้ข้าราชการนุ่งผ้าม่วงแทนผ้าสมปักที่นุ่งกันมาแต่สมัยอยุธยา เหตุที่เรียกผ้าม่วงอาจเป็นเพราะระยะแรกที่สั่งเข้ามาจากประเทศจีนมีแต่สีม่วง จึงเรียกผ้าชนิดนี้ว่าผ้าม่วงเรื่อยมาแม้จะมีสีอื่นก็ตาม

"ไหม" คือ ผ้าอย่างดีทอด้วยเส้นใยไหม มีทั้งแบบเรียบ สีพื้น ยกดอก และทอเป็นลวดลายต่างๆ ด้วยกรรมวิธีที่หลากหลาย เช่น ไหมทอง ไหมยกดอก ไหมยกทอง หรือไหมแล่งทอง

"โสร่ง" คือ ผ้านุ่งเป็นถุง มีลวดลายต่างๆ กัน มีทั้งโสร่งฝ้ายและโสร่งไหม ลวดลายต่างกันไปตามความนิยมชองแต่ละถิ่น

...นุ่ง**ยกเยียรบับ**บ้าง	**สังเวียน**
ห่ม**ตาด**ปักแนบเนียน	เรียบร้อย

(สมเด็จเจ้าฟ้ามหามาลา กรมพระยาบำราบปรปักษ์, ๒๕๔๕: ๓๙)

"ยก" คือ ผ้าที่ทอเป็นลวดลายโดยการทอยก คือยกด้ายเส้นยืนอย่างไม่เป็นระเบียบเพื่อให้เกิดลาย เมื่อสอดเส้นพุ่งเข้าไปขัด และข่มลงให้หน้าผ้าไม่เรียบอย่างผ้าพื้น เกิดเป็นลายนูนบนเสื้อผ้าจึงเรียก "ผ้ายกดอก" หากทอด้วยไหมเรียก "ผ้ายกไหม" หากสอดเส้นพุ่งที่เป็นดิ้นทองเรียก ผ้ายกดิ้นทอง เป็นต้น ใช้เฉพาะเป็นผ้านุ่งของเจ้านายและขุนนางชั้นผู้ใหญ่

"เยียรบับ" คือ ผ้าไหมทอยกดอกถี่ๆ ด้วยไหมสีควบไหมทอง (ไหมหุ้มด้วยทองแล่ง) ทอให้เห็นลายทองมากกว่าสีพื้น (เยียรบับเป็นคำในภาษาเปอร์เซีย คงมาจากคำว่า Zara แปลว่า "ทอง" คำว่า baft แปลว่า "ทอ" ดังนั้น Zarabaft จึงหมายถึง ผ้าทอด้วยทอง) มักใช้เป็นเครื่องแต่งกายของชนชั้นสูงในราชสำนัก เช่น ใช้เป็นผ้านุ่งจีบ เสื้อผู้หญิงและเสื้อผู้ชาย ภายหลังใช้เป็นเครื่องแต่งตัวละครไทย

"สังเวียน" คือ ผ้าโบราณชนิดหนึ่ง สันนิษฐานว่าเป็นผ้านุ่ง ทอสอดลายดิ้น

"ตาด" คือ ผ้าที่ทอด้วยไหมร่วมกับเงินแล่งหรือทองแล่ง มีหลายชนิด อาจเป็นผ้าที่มาจากเปอร์เซีย เพราะในภาษาเปอร์เซียมีคำว่า Tash แปลว่า "ผ้าทอง" ราชสำนักสยามนิยมสั่งเข้ามาใช้เป็นผ้าทรงสะพักฉลองพระองค์เจ้านายชั้นสูง ผ้าตาดมีหลายชนิด เช่น ตาดขาว ตาดคดกริช ตาดเงิน ตาดตาตั๊กแตน ตาดทอง ตาดทองแดง ตาดปีกแมลงทับ ตาดระกำ และตาดระกำไหม

...**สองปักเสื้ออย่างน้อย** โพกเกล้าดาบสะพาย

(สมเด็จเจ้าฟ้ามหามาลา กรมพระยาบำราบปรปักษ์, ๒๕๔๕: ๕๘)

"สองปัก" คือ ผ้าปูมหรือผ้าสมปักที่พระมหากษัตริย์พระราชทานให้ข้าราชบริพารตามชั้นยศ เรียก "ผ้านุ่งสองปัก" ทอด้วยไหมเพลาะกลาง พื้นผ้าเป็นสีเป็นลวดลายต่างๆ ใช้ตามยศตามเหล่า

"เสื้ออย่างน้อย" คือ เสื้อที่ตัดอย่างพอดีตัวสำหรับขุนนางสวมใส่ในงานพิธี

...เสื้อ**เข้มขาบ**ตรูตา กระบี่ขัด แลแฮ

(สมเด็จเจ้าฟ้ามหามาลา กรมพระยาบำราบปรปักษ์, ๒๕๔๕: ๕๙)

"เข้มขาบ" คือ ผ้าทอไหมสลับเส้นทองและเงินเป็นริ้วๆ ระหว่างริ้วทอยกเป็นลวดลายต่างๆ ด้วยทองแล่งเงิน โบราณใช้ตัดเป็นเครื่องแต่งกาย เช่น เสื้อและสนับเพลา หรือใช้เป็นผ้าห่อคัมภีร์ ผ้าเข้มขาบอาจสั่งซื้อมาจากเปอร์เซีย เพราะในภาษาเปอร์เซียเขียน Kimkha หรือ Kinhab หมายถึง "ผ้าทอง" ในประเทศอินเดียก็ทอผ้าชนิดนี้เช่นกัน เรียก "ผ้าเยียรบับ" ทอที่เมืองสุหรัด (Surat) อเมดาบัด (Ahmedabad) และเมืองพาราณสี ผ้าเข้มขาบมีหลายชนิดเช่น

เข้มขาบมะลิเลื้อย คือ ผ้าเข้มขาบที่ทอเป็นลายดอกมะลิเป็นแถวเรียงต่อเนื่องกันเป็นเครือ มีลายคั่นเป็นริ้วๆ

เข้มขาบริ้วขอ คือ ผ้าเข้มขาบที่ทอเป็นลายกระหนกใบอ่อนกลับไปกลับมาให้ลายต่อเนื่องกัน โดยเน้นจมูกเหงาให้แหลมเป็นขอ ระหว่างริ้วมีลายอื่นคั่น

เข้มขาบลูกโซ่ คือ ผ้าเข้มขาบที่ทอเป็นห่วงรูปรีต่อเนื่องกันไป

เข้มขาบไหม คือ ผ้าเข้มขาบที่ทอด้วยไหม

...สอดสนับเพลา**ถม** **ปัก**ยก ทองเอย

(สมเด็จเจ้าฟ้ามหามาลา กรมพระยาบำราบปรปักษ์, ๒๕๔๕: ๖๑)

"ถมปัก" (สมปัก) คือ ผ้าไหมที่มีวิธีการย้อมและทอคล้ายกับผ้ามัดหมี่ คือทอด้วยไหมเพลาะ กลางพื้นผ้าเป็นสีและลายต่างๆ ได้แบบอย่างมาจากเขมร และเขมรได้แบบอย่างมาจากอินเดีย ไทยนำมาใช้เป็นผ้านุ่งโจงกระเบน จึงมักมีขนาดกว้างและยาวกว่าผ้านุ่งธรรมดา ผ้าสมปักมี ๒ ชนิด คือ สมปักลาย สำหรับขุนนางแต่งตัวเต็มยศ และสมปักไหม สำหรับนุ่งเข้าเฝ้าตามปกติ บางทีเรียก ผ้าสองปัก

สมัยอยุธยาพระเจ้าแผ่นดินใช้เป็นผ้าพระราชทานแก่ข้าราชการปีละครั้งเรียกว่า "ผ้าหวัดรายปี" ผ้าที่พระราชทานนี้จะต่างกันไปตามตำแหน่ง ในสมัยต้นรัตนโกสินทร์ก็ยังเป็นผ้านุ่งของขุนนางที่ได้รับพระราชทานมาจากพระเจ้าแผ่นดินเช่นเดียวกัน ต่อมาในสมัยรัชกาลที่ ๕ เลิกนุ่งผ้าสมปัก เปลี่ยนมาเป็นผ้าม่วงที่สั่งมาจากประเทศจีน

...**เสนากุฎ**ลายฝี พายแต่ง ตนเฮย

(สมเด็จเจ้าฟ้ามหามาลา กรมพระยาบำราบปรปักษ์, ๒๕๔๕: ๗๐)

"เสนากุฎ" คือ เสื้อทหารสมัยโบราณ พิมพ์เป็นลายสีรูปสิงห์ขบที่หน้าอกและต้นแขน มีหลายสี ใช้เป็นเสื้อทหารในกรมกองต่างๆ เช่น กรมพระตำรวจใน นุ่งกางเกงไหมสีแดง สวมเสื้อเสนากุฎสีต่างๆ คาดผ้าเกี้ยวลาย สวมหมวกหนังสีแดง ทหารกรมพระตำรวจสนมทหาร นุ่งกางเกงผ้าปัศตูสีแดง สวมเสื้อเสนากุฎสีต่างๆ คาดผ้าเกี้ยวลาย สวมหมวกหนังสีแดง

...แสดสี**สะไบ**ยาว นุ่ง**ต่วน** ดอกเอย

(สมเด็จเจ้าฟ้ามหามาลา กรมพระยาบำราบปรปักษ์, ๒๕๔๕: ๑๐๖)

"สะไบ" (สไบ) คือ ผ้าแถบ, ผ้าคาดอกผู้หญิง

"ต่วน" คือ ชื่อแพรชนิดหนึ่ง เนื้อเกลี้ยงเป็นมันด้านเดียว ทอเป็นลายสอง

...สวมสนอบ**อัตลัด** เพราเพริศ

(สมเด็จเจ้าฟ้ามหามาลา กรมพระยาบำราบปรปักษ์, ๒๕๔๕: ๑๒๑)

"อัตลัด" คือ ชื่อผ้าชนิดหนึ่ง ทอด้วยไหมควบกับเงินแล่ง หรือทองแล่ง แต่ไหมมีจำนวนมากกว่า ทำเป็นดอกห่างๆ เห็นพื้นไหมมาก นิยมนำมาตัดเป็นเสื้อทรงของเจ้านาย หรือทำผ้าทรงผ้าปูลาด ในภาษามลายู คำว่าอัตตะลัดแปลว่า แพรต่วน

...**ตาโถง**นุ่ง**ผ้าลาย** ริ้วคาด เอวเอย

เสื้อสอด**ปัศตู**แม้น หมดล้วนแดงเดียว

(สมเด็จเจ้าฟ้ามหามาลา กรมพระยาบำราบปรปักษ์, ๒๕๔๕: ๑๒๒)

"ตาโถง" คือ ผ้าฝ้ายลายตาราง ผืนสี่เหลี่ยมผืนผ้าเช่นเดียวกับผ้าขาวม้า

"ผ้าลาย" คือ ผ้าพิมพ์ลายไทย ใช้เป็นผ้านุ่งโจงกระเบนหรือใช้เป็นผ้าถุงของสามัญชน พัฒนามาจากผ้าลายที่ได้รับพระราชทานจากพระมหากษัตริย์ เพราะเป็นผ้าที่สั่งเข้ามาเป็นจำนวนมาก คุณภาพจึงไม่เสมอกัน ผ้าที่มีคุณภาพรองๆ ลงมาจึงพระราชทานให้ข้าราชบริพาร หรือจำหน่ายให้กับเสนาบดีและสามัญชน จนเกิดความนิยมในหมู่ประชาชน ต่อมาช่างชาวอินเดียได้ทำลายเลียนแบบอย่างที่ช่างไทยส่งไป แล้วพิมพ์ส่งเข้ามาขายในหมู่ประชาชน เรียกว่า "ผ้าลายนอกอย่าง" หรือเรียกกันภายหลังว่า "ผ้าพิมพ์ลาย" ผ้าชนิดนี้มักทำเลียนแบบของหลวง มีทั้งแบบมีเชิงและไม่มีเชิง ใช้เป็นผ้านุ่ง ผ้าห่ม และผ้าคลุมด้วย เพราะเป็นผ้าผืนใหญ่ใช้ประโยชน์ได้หลายอย่าง ผ้าพิมพ์จากอินเดียเข้ามาในสมัยต้นรัตนโกสินทร์ และแพร่หลายในหมู่ประชาชนจนเป็นที่นิยมทั่วไป รุ่นแรกๆ ที่เข้ามาขายเป็นผ้าลายดอกเล็กๆ ส่วนผ้าลายที่เข้ามาขายในรัชกาลที่ ๕ เรียก "ผ้าลายแขก" มีจำหน่ายทั่วไปเป็นผืนๆ หรือเป็นกุลี มีตราต่างๆ กัน

"ปัศตู" (ปัสตู) คือ ผ้าสักหลาดทอด้วยขนแกะเป็นลายสอง (serge) ชนิดสีน้ำเงิน (blue serge) มักใช้ตัดกางเกงสำหรับสวมในโอกาสที่ต้องการความเรียบร้อย

...เสื้อผ้า**มัสรู่**สรร สวมสอด ตนนา

(สมเด็จเจ้าฟ้ามหามาลา กรมพระยาบำราบปรปักษ์, ๒๕๔๕: ๑๒๒)

"มัสรู่" (มัสหรู่) คือ ผ้าเข้มขาบชนิดหนึ่ง ทอด้วยไหมสลับทองแล่งเป็นลายริ้ว ในริ้วมีลายสลับอีกชั้นหนึ่ง บางทีเรียก "มิสหรู่"

...จ่าปี่เสื้อริ้วใช้ **หมวกตุ้มปี่**แดง

(สมเด็จเจ้าฟ้ามหามาลา กรมพระยาบำราบปรปักษ์, ๒๕๔๕: ๑๒๒)

"หมวกตุ้มปี่" คือ หมวกชนิดหนึ่งมีสัณฐานเหมือนดอกทับทิมคว่ำ

...สวมสอดเสื้อขาวเข้า คาด**เกี้ยว**ทุกคน

(สมเด็จเจ้าฟ้ามหามาลา กรมพระยาบำราบปรปักษ์, ๒๕๔๕: ๑๒๒)

"เกี้ยว" คือ ผ้าคาดพุงสำหรับขุนนาง เรียกว่า ผ้าเกี้ยว เช่น เกี้ยวลาย คือผ้าคาดพุงที่มีลาย

...ห่ม**เพลา**ะบ้างห่มผ้า แสดย้อมชมพู

(สมเด็จเจ้าฟ้ามหามาลา กรมพระยาบำราบปรปักษ์, ๒๕๔๕: ๑๓๗)

"เพลาะ" (ผ้าเพลาะ) คือ ผ้าห่มซึ่งเย็บข้างติดกัน

...เสื้อแพร**สักหลาด**ขน หลากหลาก สีเอย

(สมเด็จเจ้าฟ้ามหามาลา กรมพระยาบำราบปรปักษ์, ๒๕๔๕: ๑๓๗)

"สักหลาด" คือ ผ้าทอด้วยขนสัตว์อย่างดี

...ยกทองนุ่งเฉิดฉาย อย่าง**บ่าว ขุน**เอย

(สมเด็จเจ้าฟ้ามหามาลา กรมพระยาบำราบปรปักษ์, ๒๕๔๕: ๑๒๕)

"บ่าวขุน" คือ วิธีนุ่งผ้าสำหรับพระยายืนชิงช้า นุ่งห้อยชายข้างเดียว

...ทา**ขมิ้น**เหลืองจ้อย ผัด**แป้ง**นวลเติม

(สมเด็จเจ้าฟ้ามหามาลา กรมพระยาบำราบปรปักษ์, ๒๕๔๕: ๓๙)

"ขมิ้น" คือ ชื่อไม้ล้มลุกชนิดหนึ่ง เหง้าสีเหลือง ใช้ปรุงอาหาร ทำยา ทำผงทาตัว และใช้ย้อมผ้า; ในที่นี้หมายถึงขมิ้นที่ใช้เป็นผงทาตัว

"แป้ง" คือ ผงขาวๆ ใช้ผัดหน้าหรือทาตัว มีหลายชนิด เช่น "แป้งนวล" เป็นเม็ดๆ ทำด้วยหินปูนเป็นต้น, "แป้งฝุ่น" เป็นแป้งละเอียด, "แป้งแข็ง" อัดเป็นก้อนแน่น หรือเป็นแผ่นมักบรรจุในตลับ, "แป้งร่ำ" เป็นแป้งที่ปรุงด้วยเครื่องหอม, "แป้งสด" เป็นน้ำอบกับแป้งร่ำ น้ำดอกไม้เทศ ใช้ชุบผ้าห่อใบตองสำหรับแจก, "แป้งสารภี" ใช้เกสรสารภีตำปนกับแป้ง

...แต้ม**เขม่า**เติมแตะลง เล็กน้อย

(สมเด็จเจ้าฟ้ามหามาลา กรมพระยาบำราบปรปักษ์, ๒๕๔๕: ๓๙)

"เขม่า" คือ ละอองดำ ๆ ที่เกิดจากควันไฟหรือดินปืน

...**สังวาล**แฝดสร้อยกองเจียน เต็มบ่า

แหวนเพชรเม็ดไม่น้อย **ประหล่ำทั้งกำไล**

(สมเด็จเจ้าฟ้ามหามาลา กรมพระยาบำราบปรปักษ์, ๒๕๔๕: ๓๙)

"สังวาล" คือ สร้อยที่ใช้คล้องเฉียงไหล่

"ประหล่ำ" (ปะวะหล่ำ) คือ เครื่องประดับสำหรับผูกข้อมือ ทำเป็นรูปกลมๆ สลักเป็นลวดลาย

"กำไล" คือ เครื่องประดับสำหรับสวมข้อมือหรือข้อเท้า ทำด้วยเงินหรือทองเป็นต้น

...นุ่งต่วนม่วง**สร้อยสน** ม่วงพื้น

(สมเด็จเจ้าฟ้ามหามาลา กรมพระยาบำราบปรปักษ์, ๒๕๔๕: ๑๓๗)

"สร้อยสน" คือ สร้อยที่ถักเป็นลายคดกริช

โคลงพระราชพิธีทวาทศมาส มีการใช้คำศัพท์หมวดการแต่งกาย ได้แก่ เสื้อผ้า ชนิดของผ้า วิธีการนุ่งผ้า เครื่องประดับ และเครื่องสำอาง

๘. คำศัพท์หมวดเครื่องยศ และอาวุธ

...พระจุฬาเอราวัณ **ฉัตร**ตั้ง

(สมเด็จเจ้าฟ้ามหามาลา กรมพระยาบำราบปรปักษ์, ๒๕๔๕: ๑๕)

"ฉัตร" คือ เครื่องสูงชนิดหนึ่ง มีรูปคล้ายร่มที่ซ้อนกันขึ้นไปเป็นชั้น ๆ ชั้นบนมีขนาดเล็กกว่า ชั้นล่างลดหลั่นกันไปโดยลำดับ สำหรับแขวน ปัก ตั้ง หรือเชิญเข้ากระบวนแห่เป็นเกียรติยศ มี ๓ – ๕ – ๗ – ๙ ชั้น ดังนี้

ก. เศวตฉัตร

ฉัตร ๙ ชั้น เรียก "นพปฏลมหาเศวตฉัตร" ใช้เฉพาะองค์พระมหากษัตริย์ ประดิษฐานไว้เหนือพระแท่นที่ประทับ หากใช้ในสถานที่พิธีอื่นหรือเชิญออกในการทัพการศึก ให้ลดจำนวนลงเหลือ ๗ ชั้น

ฉัตร ๗ ชั้น เรียก "สัปตปฏลเศวตฉัตร" ใช้เฉพาะพระมหาอุปราช ประดิษฐานไว้เหนือพระแท่นที่ประทับ หากใช้ในสถานที่พิธีอื่นหรือเชิญออกในการทัพการศึก ให้ลดจำนวนลงเหลือ ๕ ชั้น

ฉัตร ๕ ชั้น เรียก "เบญจปฏลเศวตฉัตร" ใช้เฉพาะกรมพระราชวังหลังและพระบัณฑูรน้อย ประดิษฐานไว้เหนือพระแท่นที่ประทับ หากใช้ในสถานที่พิธีอื่นหรือเชิญออกในการทัพการศึก ให้ลดจำนวนลงเหลือ ๓ ชั้น

ฉัตร ๓ ชั้น ใช้เฉพาะสมเด็จพระสังฆราช ไม่ปรากฏนำออกใช้นอกสถานที่ประทับแห่งใด

การใช้ฉัตรที่เป็นเศวตฉัตรนี้โดยราชประเพณีจะไม่มีผู้ใดใช้ร่วมด้วย แม้แต่พระราชินีหรือชายาของผู้มีสิทธิ์ในเศวตฉัตรนั้น

ข. ฉัตรเบญจา

ฉัตร ๕ สี หมายรวมถึงฉัตรสีเขียนลายที่เรียกว่าฉัตรกำมะลอด้วย ใช้สำหรับเชิญตั้งหรือเชิญเข้าขบวนแห่ในพระราชพิธี

...**กระชิงธงมกร**ราย **ธง**อีก **ฉาน**นา

(สมเด็จเจ้าฟ้ามหามาลา กรมพระยาบำราบปรปักษ์, ๒๕๔๕: ๒๖)

"กระชิง" (กรรชิง) คือ ร่มเข้ากระบวนพิธี เป็นร่มขอบกว้างชั้นเดียว ติดระบายที่ขอบร่มซ้อนสองชั้น หลังร่มแบนราบ คันร่มยาว ใช้เป็นเครื่องยศเข้ากระบวนแห่ในการพระราชพิธี กางกั้นคู่กันไปกับคานหาม มีชนิดต่างกันคือ กรรชิงหุ้มผ้าแดงหรือผ้าขาวโรยทองเรียก "พื้นกำมะลอ" หากมีริ้วขาวและน้ำเงินสลับกันที่ระบายเรียก "กรรชิงเกล็ด"

"ธงมกร" (ธงมังกร) เป็นธงจีน น่าจะเป็นของพวกจีนนำเข้ามาจากเมืองจีนสำหรับเจ้าสมัยก่อน ไทยขอยืมเอามาใช้ในกระบวนแห่ แล้วจึงใช้ประจำในเครื่องแห่

"ธงฉาน" เป็นธงรูปสามเหลี่ยม ใช้นำกระบวนกลองชนะ

...**เครื่องยศ**มากประดัง กับหมู่ทนายเอย

(สมเด็จเจ้าฟ้ามหามาลา กรมพระยาบำราบปรปักษ์, ๒๕๔๕: ๓๓)

"เครื่องยศ" คือ สิ่งของเครื่องใช้บางประเภท ที่สมเด็จพระมหากษัตริยาธิราชเจ้า ทรงพระกรุณาโปรดเกล้าโปรดกระหม่อมพระราชทานเป็นบำเหน็จความชอบในราชการแผ่นดิน เพื่อเป็นเครื่องแสดงเกียรติยศ หรือประกอบเกียรติยศของผู้ได้รับพระราชทาน มีหลายประเภท เช่น

เครื่องหมายแสดงความเป็นพระมหากษัตริย์ ประกอบด้วยเครื่องราชอิสริยยศ ได้แก่ เครื่องราชกกุธภัณฑ์ เครื่องสูง พระสังวาล พระธำมรงค์ เครื่องราชูปโภค เครื่องประโคม เครื่องนมัสการ พระราชยาน พระคชาธาร ราชรถ เรือพระที่นั่ง ตลอดจนพระบรมโกศทรงพระบรมศพ

เครื่องยศของขุนนางข้าราชการ จะพระราชทานตามยศ ตำแหน่งและฐานะ ประกอบด้วย เครื่องสูง เครื่องอุปโภคที่มีค่า เช่น หีบหมากทอง ซองบุหรี่ทอง ฯลฯ เสื้อผ้าแพรพรรณ เช่น ผ้าสมปัก ผ้าเยียระบับ เครื่องอาวุธ เช่น ดาบ พาหนะ เช่น เรือ และสายประคำ

ข้าราชการชั้นสูง หรือพระบรมวงศานุวงศ์ ผู้ที่ทรงโปรด ทรงนับถือรักใคร่ อาจจะได้รับพระราชทานแหวน เรียกว่า แหวนนพเก้า สำหรับสวมใส่ไปในโอกาสพิธีอันเป็นมงคลต่างๆ เรียกว่า เครื่องประดับเกียรติยศ

...**พระเต้า**อุทกทรง สรงพระ องค์แฮ
พระครอบพระมหาสังข์ทั้ง แปดล้วนพราหมณ์ถวาย

(สมเด็จเจ้าฟ้ามหามาลา กรมพระยาบำราบปรปักษ์, ๒๕๔๕: ๒๙)

...**เบญจคัพย์**นพวัคพร้อม กับทั้งโตรทวาร

(สมเด็จเจ้าฟ้ามหามาลา กรมพระยาบำราบปรปักษ์, ๒๕๔๕: ๓๒)

"พระเต้า พระครอบ พระมหาสังข์ และ(พระเต้า) เบญจคัพย์" เป็นเครื่องราชอิสริยยศของพระมหากษัตริย์ หมวดเครื่องพระมูรธาภิเษก อันประกอบด้วย ๑. ครอบพระกริ่ง ๒. พระมหาสังข์ทักษิณาวัฏ ๓. พระมหาสังข์ทอง ๔. พระมหาสังข์นาก ๕. พระมหาสังข์เงิน ๖. พระมหาสังข์ (รัชกาลที่ ๓) ๗. พระเต้าเบญครรภใหญ่ ๘. พระเต้าเบญจครรภรอง ๙. พระเต้าเบญจครรภห้าห้อง ๑๐. พระเต้าปทุมนิมิตทอง ๑๑. พระเต้าปทุมนิมิตนาก ๑๒. พระเต้าปทุมนิมิตเงิน ๑๓. พระเต้าปทุมนิมิตสัมฤทธิ์ ๑๔. พระเต้าห้ากษัตริย์ ๑๕. พระเต้าบัวหยกเขียว ๑๖. พระเต้าบัวแดง ๑๗. พระเต้าจารึกอักษร ๑๘. พระเต้าศิลายอดเกี้ยว ๑๙. พระเต้าบังกสี (บางแห่งเรียกพระเต้ามังสี) ๒๐. พระเต้าเทวบิฐ ๒๑. พระเต้าไกรลาศ ๒๒. พระเต้านพเคราะห์ ๒๓. ครอบมูรธาภิเษก

...เสร็จแล้วยาตรมาลง **เสลี่ยง**แบก บ่าเฮย

(สมเด็จเจ้าฟ้ามหามาลา กรมพระยาบำราบปรปักษ์, ๒๕๔๕: ๓๓)

"เสลี่ยง" คือ คานหามมีที่นั่ง ใช้เป็นพาหนะมีคนหามสำหรับผู้มีบรรดาศักดิ์สมัยโบราณ

กลดอีก**ทานตะวัน**บัง แดดเช้า

(สมเด็จเจ้าฟ้ามหามาลา กรมพระยาบำราบปรปักษ์, ๒๕๔๕: ๓๓)

"กลด" คือ ร่มใหญ่มีคันด้ามยาว พื้นผ้าสีสด สำหรับเจ้านายหรือพระภิกษุมีผู้เชิญกลดตามบังแสงอาทิตย์ให้ หรือเชิญตามให้เป็นเกียรติ

"ทานตะวัน" คือ เครื่องสูงรูปอย่างพัดมีด้ามยาวสำหรับกันแดด

...**พระกลดกำมะลอ**ทรง เชิดกั้น

(สมเด็จเจ้าฟ้ามหามาลา กรมพระยาบำราบปรปักษ์, ๒๕๔๕: ๔๑)

"พระกลดกำมะลอ" คือ ร่มใหญ่มีคันด้ามยาว พื้นผ้าสีขาวมีลายทอง โบราณใช้เป็นเครื่องยศในการพระราชพิธีบางอย่าง เช่น รับช้างเผือก หรือแรกนาขวัญ

...**กุมภ์กุณฑ์กลศสังข์**เรียง ตามที่

(สมเด็จเจ้าฟ้ามหามาลา กรมพระยาบำราบปรปักษ์, ๒๕๔๕: ๔๙)

"กุมภ์กุณฑ์" คือ หม้อไฟ

"กลศสังข์" มีลักษณะเป็นรูปขวดมีพวย ทำด้วยโลหะเงินหรือทองเหลือง มีถาดรองเป็นภาชนะสำคัญสำหรับใส่น้ำมนต์ของพราหมณ์หลั่งถวายแด่พระบาทสมเด็จพระเจ้าอยู่หัวในพระราชพิธีสำคัญ

...เชิญ**พระชัย**ถ้วนทั้ง สี่แล้วหนึ่งตาม

(สมเด็จเจ้าฟ้ามหามาลา กรมพระยาบำราบปรปักษ์, ๒๕๔๕: ๕๓)

"พระชัย" เป็นพระพุทธรูปที่มีลักษณะพิเศษกว่าพระพุทธรูปธรรมดา คือพระหัตถ์ซ้ายจะทำพระหัตถ์อยู่ในลักษณะถือด้ามพัด และเป็นแบบนั่งขัดสมาธิเพชร ในสมัยอยุธยาจนถึงสมัยรัตนโกสินทร์มักเชิญไปในพระราชพิธีต่างๆ เสมอ และมีพระชัยอยู่หลายองค์ เช่น พระชัยวัฒน์ รัชกาลที่ ๑ – รัชกาลที่ ๙ พระชัยหลังช้าง รัชกาลที่ ๑ พระชัยทอง พระชัยเงิน พระชัยผ้าห่มลงยาราชาวดี และพระชัยเนาวโลหะรัชกาลที่ ๔ เป็นต้น

...สวมหมวกยอดทองถ้วน **กระบี่บั้งพื้นทอง**

(สมเด็จเจ้าฟ้ามหามาลา กรมพระยาบำราบปรปักษ์, ๒๕๔๕: ๖๐)

"กระบี่บั้งพื้นทอง" (กระบี่บั้งทอง) เป็นเครื่องยศหมวดศาสตราวุธ บั้งหมายถึงการทำลวดลายที่ปลอกเป็นตอนๆ โดยตอนหนึ่งเรียกหนึ่งบั้ง สำหรับพระราชทานขุนนางชั้นพระยา

เชิญเครื่องเครื่องเจ็ดชั้น สี่นาย
ห้าคู่ห้าชั้นหมาย เท่านั้น
บังแทรกหก**ชุมสาย** สี่อิก นาพ่อ
ผ้ายกกางเกงสั้น สนอบริ้วพอกแดง

พระเสมาธิบัติเบื้อง หนขวา
ซ้าย**พระฉัตรชัย**ปรา กฎตั้ง
ท่ามกลาง**พระเกาวพาห์** เดินแห่
เสื้อหมวกพื้นขาวทั้ง ยกริ้วกางเกง

สังฆ์การีนั้นสั่งให้ ถือธง ชัยนา
ซ้าย**กระบี่ธุช**ณรงค์ เดชกล้า
ขวา**พระครุฑพ่าห์**ทรง จักรกฤษณ์ นาพ่อ
สองปักลายโพกผ้า สนอบน้อยสนับเพลง

(สมเด็จเจ้าฟ้ามหามาลา กรมพระยาบำราบปรปักษ์, ๒๕๔๕: ๖๐)

"บังแทรก" คือ เครื่องสูงอย่างหนึ่งสำหรับใช้ในริ้วขบวนพิธีแห่, คู่กับทานตะวัน อยู่ระหว่างฉัตร

"ชุมสาย" คือ เครื่องสูงชนิดหนึ่ง เป็นรูปฉัตร ๓ ชั้น มีสายไหมห้อย

"พระเสมาธิบัติ พระฉัตรชัย พระเกาวพาห์ ธงกระบี่ธุช และธงพระครุฑพ่าห์" เป็น เครื่องราชอิสริยยศของพระมหากษัตริย์ หมวดเครื่องสูง ประกอบด้วย ๑. พระเศวตฉัตร ๒. พระเสมาธิปัต ๓. พระฉัตรชัย ๔. พระเกาวพาห์ ๕. ธงชัยกระบี่ธุช ๖. ธงชัยครุฑพ่าห์

พระเสมาธิปัต พระฉัตรชัย และพระเกาวพ่าห์ ทั้ง ๓ องค์เป็นเครื่องสูงสำรับเดียวกัน เรียกรวมว่า “กรรภิรมย์” เป็นฉัตรห้าชั้น ใบฉัตรหุ้มด้วยแพรสีขาว ลงยันต์ต่างๆ เขียนด้วยเส้นสีทอง คันฉัตรเป็นไม้ปิดทอง ปรกติสวมในถุงผ้าปัสตูสีแดง เมื่อตั้งในมณฑลพิธีจะไม่กางใบฉัตร ใช้กางเชิญนำพระราชยานเวลาเสด็จพระราชดำเนินโดยกระบวนพยุหยาตรา และใช้เข้าพิธีคชกรรมเชิญนำช้างเผือกขึ้นจากแพเข้าสู่โรงสมโภช หรือใช้ผูกเสาพระแท่นมณฑลในพระราชพิธีใหญ่

ธงพระกระบี่ธุช หรือธงชัยราชกระบี่ยุทธ คือ ชื่อธงมีลักษณะเป็นธงสามชาย ๓ ผืน ผืนธงทำด้วยผ้าปักไหมทองเป็นลวดลายเครือกระหนก สอดร่วมอยู่ในคันธงเดียวกันซึ่งเป็นเหล็ก และทำเป็นกิ่งแยกจากคันกลางทางด้านซ้ายและด้านขวา ปลายคันธงเป็นรูปใบหอกที่โคนคันธงบริเวณที่สวมต่อคันธงท่อนล่างติดรูปพระกระบี่ คือหนุมานในท่ายืนยกขาหน้าและขาหลังข้างขวาเตรียมเหาะ เรียกเต็มว่า ธงชัยราชกระบี่ธุช หรือ ธงชัยราชกระบี่ธุชใหญ่ ใช้เชิญนำหน้าพระราชยานในกระบวนพยุหยาตรา และอัญเชิญประดิษฐานในพิธีมณฑลในการพระราชพิธีต่างๆ เข้าคู่กับธงพระครุฑพ่าห์ โดยธงกระบี่ธุชอยู่ทางด้านซ้าย และธงพระครุฑพ่าห์อยู่ทางด้านขวา

ธงชัยพระครุฑพ่าห์ คือ ชื่อธงมีลักษณะเป็นธงสามชาย ๓ ผืน ผืนธงทำด้วยผ้าปักไหมทองเป็นลวดลายเครือกระหนก สอดร่วมอยู่ในคันธงเดียวกันซึ่งเป็นเหล็กและทำเป็นกิ่งแยกจากคันกลางทางด้านซ้ายและด้านขวา ปลายคันธงทำเป็นรูปใบหอก ที่โคนคันธงตรงส่วนสวมต่อกับคันธงท่อนล่างติดรูปพระนารายณ์ทรงครุฑ เรียกเต็มว่า ธงพระครุฑพ่าห์ หรือ ธงชัยพระครุฑพ่าห์ หรือ ธงชัยพระครุฑพ่าห์ใหญ่ ใช้เข้าคู่กับ ธงกระบี่ธุช โดยธงพระครุฑพ่าห์อยู่ทางด้านขวา และธงกระบี่ธุชอยู่ทางด้านซ้าย

...**พัดโบกอภิรมย์**มา อยู่กวัด ไกวพ่อ

(สมเด็จเจ้าฟ้ามหามาลา กรมพระยาบำราบปรปักษ์, ๒๕๔๕: ๖๑)

“พัดโบก” คือ ชื่อเครื่องสูงชนิดหนึ่งสำหรับโบกลมถวายพระมหากษัตริย์ ซึ่งประทับ ณ ที่สูง

“อภิรมย์” (อภิรุม) คือ ฉัตรเครื่องสูงอย่างหนึ่ง ใช้ในกระบวนแห่ของหลวง หรือปักเป็นเครื่องประดับเกียรติยศ, โบราณเขียนเป็น อภิรม ก็มี

...**คันชีพ**คาดกรครวี ปืนเหมาะ มั่นนา

(สมเด็จเจ้าฟ้ามหามาลา กรมพระยาบำราบปรปักษ์, ๒๕๔๕: ๖๒)

"คันชีพ" คือ เข็มขัดของทหารมหาดเล็กรักษาพระองค์มีกระเป๋าใส่ลูกปืน

...เชิญ**พระแสงตีนตอง** สี่รู้

(สมเด็จเจ้าฟ้ามหามาลา กรมพระยาบำราบปรปักษ์, ๒๕๔๕: ๗๒)

"พระแสงตีนตอง" (พระแสงรายตีนตอง) คือ ชื่อเรียกพระแสง ๔ องค์ ประกอบด้วย พระแสงดาบคาบค่าย พระแสงใจเพ็ชร์ พระแสงอัษฎาพานร และพระแสงนาคสามเศียร

...**ทรงประพาส**ปัศตู อย่างน้อย

(สมเด็จเจ้าฟ้ามหามาลา กรมพระยาบำราบปรปักษ์, ๒๕๔๕: ๗๓)

"ทรงประพาส" คือ ชื่อหมวกเครื่องยศรูปเป็นกลีบๆ มีชายปกข้างและหลัง

...**พานหมากคนโท**ทั้ง **เจียดลุ้ง**หมวกคลุม

(สมเด็จเจ้าฟ้ามหามาลา กรมพระยาบำราบปรปักษ์, ๒๕๔๕: ๑๒๓)

"พานหมาก" คือ เครื่องอิสริยยศอย่างหนึ่ง ประกอบด้วยเครื่องใช้เช่นซองพลู มณฑป ตลับ ๑ คู่ มังสี ๑ คู่ มีด ตลับพู่ สมัยโบราณมีโถปริกประกอบด้วย

"คนโท" คือ กุณโฑ, หม้อน้ำรูปต่าง ๆ คอยาว

"เจียด" คือ เป็นเครื่องอิสริยยศขุนนางโบราณ สำหรับใส่ของ เช่น ผ้า มีทั้งเจียดเงิน เจียดทอง และเจียดถม ใช้พระราชทานประดับยศเมื่อก่อนมีพานหมาก ครั้นมีพานหมาก สำหรับพระราชทานแล้วเจียดก็เลิกไป

"ลุ้ง" คือ หีบไม้รูปกล่องสี่เหลี่ยมปากผาย มีฝาครอบ นิยมทำด้วยไม้เนื้อหอม ใช้ใส่ เสื้อผ้าในเรือนผู้มีสกุลในสมัยโบราณ ผิวนอกเขียนลายรดน้ำ

...พัดโบกอีกกับ**บัง** **สูริย์**ค่าง พระเอย

(สมเด็จเจ้าฟ้ามหามาลา กรมพระยาบำราบปรปักษ์, ๒๕๔๕: ๑๔๖)

"บังสูริย์" (บังสูรย์) คือ เครื่องสูงอย่างหนึ่ง สำหรับใช้บังแดดในการพิธีแห่ รูปคล้ายบังแทรก

...กรกุม**สินาดเสนง** ดินลูก พร้อมพ่อ

(สมเด็จเจ้าฟ้ามหามาลา กรมพระยาบำราบปรปักษ์, ๒๕๔๕: ๑๖)

"สินาด" คือ หน้าไม้, ปืน

"เสนง" คือ เขาสัตว์, เขนง, แสนง ก็ใช้ สำหรับใส่ดินปืน

ทวนธนูห้อยพู่เฟื้อย ประปราย

อีก**ตะบองแซ่หวาย** แห่ห้อม

(สมเด็จเจ้าฟ้ามหามาลา กรมพระยาบำราบปรปักษ์, ๒๕๔๕: ๒๖)

"ทวน" คือ อาวุธด้ามยาวชนิดหนึ่งคล้ายหอกแต่เรียวกว่า มีพู่ตรงโคนใบทวน

"ธนู" คือ อาวุธเป็นคันมีสายโยงปลายสองข้าง ใช้น้าวให้ลูกดอกพุ่งออกไป อาวุธชนิดนี้ในวรรณคดีเรียกว่า ศร ก็มี และเรียกลูกดอกว่า ลูกศร

"ตะบอง" คือ ไม้ถือ ใช้เป็นอาวุธสำหรับตี มักมีรูปกลม ขนาดยาวประมาณ ๑ วา ขนาดสั้นประมาณ ๑ ศอก

"แซ่หวาย" (แส้หวาย) คือ คือแส้และหวายสำหรับถือในกระบวนแห่

บโทนถือ**ดาบ**ได้ เดินนำ หน้าแฮ

(สมเด็จเจ้าฟ้ามหามาลา กรมพระยาบำราบปรปักษ์, ๒๕๔๕: ๓๓)

"ดาบ" คือ มีดขนาดใหญ่ ใบมีดรูปร่างแบนยาว สันตรง โคนหนา ตรงปลายบาง คมบาง โคนใบดาบมักแคบ ส่วนปลายกว้าง ขนาดความยาวปกติตามอย่างไทยประมาณ ๑ ศอกกำ ส่วนยาวของด้ามต่างหาก มีดดาบอย่างไทยไม่นิยมทำกะบังติดโคนใบดาบเช่นดาบญี่ปุ่น

...**เขนโล่**ดาบเชลยเฟื้อย **ง่ามง้าวดั้ง**ตะบอง

(สมเด็จเจ้าฟ้ามหามาลา กรมพระยาบำราบปรปักษ์, ๒๕๔๕: ๓๓)

"เขน" คือ เครื่องป้องกันอาวุธรูปกลมนูนคล้ายกระดองเต่า ทำด้วยโลหะ หนัง หรือหวายถัก ด้านหลังมีห่วงสำหรับคล้องแขนและมือจับ

"โล่" คือ เครื่องป้องกันอาวุธ ทำด้วยหนัง หวาย หรือโลหะ มีรูปทรงต่างๆ

"ง่าม" (สามง่าม) คือ เหล็กแหลมมีสามแฉก มีด้ามยาว

"ง้าว" คือ ศาสตราวุธอย่างหนึ่งรูปทรงคล้ายมีดยาว ปลายโค้งเรียว ส่วนสันหนา มีด้ามยาว ใช้ฟันแทง

"ดั้ง" คือ แผ่นหนังสัตว์หรือแผ่นโลหะรูปยาวมีส่วนโค้งตามขวาง ใช้ผูกกับลำแขน เพื่อให้เป็นเครื่องกำบังอาวุธ เช่น ดาบหรือพลอง

ทวนเทิด**ทิวหอก**ง้าว ยาตรย้ายปลายขบวน

(สมเด็จเจ้าฟ้ามหามาลา กรมพระยาบำราบปรปักษ์, ๒๕๔๕: ๓๓)

"ทิว" คือ ธงผืนผ้ามีชายสั้น แต่มีหน้าผ้าทาบยาวตามความยาวของคันธง

"หอก" คือ เป็นอาวุธใช้แทงที่สำคัญที่สุดสำหรับทหารราบ ทำด้วยเหล็กปลายแหลม ด้ามยาว บางทีปลายทำเป็นแฉก

...**ปัศตัน**กับดินชนวน กระสุนเครื่อง ครบเอย

(สมเด็จเจ้าฟ้ามหามาลา กรมพระยาบำราบปรปักษ์, ๒๕๔๕: ๖๑)

"ปัศตัน" คือ ลูกปืนที่บรรจุดินและแก๊ปในตัว; เรียกปืนที่ใช้ลูกชนิดนี้ว่า "ปืนปัศตัน"

...แขกเทศกรมท่าเข้า แต่งล้วน**เสโล**

(สมเด็จเจ้าฟ้ามหามาลา กรมพระยาบำราบปรปักษ์, ๒๕๔๕: ๖๒)

"เสโล" คือ เครื่องกันอาวุธ, โล่

...อาสาญี่ปุ่นนั้น ถือ**ขวาน จีน**เอย

(สมเด็จเจ้าฟ้ามหามาลา กรมพระยาบำราบปรปักษ์, ๒๕๔๕: ๖๒)

"ขวานจีน" เป็นอาวุธใช้ฟัน ด้ามทำด้วยไม้ ส่วนคอขวานหุ้มทองเหลือง เหนือใบขวานมีหอก สามารถใช้แทงได้ ใบหอกมีฝักสวมอยู่ ฝักตกแต่งด้วยลายทองบนชาด ปลายฝักเรียวแหลม

...**ตรี**เหล่าอาสารอง ฤทธิ์ห้าว

(สมเด็จเจ้าฟ้ามหามาลา กรมพระยาบำราบปรปักษ์, ๒๕๔๕: ๖๓)

"ตรี" หรือสามง่าม เป็นอาวุธใช้แทง หรือพุ่ง ประกอบด้วยส่วนที่เป็นตัวอาวุธ ทำด้วยโลหะ มีส่วนคอต่อลงมาเป็นทางกระบอก เพื่อต่อกับส่วนด้ามที่ทำด้วยไม้

...น่า**ปืนจ่ารงค์**ลาย เงินคร่ำ

(สมเด็จเจ้าฟ้ามหามาลา กรมพระยาบำราบปรปักษ์, ๒๕๔๕: ๖๗)

"ปืนจ่ารงค์" แดนบีช แบรดเลย์ (๒๕๑๔: ๔๐๐) ให้ความหมายว่า คือ "ปืนลำกล้องสองกำเสศ, ยาวสองศอกเสศ ลูกเท่าลูกซ่มเปลือกบาง, ไม่มีนาไม่มีไกมีแต่รูชะนวนเท่านั้น"

...**หอกซัด**หางโมรี ดาบง้าว

(สมเด็จเจ้าฟ้ามหามาลา กรมพระยาบำราบปรปักษ์, ๒๕๔๕: ๗๑)

"หอกซัด" เป็นอาวุธใช้แทงหรือพุ่ง ส่วนด้ามทำด้วยไม้สีแดงเข้ม ส่วนคอหอกทำด้วยเงินจำหลักลายเกล็ดมังกร

พระแสงสินาดเฟื้อย **นกสับ**
แท่นหลักตั้งสำหรับ อยู่หน้า
แสงง้าวนากถมปรับ ทอดค่าง ที่เฮย
ทวนคู่อยู่ท้ายถ้า ที่เจ้ากรมเชิญ

(สมเด็จเจ้าฟ้ามหามาลา กรมพระยาบำราบปรปักษ์, ๒๕๔๕: ๗๒)

"พระแสงสินาดนกสับ (พระแสงปืน) พระแสงง้าว และพระแสงทวน" เป็นเครื่องราชอิสริยยศของพระมหากษัตริย์ หมวดพระแสงดาบ ประกอบด้วย ๑. พระแสงดาบเชลย ๒. พระแสงจักร ๓. พระแสงตรีศูล ๔. พระแสงธนู ๕. พระแสงดาบเขน ๖. พระแสงหอกชัย ๗. พระแสงปืนคาบชุดข้ามแม่น้ำสะโตง ๘. พระแสงของ้าวเข้าพระยาแสนพลพ่าย (ทั้งหมดนี้เรียกพระแสงอัฏาวุธ) ๙. พระแสงดาบคาบค่าย ๑๐. พระแสงดาบใจเพชร ๑๑. พระแสงเวียต ๑๒. พระแสงทวน ๑๓. พระแสงง้าว ๑๔. พระแสงปืนคาบศิลาเคยทรง (พระบาทสมเด็จพระพุทธยอดฟ้าจุฬาโลกมหาราช) ๑๕. พระแสงขอตีช้างล้ม ๑๖. พระแสงขอคร่ำไม้เท้า ๑๗. พระแสงชนักต้น ๑๘. พระแสงศร ๓ เล่ม

...สวมสนอบถือ**หวาย** **เส้น**หนึ่ง นำเฮย

(สมเด็จเจ้าฟ้ามหามาลา กรมพระยาบำราบปรปักษ์, ๒๕๔๕: ๑๒๑)

"หวายเส้น" คือ หวายที่ใช้ถือในกระบวนแห่

จึ่งถึงหมู่เลขล้วน เหล่าเกณฑ์
สามสิบคนถือ**เขน** **ดาบ**ดั้ง
สามสิบ**โล่**จัดเจน **ดาบ**อีก มือนา
สามสิบพวกพล**ดั้ง** **ดาบ**ด้วยดูดี

สามสิบอีกนั้น**ดาบ** **สองมือ**
สามสิบ**พร้าปกัก**ถือ ครบถ้วน
สามสิบ**ดาบเชลย**ฤๅ ด้ามเลิศ ยาวเฮย
หกหมู่อาวุธล้วน หมวกเสื้อกางเกง

(สมเด็จเจ้าฟ้ามหามาลา กรมพระยาบำราบปรปักษ์, ๒๕๔๕: ๑๒๑)

"ดาบเขน" คือ การใช้ดาบคู่กับเขน

"ดาบโล่" คือ การใช้ดาบคู่กับโล่

"ดาบดั้ง" คือ การใช้ดาบคู่กับดั้ง

"ดาบสองมือ" คือ ดาบสองเล่ม สำหรับถือสองมือ

"พร้าปกัก" (พร้าแป๊ะกั๊ก พร้าแป๊ะกัก) เป็นอาวุธมีดขนาดใหญ่ ส่วนใบเรียวยาว มีคมด้านเดียวและสองด้าน สำหรับชนิดที่มีคมสองด้านปลายจะแหลม สามารถใช้ฟันหรือแทงได้ ใบมีดสวมติดกับด้ามไม้ กลึงเป็นลายวงแหวนซ้อนกัน

"ดาบเชลย" คือ ดาบชนิดหนึ่งใหญ่กว่าดาบไทย พระยาอนุมานราชธน สันนิษฐานว่า คำ ชะเลย นอกจากมีความหมายว่าพวกข้าศึกซึ่งจับเอามา คงจะหมายความว่าแปลกพวกหรือผิดแบบแผนที่ถือกันว่าถูกต้อง ดาบเชลยจึงน่าจะหมายความว่าดาบแปลกพวก หรือผิดแปลกจากดาบที่เคยใช้กันอยู่ คือเป็นดาบของชาวต่างประเทศ (สมเด็จเจ้าฟ้ากรมพระยานริศรานุวัดติวงศ์และพระยาอนุมานราชธน, ๒๔๐๖ข: ๒๖๑)

...**ดาบฝักเหล็ก**สอดสะพาย แน่นแฟ้น

(สมเด็จเจ้าฟ้ามหามาลา กรมพระยาบำราบปรปักษ์, ๒๕๔๕: ๑๒๒)

"ดาบฝักเหล็ก" คือ ดาบที่ฝักทำด้วยเหล็กสำหรับสะพายในกระบวนแห่

...**กระบี่ฝักทองเหลือง**ห้อย เหมาะแม้นทหารหาญ

(สมเด็จเจ้าฟ้ามหามาลา กรมพระยาบำราบปรปักษ์, ๒๕๔๕: ๑๒๒)

"กระบี่ฝักทองเหลือง" คือ กระบี่ที่ฝักทำด้วยทองเหลืองสำหรับขัดในกระบวนแห่

...เสื้อเข้มขาบสวมสะพาย **กระบี่ฝัก เงิน**เฮย

(สมเด็จเจ้าฟ้ามหามาลา กรมพระยาบำราบปรปักษ์, ๒๕๔๕: ๑๒๒)

"กระบี่ฝักเงิน" คือ กระบี่ที่ฝักทำด้วยเงินสำหรับสะพายในกระบวนแห่

สามสิบต่อริ้วนอก **ปีไสหวาย**

(สมเด็จเจ้าฟ้ามหามาลา กรมพระยาบำราบปรปักษ์, ๒๕๔๕: ๑๒๔)

"ปีไสหวาย" คือ โล่หวาย

สามสิบ**ตะบองปลาย** **ทองห่อ หุ้ม**เฮย

(สมเด็จเจ้าฟ้ามหามาลา กรมพระยาบำราบปรปักษ์, ๒๕๔๕: ๑๒๔)

"ตะบองปลายห่อหุ้ม" (ตะบองหุ้มปลาย) คือ ตะบองหุ้มปลายด้วยทองสำหรับถือในกระบวนแห่

โคลงพระราชพิธีทวาทศมาส มีการใช้คำศัพท์หมวดเครื่องยศและอาวุธ ได้แก่ เครื่องอิสสริยยศของพระมหากษัตริย์ พระบรมวงศานุวงศ์และเจ้านาย กับเครื่องยศของขุนนางข้าราชการ และเครื่องสำหรับเข้ากระบวนแห่ เช่น เครื่องสูง และธงต่างๆ ส่วนคำศัพท์อาวุธมีการใช้คำศัพท์อาวุธที่เป็นเครื่องราชูปโภคของพระมหากษัตริย์ อาวุธที่ข้าราชการแต่ละกรมกองถือเมื่อเวลาเข้ากระบวนแห่ และอาวุธที่ใช้ในการต่อสู้

๙. คำศัพท์หมวดดนตรี และมหรสพ

ประโคม**พิณพาทย์**ก้อง	แตรสังข์
กลองแขกเสนาะดัง	เฟื่องฟื้น
ฆ้องชัยลั่นประนัง	นฤนาท
มี่สนั่นครั่นครื้น	เอกอื้ออึงอล

(สมเด็จเจ้าฟ้ามหามาลา กรมพระยาบำราบปรปักษ์, ๒๕๔๕: ๔๒)

"พิณพาทย์" คือ ชื่อเรียกวงดนตรีไทยซึ่งประกอบด้วยเครื่องเป่า คือ ปี่ผสมกับเครื่องตี ได้แก่ ระนาดและฆ้องวงชนิดต่าง ๆ เป็นหลัก และเครื่องกำกับจังหวะ เช่น ฉิ่ง ฉาบ กรับ โหม่ง ตะโพน กลองทัด กลองแขก และกลองสองหน้า

"กลองแขก" เรียกได้อีกอย่างหนึ่งว่า "กลองชนะ" มีรูปร่างลักษณะอย่างกลองมลายูแต่อ้วนและสั้นกว่า ตีด้วยไม้งอๆ เหมือนกลองมลายู หน้าหนังกลองเขียนลายทองหรือเงิน ตัวกลองปิดทองหรือเงิน หรือทาสี และเขียนลาย กลองแขกใช้ทั้งงานมงคลและอวมงคล มี ๖ ชนิด คือ

๑. กลองทอง ตัวกลองปิดทองทึบหมดทั้งลูก หน้าเขียนลายทอง

๒. กลองเงิน ตัวกลองปิดเงินทึบหมดทั้งลูก หน้าหนังเขียนด้วยลายเงิน

๓. กลองแดงลายทอง ตัวกลองทาสีแดง เขียนลายทองเป็นดอกลายประจำยามหรือดอกไม้ร่วง หน้าหนังเขียนด้วยลายทอง

๔. กลองเขียวลายเงิน ตัวกลองทาสีเขียว เขียนลายทองเป็นดอกลายประจำยามหรือดอกไม้ร่วง หน้าหนังเขียนด้วยลายเงิน

๕. กลองแดง ตัวกลองทาสีแดงล้วน

๖. กลองเขียว ตัวกลองทาสีเขียวล้วน

"แตรสังข์" คือ เครื่องดนตรีที่ใช้ประโคมในพระราชพิธี ประกอบด้วยแตรฝรั่ง แตรงอน แตรสังข์

"ฆ้องชัย" คือ ฆ้องขนาดใหญ่ สมัยโบราณใช้ตีเป็นสัญญาณในกองทัพ ในปัจจุบัน ใช้ตีในงานพิธีมงคลต่าง ๆ, ฆ้องหุ่ย ก็เรียก

...**กลองมลายู**ทำ **แฉ่ง**ช้า

(สมเด็จเจ้าฟ้ามหามาลา กรมพระยาบำราบปรปักษ์, ๒๕๔๕: ๒๖)

"กลองมลายู" คือ กลองขึ้นหนังทั้งสองหน้า ร้อยโยงด้วยสายหนัง

"แฉ่ง" คือ เครื่องดนตรีประเภทตีอย่างหนึ่ง ทำด้วยโลหะ รูปร่างคล้ายฉาบ

...กลองจนะ**มโหรทึก**ล้วน ขันแข็ง

(สมเด็จเจ้าฟ้ามหามาลา กรมพระยาบำราบปรปักษ์, ๒๕๔๕: ๖๐)

"มโหรทึก" (กลองมโหระทึก) เป็นกลองทำด้วยสัมฤทธิ์ทั้งใบ พบแพร่หลายในประเทศจีนตอนใต้ และประเทศในเอเชียตะวันออกเฉียงใต้หลายประเทศ มีหลายขนาดและหลายแบบ ส่วนมากทำเป็นกลองขนาดใหญ่ รูปทรงกระบอกมีหูจับทั้ง ๒ ข้าง หน้ากลองและด้านข้างตลอดจนหูกลองมักสลักเป็นรูปสิ่งของ คน หรือสัตว์ กลองบางใบมีรูปประติมากรรมโลหะหล่อติดไว้ด้วย เช่น รูปกบตัวเดียวหรือหลายตัวขี่กันบนขอบของหน้าหรือหูกลอง

ชาติพันธุ์ต่างๆ ได้ใช้กลองมโหระทึกในโอกาสและรูปแบบต่างกันไป บ้างใช้ประกอบพิธีทางศาสนา บ้างเชื่อว่าสามารถตีเรียกฝนและไล่ผีได้ บ้างใช้เล่นเป็นดนตรีในงานศพ ส่วนประเทศไทยใช้ตีให้สัญญาณในพิธีที่เกี่ยวกับพระมหากษัตริย์ เช่น ตีพร้อมกับแตรสังข์ในการพระราชพิธีหรือขณะเสด็จออกมหาสมาคม หรือตีที่สนามไถในพระราชพิธีพืชมงคลจรดพระนังคัล เป็นต้น

...**แตรงอน**หก**สังข์**สอง **ฝรั่ง**สี่ นาพ่อ

(สมเด็จเจ้าฟ้ามหามาลา กรมพระยาบำราบปรปักษ์, ๒๕๔๕: ๑๔๕)

"แตรงอน" คือ แตรที่มีลักษณะปลายบานและโค้งงอนอย่างเขาควาย ใช้ในงานพระราชพิธี

"สังข์" คือ หอยทะเลรูปคล้ายหยดน้ำ มีสีขาว เป็นเครื่องใช้ในพิธีมงคล เช่น ใช้ในการหลั่งน้ำพระพุทธมนต์ หรือพราหมณ์ใช้เป่าสรรเสริญพระเป็นเจ้า

"ฝรั่ง" (แตรฝรั่ง) คือ แตรที่มีปลายบานอย่างดอกลำโพง เป็นเครื่องดนตรีที่ดัดแปลงจากของฝรั่ง, แตรลำโพง ก็เรียก

...การนักเลงเครงครื้น **หุ่นงิ้วละครหนัง**

(สมเด็จเจ้าฟ้ามหามาลา กรมพระยาบำราบปรปักษ์, ๒๕๔๕: ๒๓)

"หุ่น" ในที่นี้คือ "หุ่นหลวง" เป็นมหรสพของหลวงตั้งแต่ครั้งกรุงศรีอยุธยา ตัวหุ่นมีขนาดสูงราว ๑ เมตร มีศีรษะ ลำตัว แขน ขา และมือครบ มีแกนไม้ยาวสำหรับคนเชิดจับ ประกอบสายเชือกกับกลไกบังคับให้นิ้วบางนิ้วขยับได้ แต่งกายแบบเครื่องโขนละคร เรื่องที่แสดงเป็นนิทานต่างๆ เช่น เรื่องรามเกียรติ์ โสวัต ไชยทัต

"งิ้ว" คือ ละครจีนแบบโบราณ เป็นการแสดงที่ผสมผสานการขับร้องและการเจรจาประกอบกับลีลาท่าทางของนักแสดงให้ออกเป็นเรื่องราว โดยได้นำเอาเหตุการณ์ต่างๆ ในพงศาวดารและประวัติศาสตร์มาดัดแปลงเป็นบทแสดง ทั้งยังมีการนำเอาความเชื่อทางประเพณีและศาสนาเข้าไปผสมผสานกับการแสดงด้วย

"ละคร" คือ การแสดงรำที่เป็นเรื่องเป็นราว มีตัวเอกของเรื่อง ฝ่ายชายเรียกว่าตัวพระ ฝ่ายหญิงเรียกว่า ตัวนาง

"หนัง" (หนังใหญ่) คือ การมหรสพอย่างหนึ่ง ใช้แผ่นหนังสลักเป็นรูปภาพขนาดใหญ่ตั้งแต่ ๑ เมตร – ๒ เมตร คีบด้วยไม้ตับ ๒ อันสำหรับจับเชิด เชิดได้ทั้งหลังจอและหน้าจอ ใช้ปี่พาทย์บรรเลงประกอบ และมีเกราะให้จังหวะ ผู้เชิดกับผู้พากย์เป็นคนละคนกัน

...ขันแข่งเหนื่อยรอเรียง ร้อง**สัก**ร วาเฮย
ครึ่งท่อนปรบไก่ซ้ำ **ดอกสร้อยมโหรี**

(สมเด็จเจ้าฟ้ามหามาลา กรมพระยาบำราบปรปักษ์, ๒๕๔๕: ๕๗)

"สักรวา" คือ ชื่อลำนำเพลงอย่างหนึ่ง ร้องเป็นทำนองโต้ตอบกัน

"ครึ่งท่อน" เป็นเพลงร้องโต้ตอบ นิยมเล่นหน้าน้ำ วิธีเล่นและโอกาสในการเล่นเหมือนกับเพลงเรือ คือมีลูกคู่ช่วยรับเพลง และตีฉิ่ง ตีกรับให้จังหวะ มีหลักฐานปรากฏในช่วงต้นกรุงรัตนโกสินทร์ถึงสมัยรัชกาลที่ ๕ หลังจากนั้นก็หายสาบสูญโดยไม่มีร่องรอย ไม่มีใครรู้จักอีก

"ปรบไก่" เป็นเพลงร้องโต้ตอบโบราณ เล่นได้ไม่จำกัดเทศกาล การร้องมักมีคำว่า เอ่ชา ไฮ้ หรือ ฉ่าชา เอชา บางคนเรียกเพลงตบไก่ เป็นเพลงเก่าแก่มาก นับถึงสมัยอยุธยาได้ สมัยรัชกาลที่ ๕ ก็ได้รับความนิยมอยู่ ทั้งยังได้บันทึกเสียงลงแผ่นด้วย การเล่นเพลงปรบไก่มาซบเซาไปหลังสมัยรัชกาลที่ ๖ คงมีแต่ตามหัวเมืองบางแห่ง และในที่สุดก็เหลือคนร้องเพียงไม่กี่คน

"ดอกสร้อย" คือ ชื่อกลอนเพลงชนิดหนึ่งร้องเป็นทำนองคล้ายสักวา

"มโหรี" คือ วงดนตรีไทยที่ผสมระหว่างวงปี่พาทย์กับวงเครื่องสายโดยมีขับร้องด้วย แบ่งเป็น ๓ ขนาด คือ มโหรีวงเล็ก มโหรีเครื่องคู่ และมโหรีเครื่องใหญ่

...เคาะ**ฆ้องกะแต**ขาน เซ็งแซ่

(สมเด็จเจ้าฟ้ามหามาลา กรมพระยาบำราบปรปักษ์, ๒๕๔๕: ๙๒)

"ฆ้องกะแต" คือ ฆ้องขนาดเล็กแขวนกับไม้คานสำหรับถือตีเป็นสัญญาณในการอยู่เวรยาม

พิณพาทย์แขกเคาะเร้า **รำมะนา**
ทั้ง**เล่าโก๊**จีนมา ช่วยซ้อง

(สมเด็จเจ้าฟ้ามหามาลา กรมพระยาบำราบปรปักษ์, ๒๕๔๕: ๑๓๔)

"รำมะนา" คือ กลองขึงหนังหน้าเดียว รูปกลมแป้น มี ๒ ชนิด ชนิดที่ใช้กับวงลำตัด มีขนาดใหญ่กว่าที่ใช้กับวงมโหรี

"เล่าโก๊" (เล่าโก๊ะ) คือ วงดนตรีจีนประกอบด้วย ปี่ กลอง ม้าล่อ, ล่อโก๊ะ ก็เรียก

...อีกกับ**ดอกไม้น้ำ** มอบให้ทหารถวาย

(สมเด็จเจ้าฟ้ามหามาลา กรมพระยาบำราบปรปักษ์, ๒๕๔๕: ๕๖)

"ดอกไม้น้ำ" คือ ดอกไม้ไฟที่จุดให้วิ่งไปบนผิวน้ำ เมื่อจุดแล้วโยนลงน้ำ ตัวไฟจะลอยปริ่มผิวน้ำและพ่นเปลวไฟ ตัวไฟจะหมุนเป็นวงกลมแผ่บริเวณกว้าง แลดูคล้ายกับดอกไม้บานบนผิวน้ำ จึงเรียกไฟชนิดนี้ว่า ไฟดอกไม้น้ำ

แล้วจุด**เพลิงพุ่ม**ขึ้น สว่างงาม
กระถางจุด**ระทา**ตาม ต่อท้าย
เพลิงพลุพะเนียงพลาม โพลงพลุ่ง
กรวดโด่ง**นกบิน**ย้าย ยอกย้อนร่อนเวียน

(สมเด็จเจ้าฟ้ามหามาลา กรมพระยาบำราบปรปักษ์, ๒๕๔๕: ๕๖)

"เพลิงพุ่ม" (ดอกไม้พุ่ม) คือ ดอกไม้เทียนที่เสียบปลายซี่ไม้ไผ่ทำเป็นชั้นๆ คล้ายฉัตร กลางพองเป็นรูปพุ่ม จุดเวลาค่ำ

"กระถาง" คือ การแสดงดอกไม้เพลิงชนิดหนึ่ง ผู้ประดิษฐ์จะตัดกิ่งไม้มาปักไว้ในกระถางตาม กิ่งไม้จะติดดอกไม้เพลิงชนิดต่างๆ หรือจุดแสดงแบบง่ายๆ โดยนำเชื้อเพลิงใส่ในกระถางแล้วจุดไฟ

"ระทา" คือ หอสูงรูปสี่เหลี่ยมหลังคาทรงยอดเกี้ยว ประดับดอกไม้ไฟนานาชนิด เช่น พลุ ตะไล หรือจรวด ใช้จุดในงานพระราชพิธี

"เพลิงพลุ" (พลุ) คือ ดอกไม้เพลิงชนิดหนึ่ง บรรจุดินปืนในกระบอกไม้ไผ่ เมื่อจุดมีเสียง ระเบิดดังคล้ายเสียงปืน, โดยอนุโลมเรียกดอกไม้เพลิงอย่างอื่นที่จุดมีเสียงระเบิดดังเช่นนั้นว่า พลุ

"พะเนียง" คือ ดอกไม้ไฟชนิดหนึ่ง ทำด้วยกระบอกไม้ไผ่บรรจุดินดำ เมื่อจุดแสดงจะมี แสงไฟและดอกไฟกระจายพวยพุ่งขึ้นสู่อากาศ พร้อมกับส่งเสียงคำราม

"กรวด" คือ ชื่อดอกไม้ไฟชนิดหนึ่ง ใช้ไม้อ้อบรรจุดินดำ มีหางยาว เมื่อจุดชนวนแล้ว เหวี่ยงให้พุ่งขึ้นสูง, จรวด ก็เรียก

"นกบิน" คือ ดอกไม้เพลิงชนิดหนึ่งที่เรียกว่าไฟนก เพราะเมื่อจุด ไฟชนิดนี้จะบินวน ร่อนเวียนขึ้นลงแผ่เป็นวงกว้าง

บ้างเล่นจุดดอกไม้ ทั้งผอง
ช่อม่วงเทียนฝอยทอง ดอกน้ำ
เล่นตามแต่ใจคนอง จุดขว้าง กันเฮย
อีกกรวด**กังหัน**ซ้ำ **ประทัด**ทั้ง**เป็ดบิน**

(สมเด็จเจ้าฟ้ามหามาลา กรมพระยาบำราบปรปักษ์, ๒๕๔๕: ๑๐๑)

"ช่อม่วง" คือ ชื่อดอกไม้ไฟชนิดหนึ่ง เมื่อจุดแสดงจะมีดอกไฟพุ่งออกมาเป็นเม็ดเล็กๆ จำนวนมาก แล้วตกลงสู่พื้นดิน

"เทียน" (ดอกไม้เทียน) คือ ดอกไม้ไฟรูปเหมือนเทียน จุดมีสีนวล

"ฝอยทอง" คือ ชื่อดอกไม้ไฟชนิดหนึ่ง เมื่อจุดแสดงจะมีไฟพุ่งออกมาเป็นเส้นสายจำนวนมาก

"กังหัน" คือ ดอกไม้ไฟชนิดที่จุดแล้วหมุนอย่างกังหัน การแสดงดอกไม้ไฟชนิดนี้จะต้องสร้างเสาเพื่อติดตั้งใยพัด มีกระบอกไม้ไผ่บรรจุเชื้อเพลิงติดอยู่ที่ปลายใบพัดทั้ง ๒ ข้าง และมีกระบอกไม้ไผ่ประดิษฐ์ขึ้นเพื่อทำให้เกิดเสียง เรียกว่า "หวูด" ติดไว้คู่กันด้วย เมื่อจุดแสดงกระบอกที่บรรจุดินเชื้อเพลิงจะทำให้ใบพัดหมุน ส่วนหวูดก็จะส่งเสียงดังพร้อมกันไป

"ประทัด" คือ เครื่องดอกไม้ไฟของจีน ทำด้วยกระดาษสีแดงอัดแน่นห่อดินปืน รูปร่างคล้ายบุหรี่ มีชนวนสำหรับจุด มีเสียงดัง

"เป็ดบิน" คือ ไฟดอกไม้น้ำชนิดหนึ่ง เมื่อจุดแล้วโยนลงน้ำ สักครู่หนึ่งตัวไฟจะลอยปริ่มผิวน้ำ และพ่นไฟออกจากรูดินไฟที่อยู่ข้างกระบอกด้านหนึ่ง ทำให้กระบอกหมุนควง คือหมุนวนขึ้นเหนือน้ำแล้วจมลงตามแรงขับดันของเปลวไฟ และทุกครั้งที่ไฟกระทบผิวน้ำก็จะเกิดเสียงดัง "จั๊บๆ" เหมือนเสียงเป็ดออกไซ้เหยื่อในหนองน้ำ จึงเรียกดอกไม้น้ำชนิดนี้ได้อีกว่า "ไฟเป็ดไซ้แหน"

โคลงพระราชพิธีทวาทศมาส มีการใช้คำศัพท์หมวดดนตรีและมหรสพ ได้แก่ ชื่อและประเภทของเครื่องดนตรีที่ใช้ในพิธีกรรม ส่วนการใช้คำศัพท์ที่เกี่ยวกับมหรสพ มีการใช้คำศัพท์ที่เกี่ยวเนื่องการการละเล่นและการแสดงเพื่อความบันเทิง

๑๐. คำศัพท์หมวดนามบุคคลและหน่วยงาน

กรมพระปวเรศเจ้า จอมสงฆ์

(สมเด็จเจ้าฟ้ามหามาลา กรมพระยาบำราบปรปักษ์, ๒๕๔๕: ๑๑๖)

"กรมพระปวเรศ" คือ สมเด็จพระมหาสมณเจ้า กรมพระยาปวเรศวริยาลงกรณ์ เป็นพระราชโอรสของสมเด็จกรมพระราชวังบวรมหาเสนานุรักษ์ ในรัชกาลที่ ๒ ประสูติแต่เจ้าจอมมารดาน้อยเล็ก เมื่อ พ.ศ. ๒๓๕๒ มีพระนามเดิมว่าพระองค์เจ้าฤกษ์ ทรงผนวชเป็นสามเณรเมื่อพระชนม์ได้ ๑๔ ปี ประทับ ณ วัดมหาธาตุ ทรงอุปสมบทเมื่อ พ.ศ. ๒๓๗๓ สมเด็จพระสังฆราช (ด่อน) เป็นพระอุปัชฌาย์ สมเด็จพระมหาสมณเจ้า กรมพระปรมานุชิตชิโนรส และพระวินัยรักขิต วัดมหาธาตุ เป็นพระกรรมวาจาจารย์ เสด็จประทับ ณ วัดมหาธาตุ ทรงศึกษาพระธรรมวินัยในสำนักพระบาทสมเด็จพระจอมเกล้าเจ้าอยู่หัว ประทับ ณ วัดมหาธาตุตลอดมา จนเมื่อรัชกาลที่ ๔ เสด็จมาครองวัดบวรนิเวศวิหาร จึงตามเสด็จมาด้วย ได้ทรงรับสมณศักดิ์ที่พระราชาคณะมาแต่ในรัชกาลที่ ๓ เมื่อ พ.ศ. ๒๓๙๒ เมื่อพระบาทสมเด็จพระจอมเกล้าเจ้าอยู่หัวเสวยราชสมบัติแล้ว ทรงสถาปนาเป็นพระองค์เจ้าต่างกรม มีพระนามว่า "กรมหมื่นบวรรังสีสุริยพันธุ์" ทรงสมณศักดิ์เสมอสมเด็จพระราชาคณะเจ้าคณะใหญ่ และทรงเป็นเจ้าคณะใหญ่แห่งพระสงฆ์คณะธรรมยุติเป็นพระองค์แรก ต่อมาในรัชกาลที่ ๕ ทรงเลื่อนพระยศเป็น "กรมพระปวเรศวริยาลงกรณ์" เมื่อ พ.ศ. ๒๔๑๖ และทรงรับมหาสมณุตตมาภิเษก กับเลื่อนพระยศเป็น "กรมสมเด็จพระ" ที่ภายหลังเลื่อนเป็น "สมเด็จกรมพระยา" เป็น "สกลมหาสังฆปริณายก" ประธานาธิบดีแห่งสงฆ์ทั่วพระราชอาณาจักร เมื่อ พ.ศ. ๒๔๓๔

ท้าวนางเถ้าแก่ทั้ง **พนักงาน**

สมเด็จเจ้าฟ้ามหามาลา กรมพระยาบำราบปรปักษ์, ๒๕๔๕: ๑๖)

"ท้าวนาง" คือ พนักงานฝ่ายหญิงในวัง เป็นผู้ควบคุมกิจการฝ่ายในรองลงมาจากอธิบดี

"เถ้าแก่" เป็นข้าราชการฝ่ายในที่รองลงมาจาก ท้าววรจันทร ท้าวนางพระสนมเอก และท้าวนางนักพฤธิชราฉลองพระโอฐ มีหน้าที่ควบคุมนางในเวลาออกไปนอกวัง และออกไปสั่งกิจการต่างๆ ที่เกี่ยวข้องกับผู้ชายฝ่ายหน้า รวมทั้งเป็นผู้ควบคุมผู้ชายที่มีกิจเข้าไปในเขตฝ่ายใน เช่น หมอ ช่าง เป็นต้น มักเป็นผู้ใหญ่อยู่ในวังมาก่อนเป็นเวลานาน มีอายุขนาดกลางคน และยัง

สมัครทำราชการอยู่ในวังต่อมา แม้ผลัดแผ่นดินใหม่แล้วก็ตาม สำหรับผู้เคยเป็นเจ้าจอมมาก่อน โปรดเกล้าฯ ให้เรียกว่า “เจ้าจอมเถ้าแก่” ที่ไม่ได้เป็นเจ้าจอมให้เรียกว่า “ท่านเถ้าแก่”

“พนักงาน” (คุณพนักงาน) หมายถึงสตรีที่บิดามีบรรดาศักดิ์ตั้งแต่ชั้นพระยาขึ้นไปที่ได้ทรงพระกรุณาโปรดเกล้าฯ ให้มีตำแหน่งเป็นพนักงานพิเศษ เรียกว่า “คุณพนักงาน”

...เหล่า**โขลนจ่า**ชำนาญ ไตรตรวจ วังเฮย

(สมเด็จเจ้าฟ้ามหามาลา กรมพระยาบำราบปรปักษ์, ๒๕๔๕: ๑๖)

“โขลนจ่า” (จ่าโขลน) คือ พนักงานผู้ดูแลบังคับบัญชาพวกโขลนรักษาวัง และผู้หญิงชาววังที่มิได้เป็นข้าราชการ มีเครื่องแต่งกายโดยเฉพาะคือ นุ่งผ้าพื้น สวมเสื้อแขนยาวแบบเสื้อกระบอกมีจีบที่เอว ห่มผ้าทับข้างนอก บนแขนเสื้อจ่าติดบั้งสี่บั้ง นอกจากนี้ กรมโขลนยังมีพนักงานทำหน้าที่อื่นๆ ด้วย เช่น ดูแลโรงพระประเคนสำหรับในงานหลวง ผู้ดูแลเรียกว่า “นายหุ่นโขลน”

มวลหมู่**อำมาตย์**ข้า ละอองธุลี บาทเฮย

(สมเด็จเจ้าฟ้ามหามาลา กรมพระยาบำราบปรปักษ์, ๒๕๔๕: ๑๖)

“อำมาตย์” คือ ข้าราชการ, ข้าเฝ้า; ที่ปรึกษา

...อีกพวก**เสวก**ตน ต่ำต้อย

(สมเด็จเจ้าฟ้ามหามาลา กรมพระยาบำราบปรปักษ์, ๒๕๔๕: ๑๘)

“เสวก” คือ ข้าราชการในราชสำนัก

...เหล่า**พราหมณ์**ประชาชี ชมชื่น

(สมเด็จเจ้าฟ้ามหามาลา กรมพระยาบำราบปรปักษ์, ๒๕๔๕: ๒๓)

“พราหมณ์” คือ ผู้ที่ถือเพศไว้ผม นุ่งขาวห่มขาว ในราชสำนักไทยพราหมณ์ทำหน้าที่โหรแ และปฏิบัติศาสนกิจพิธีกรรมทางศาสนาฮินดู มี ๒ พวก คือ พราหมณ์โหรดาจารย์ มีหน้าที่ประกอบพระราชพิธี และพราหมณ์พฤฒิบาศ เป็นพราหมณ์ที่มีหน้าที่เกี่ยวข้องกับช้าง

...ทวยราษฎร์ทูลละอองบ้าง กับทั้ง**ฝ่ายใน**

(สมเด็จเจ้าฟ้ามหามาลา กรมพระยาบำราบปรปักษ์, ๒๕๔๕: ๓๐)

"ฝ่ายใน" คือ เจ้านายและข้าราชบริพารที่เป็นสตรีสังกัดอยู่ภายในพระราชฐานชั้นใน

บโทนถือดาบได้ เดินนำ

(สมเด็จเจ้าฟ้ามหามาลา กรมพระยาบำราบปรปักษ์, ๒๕๔๕: ๓๓)

"บโทน" คือ ผู้ติดหน้าตามหลัง, คนใช้

ทวิชชาตินำหน้าขู้ เป่าสังข์

(สมเด็จเจ้าฟ้ามหามาลา กรมพระยาบำราบปรปักษ์, ๒๕๔๕: ๓๔)

"ทวิชชาติ" คือ ผู้เกิด ๒ ครั้ง, นก, หมู่นก; พราหมณ์ ในที่นี้หมายถึง พราหมณ์

...**ราชบัณฑิต**ผู้ขลัง ปริตหยาด น้ำเอย

(สมเด็จเจ้าฟ้ามหามาลา กรมพระยาบำราบปรปักษ์, ๒๕๔๕: ๓๔)

"ราชบัณฑิต" คือ นักปราชญ์หลวงมีความรู้ทางภาษาบาลี

...**ตำรวจ**เงื้อหวายแล้ หกล้มจมโคลน

(สมเด็จเจ้าฟ้ามหามาลา กรมพระยาบำราบปรปักษ์, ๒๕๔๕: ๔๐)

"ตำรวจ" คือ เจ้าพนักงานวัง ๓ หมู่ คือ ๑. ตำรวจในซ้ายและตำรวจในขวา ๒. ตำรวจนอกซ้ายและตำรวจนอกขวา ๓. ตำรวจใหญ่ซ้ายและตำรวจใหญ่ขวา

สามสิบเศษผลัดกัน **พระมหาด** บ้างนา

(สมเด็จเจ้าฟ้ามหามาลา กรมพระยาบำราบปรปักษ์, ๒๕๔๕: ๕๕)

"พระมหาด" (พระมหาดเล็ก) คือ มหาดเล็กซึ่งบวชเป็นพระภิกษุ

...**ปลัดที่ทูลฉลอง**ปรา กฎเต้า

(สมเด็จเจ้าฟ้ามหามาลา กรมพระยาบำราบปรปักษ์, ๒๕๔๕: ๕๙)

"ปลัดทูลฉลอง" เป็นตำแหน่งหัวหน้าส่วนราชการในสมัยโบราณที่รับผิดชอบในแต่ละกระทรวง เนื่องจากในสมัยก่อนเสนาบดีปฏิบัติราชการ ณ วังหรือบ้านของเสนาบดี เป็นหน้าที่ของปลัดทูลฉลองพร้อมด้วยนายเวรที่จะต้องนำหนังสือที่เห็นว่าสำคัญไปเสนอต่อเสนาบดีเพื่อสั่งการและรับคำสั่งมา ปลัดทูลฉลองทำหน้าที่ควบคุมดูแลการปฏิบัติงานของผู้ใต้บังคับบัญชาที่กระทรวงโดยตรง เพราะเสนาบดีมีหน้าที่ต้องเข้าเฝ้าพระเจ้าอยู่หัวเพื่อรับกระแสพระบรมราชโองการเป็นประจำ เมื่อโปรดเกล้าฯรับสั่งอย่างไร เสนาบดีก็เรียกปลัดทูลฉลองไปจัดการตามรับสั่งนั้นอีกต่อหนึ่ง เสนาบดีจึงไม่ได้ประจำอยู่ในกระทรวง ปลัดทูลฉลองจึงกลายเป็นหัวหน้าสูงสุดในกระทรวง

...**นักสราช**นั่งท้ายหน้า เทิดด้ามธงทอง

(สมเด็จเจ้าฟ้ามหามาลา กรมพระยาบำราบปรปักษ์, ๒๕๔๕: ๗๑)

"นักสราช" คือ ตำแหน่งคนถือธงท้ายเรือพระที่นั่งพาย

เรือ**พระมหาเทพ**ทั้ง **มหามน ตรี**นา
พระพิเรนทรเทพหน แห่งซ้าย
พระอินทรเทพพล พายเพียบ ขวาเฮย
สี่พระตำรวจย้าย ยาตรเต้าสี่เสมอ

(สมเด็จเจ้าฟ้ามหามาลา กรมพระยาบำราบปรปักษ์, ๒๕๔๕: ๑๑๖)

"พระมหาเทพ พระมหามนตรี พระพิเรนทรเทพ และพระอินทรเทพ" เป็นข้าราชสำนักสังกัดกรมพระตำรวจ

จ่าหาญจ่าห้าวจ่า **ผลาญ**แผลง
จ่าเร่งจ่าเขมงแรง **จ่าเขม้น**
จ่าเผ่นจ่าโผนแสง คาบชุด ยุทธพ่อ
จ่าช่วงจ่าโชนเต้น ตรวจใช้ไฟวัง

(สมเด็จเจ้าฟ้ามหามาลา กรมพระยาบำราบปรปักษ์, ๒๕๔๕: ๗๔)

"จ่าหาญ จ่าห้า จ่าผลาญ จ่าเร่ง จ่าเขมง จ่าเขม้น จ่าเผ่น จ่าโผน จ่าช่วง จ่าโชน" เป็นพวกตรวจไฟในวัง

...**นาลิวัน**สิบสองมา เตรียมสรรพ แล้วแฮ

(สมเด็จเจ้าฟ้ามหามาลา กรมพระยาบำราบปรปักษ์, ๒๕๔๕: ๑๓๖)

"นาลิวัน" คือ พราหมณ์พวกหนึ่งผู้โล้ชิงช้าและรำเขนงในพระราชพิธีตรียัมพวาย

แปด**พระครูนิตยภัต**ให้ สวดซ้องมนต์เย็น

(สมเด็จเจ้าฟ้ามหามาลา กรมพระยาบำราบปรปักษ์, ๒๕๔๕: ๑๔๒)

"พระครูนิตยภัต" คือ พระสงฆ์ที่มีสมณศักดิ์ชั้นพระครูซึ่งได้รับพระราชทานนิตยภัต[๑๒] จากพระมหากษัตริย์

...**จ่าปี่จ่ากลอง**ลอง ตรวจเร้า

(สมเด็จเจ้าฟ้ามหามาลา กรมพระยาบำราบปรปักษ์, ๒๕๔๕: ๑๔๕)

"จ่าปี่" คือ คนเป่าปี่ประกอบกลองชนะ

"จ่ากลอง" คือ คนตีกลองนำกลองชนะ

---

[๑๒] อาหารหรือค่าอาหารที่ถวายภิกษุสามเณรเป็นนิตย์

ราชครูผู้เวทแกล้ว มนต์ขลัง

(สมเด็จเจ้าฟ้ามหามาลา กรมพระยาบำราบปรปักษ์, ๒๕๔๕: ๑๕๖)

"ราชครู" คือ พราหมณ์ผู้รับราชการเป็นหัวหน้าพิธีฝ่ายพราหมณ์ เรียกว่า พระราชครู เช่น พระราชครูวามเทพมุนี

...มี**ต่างกรม**แลที่ยัง แจกด้วย

(สมเด็จเจ้าฟ้ามหามาลา กรมพระยาบำราบปรปักษ์, ๒๕๔๕: ๑๕๗)

"ต่างกรม" (เจ้าต่างกรม) คือ คำเรียกเจ้านายในราชตระกูลที่พระเจ้าแผ่นดินทรงสถาปนาอิสริยยศให้มีศักดิ์สูงขึ้นนั้น โดยทรงสถาปนาเจ้านายตั้งแต่ชั้นพระองค์เจ้าขึ้นไปให้เป็นเจ้าต่างกรม มียศเป็นกรมหมื่น กรมขุน กรมหลวง กรมพระ และกรมพระยา ซึ่งปรากฏครั้งแรกในสมัยอยุธยา ในรัชสมัยสมเด็จพระนารายณ์มหาราช แบ่งพระอิสริยยศเจ้านายต่างกรมเป็น ๔ ชั้น คือ กรมพระ กรมหลวง กรมขุน และกรมหมื่น

ในสมัยรัตนโกสินทร์ รัชสมัยพระบาทสมเด็จพระจอมเกล้าเจ้าอยู่หัว โปรดให้เพิ่มพระอิสริยยศเจ้าต่างกรมขึ้นอีกชั้นหนึ่ง เรียกว่า กรมสมเด็จพระ ซึ่งเป็นพระยศที่สูงกว่ากรมพระที่เคยมีมาแต่ก่อน และในรัชสมัยพระบาทสมเด็จพระมงกุฎเกล้าเจ้าอยู่หัว โปรดเกล้าฯ ให้ตั้งพระยศกรมพระยาขึ้นแทนพระยศกรมสมเด็จพระ

...**องครักษ์แปดกรม**ห้อม ทุ่นถ้วนน่าขนาน

(สมเด็จเจ้าฟ้ามหามาลา กรมพระยาบำราบปรปักษ์, ๒๕๔๕: ๕๖)

ตำรวจแปดเหล่าล้วน เลิศชาญ

(สมเด็จเจ้าฟ้ามหามาลา กรมพระยาบำราบปรปักษ์, ๒๕๔๕: ๕๙)

...**องครักษ์แปดหมู่**ห้อม แห่ริ้วชูเทียน

(สมเด็จเจ้าฟ้ามหามาลา กรมพระยาบำราบปรปักษ์, ๒๕๔๕: ๙๔)

"องครักษ์แปดกรม ตำรวจแปดเหล่า และองครักษ์แปดหมู่" ทั้ง ๓ คำนี้ คือ ชื่อเรียก "กรมพระตำรวจหน้าแปดกรม" เป็นกรมที่ขึ้นตรงต่อพระบาทสมเด็จพระเจ้าอยู่หัว นอกจากมีหน้าที่ในการถวายความปลอดภัยแด่พระบาทสมเด็จพระเจ้าอยู่หัว ยังทำหน้าที่เป็นศาลรับสั่งชำระความซึ่งเหมือนกับพระเจ้าแผ่นดินทรงเป็นผู้พิพากษาเอง ไม่ได้เกี่ยวข้องกับลูกขุน

พลพันทนายเลือกล้วน	อาจอง
ปลัดจ่าเจ้ากรมยง	ยิ่งใช้
คู่ชักรักษาองค์	เก่าใหม่ เลิศแฮ
อีก**ทหารใน**ให้	แห่ย้ายรายเรียง

(สมเด็จเจ้าฟ้ามหามาลา กรมพระยาบำราบปรปักษ์, ๒๕๔๕: ๕๙)

"พลพัน" คือ (กรมพลพัน) เป็นกรมรักษาพระองค์กรมหนึ่ง มีหน้าที่อยู่เวรประจำพระราชฐานชั้นนอกเช่นเดียวกับกรมพระตำรวจหน้า

"ทนายเลือก" (กรมทนายเลือก) ข้าราชการกรมหนึ่งสำหรับกำกับนักมวยหรือนักสู้ที่มีความชำนาญในการใช้อาวุธต่างๆ ทำหน้าที่ป้องกันพระเจ้าแผ่นดิน ได้แก่ ทนายเลือกหอก หรือนักสู้ที่ชำนาญการใช้หอก เป็นต้น

"คู่ชัก" (กรมเรือคู่ชัก) เป็นกรมหนึ่งของทหารในพระราชวัง มีหน้าที่รักษาพระองค์เวลาเสด็จพระราชดำเนินทางชลมารค ถ้าหากเสด็จทางบก เจ้ากรมและปลัดกรมมีหน้าที่ร่วมขบวนแห่สมทบกับกรมพระตำรวจ จึงไม่ต้องมีเวรประจำในพระบรมมหาราชวัง

"รักษาองค์" (กรมรักษาพระองค์) มีหน้าที่ประจำรักษาพระมหากษัตริย์เวลาเสด็จที่ต่างๆ และภายในพระราชวัง เป็นพนักงานจัดการให้เป็นที่สำราญพระราชหฤทัย รักษาชั้นในใกล้ชิดพระมหากษัตริย์รองลงมาจากกรมชาวที่ และเป็นกรมที่มีหน้าที่ราชการฝ่ายทหาร

"ทหารใน" (กรมทหารใน) เป็นกรมช่างไม้ในพระบรมมหาราชวัง เป็นนายช่างตรวจงานที่มีนายด้านรับไปทำ และมีหน้าที่รักษาการในที่ใกล้ชิดข้างใน เช่น ลงรักษาการในเรือบัลลังก์เวลาเสด็จลอยพระประทีป เป็นต้น

สังฆ์การีนั้นสั่งให้ ถือธง ชัยนา

สมเด็จเจ้าฟ้ามหามาลา กรมพระยาบำราบปรปักษ์, ๒๕๔๕: ๖๐)

"สังฆ์การี" (กรมสังฆการี) เป็นกรมโบราณมีมาพร้อมๆ กับกรมธรรมการและกรมราชบัณฑิต ซึ่งต่างก็ทำหน้าที่เกี่ยวกับพระศาสนาและสังกัดกรมวังมาด้วยกัน ต่อมา กรมทั้งสามนี้แยกออกมารวมกับกรมศึกษาธิการ และกรมอื่นๆ อีกหลายกรมที่ตั้งขึ้นใหม่ และตั้งเป็นกระทรวงใช้ชื่อว่ากระทรวงธรรมการ โดยมีกรมธรรมการและกรมศึกษาธิการเป็นกรมใหญ่ กรมราชบัณฑิตแยกไปขึ้นกับกรมศึกษาธิการ ภายหลังกรมธรรมการเปลี่ยนเป็นกองสังฆการีในกรมการศาสนา มีชื่อในปัจจุบันว่า กองศาสนูปถัปภ์

มหาดเล็กหว่างเครื่องนั้น สิบนาย

(สมเด็จเจ้าฟ้ามหามาลา กรมพระยาบำราบปรปักษ์, ๒๕๔๕: ๖๑)

"มหาดเล็ก" คือ ข้าราชการในพระราชสำนักมีหน้าที่รับใช้พระเจ้าแผ่นดิน, ผู้ที่รับใช้ประจำเจ้านายหรือผู้ที่ถวายตัวเป็นผู้รับใช้เจ้านาย, เรียกทหารที่มีหน้าที่รักษาพระองค์ในพระบาทสมเด็จพระเจ้าอยู่หัวและพระบรมราชวงศ์ว่า ทหารมหาดเล็ก

บังพระสูรย์พระกลดนั้น **ภูษา มาลา**

(สมเด็จเจ้าฟ้ามหามาลา กรมพระยาบำราบปรปักษ์, ๒๕๔๕: ๖๑)

"ภูษามาลา" (กรมภูษามาลา) มีหน้าที่ดูแลเครื่องต้น เครื่องทรงทั่วๆ ไปของพระมหากษัตริย์ รวมตลอดถึงเครื่องราชกกุธภัณฑ์ อาวุธ เครื่องหอม สิ่งจำเป็นในพระราชพิธีมุรธาภิเษก และดูแลช่างฝีมือที่สังกัดกรมเล็กๆ หลายกรม เช่น ช่างสนะ ช่างย้อม ฯลฯ เป็นต้น

อาสาญี่ปุ่นนั้น ถือขวาน จีนเอย

(สมเด็จเจ้าฟ้ามหามาลา กรมพระยาบำราบปรปักษ์, ๒๕๔๕: ๖๒)

"อาสาญี่ปุ่น" (กรมอาสาญี่ปุ่น) เป็นชื่อกรมทหารที่มีมาตั้งแต่ครั้งกรุงศรีอยุธยา เป็นทหารประเภทเดียวกันกับทหารกรมอาสาจาม กรมฝรั่งแม่นปืน กรมเกณฑ์หัดอย่างฝรั่ง กรมแตรสังข์ และกรมกลองชนะ ในพระไอยการตำแหน่งนาหัวเมือง (ราชบัณฑิตยสถาน, ๒๕๔๙: ๑๐๖) ระบุว่าทำหน้าที่เป็นทหารเข้ากระบวนเสด็จพระราชดำเนินในพระราชสงคราม

...**ทำลุ**ธนูชาญ เชี่ยวแกล้ว

(สมเด็จเจ้าฟ้ามหามาลา กรมพระยาบำราบปรปักษ์, ๒๕๔๕: ๖๒)

"ทำลุ" (กรมทำลุ) เป็นชื่อเจ้าหน้าที่กรมช่างหมู่หนึ่ง ทำหน้าที่รื้อถอนสิ่งปลูกสร้าง ในโคลงพระราชพิธีทวาทศมาสกล่าวว่า เป็นผู้ชำนาญธนู

...**ดั้งทอง**ดาบดั้งหาญ เหิมฮึก เหี้ยมแฮ

(สมเด็จเจ้าฟ้ามหามาลา กรมพระยาบำราบปรปักษ์, ๒๕๔๕: ๖๒)

"ดั้งทอง" (กรมดั้งทองซ้ายขวา) เป็นชื่อกรมทหาร "กรมมอญ" ๑ ใน ๕ กรมใหญ่ ได้แก่ กรมดั้งทองซ้ายขวา กรมดาบสองมือ กรมอาทมาตซ้ายขวาในพระไอยการตำแหน่งนาหัวเมือง (ราชบัณฑิตยสถาน, ๒๕๔๙: ๑๐๖) ระบุว่าทำหน้าที่เป็นกองทหารหน้าออกไปปราบปรามข้าศึกศัตรูเมื่อเกิดสงคราม ในยามสงบมีหน้าที่ลาดตระเวนตามชายแดนเพื่อสืบข่าวข้าศึก

อาสาใหญ่ให้ดาบ เชลยลอง

ตรีเหล่า**อาสารอง** ฤทธิ์ห้าว

(สมเด็จเจ้าฟ้ามหามาลา กรมพระยาบำราบปรปักษ์, ๒๕๔๕: ๖๓)

"อาสาใหญ่ อาสารอง" (กรมอาสาใหญ่ซ้ายขวา กรมอาสารองซ้ายขวา) เป็น ๑ ในกรมอาสาแปดเหล่าที่ประกอบด้วย กรมอาสาใหญ่ซ้ายขวา กรมอาสารองซ้ายขวา กรมเขนทองซ้ายขวา และกรมทวนทองซ้ายขวา ทหารกรมนี้มีมาตั้งแต่ครั้งกรุงศรีอยุธยา ในพระไอยการตำแหน่งนาหัวเมือง (ราชบัณฑิตยสถาน, ๒๕๔๙: ๑๐๖) ระบุว่าทำหน้าที่เป็นกองทหารหน้ารักษาพระองค์และพระราชอาณาเขต

...**อาทมาท**ดาบถือสอง มือมั่น

(สมเด็จเจ้าฟ้ามหามาลา กรมพระยาบำราบปรปักษ์, ๒๕๔๕: ๖๓)

"อาทมาท" (กรมอาทมาต) เป็นชื่อกรมทหารที่มีมาตั้งแต่ครั้งกรุงศรีอยุธยา เป็น "กรมมอญ" ๑ ใน ๕ กรมใหญ่ ได้แก่ กรมดั้งทองซ้ายขวา กรมดาบสองมือ กรมอาทมาตซ้ายขวาในพระไอยการตำแหน่งนาหัวเมือง(ราชบัณฑิตยสถาน, ๒๕๔๙: ๑๐๖) ระบุว่าทำหน้าที่เป็นกอง

ทหารหน้าออกไปปราบปรามข้าศึกศัตรูเมื่อเกิดสงคราม ในยามสงบมีหน้าที่ลาดตระเวนตามชายแดนเพื่อสืบข่าวข้าศึก

เขนทองนั้นได้เทิด ดาบเขน

(สมเด็จเจ้าฟ้ามหามาลา กรมพระยาบำราบปรปักษ์, ๒๕๔๕: ๖๓)

"เขนทอง" (กรมเขนทองซ้ายขวา) เป็น ๑ ในกรมอาสาแปดเหล่าที่ประกอบด้วย กรมอาสาใหญ่ซ้ายขวา กรมอาสารองซ้ายขวา กรมเขนทองซ้ายขวา และกรมทวนทองซ้ายขวา ทหารกรมนี้มีมาตั้งแต่ครั้งกรุงศรีอยุธยา ในพระไอยการตำแหน่งนาหัวเมือง (ราชบัณฑิตยสถาน, ๒๕๔๙: ๑๐๖) ระบุว่าทำหน้าที่เป็นกองทหารหน้ารักษาพระองค์และพระราชอาณาเขต

...**ปืนล้อ**นั้นลากย้าย ปลายขบวน

ล้วนเหล่าทหารญวน ยาตรพร้อม

(สมเด็จเจ้าฟ้ามหามาลา กรมพระยาบำราบปรปักษ์, ๒๕๔๕: ๖๓)

"ปืนล้อ" (ปืนใหญ่ หรือกรมทหารปืนใหญ่) เป็นกรมทหารที่ได้รับการฝึกหัดแบบยุโรปก่อตั้งขึ้นในรัชสมัยพระบาทสมเด็จพระจอมเกล้าเจ้าอยู่หัว โดยทรงพระกรุณาโปรดเกล้าฯ ให้โอนญวนเข้ารีตซึ่งได้รับการฝึกแบบทหารปืนใหญ่ และเคยอยู่ใต้บังคับบัญชาของพระบาทสมเด็จพระปิ่นเกล้าเจ้าอยู่หัวไปเป็นทหารปืนใหญ่ฝ่ายวังหน้า และโปรดเกล้าฯ ให้ฝึกหัดไพร่พลในกรมรักษาพระองค์ให้เป็นทหารแบบยุโรป รวมทั้งฝึกหัดพวกอาสาญวนที่นับถือพระพุทธศาสนา ซึ่งตั้งบ้านเรือนอยู่ริมคลองผดุงกรุงเกษมขึ้นเป็นทหารปืนใหญ่ แทนทหารญวนเข้ารีตที่วังหน้า

สี่**พระตำราจ**ย้าย ยาตรเต้าสี่เสมอ

(สมเด็จเจ้าฟ้ามหามาลา กรมพระยาบำราบปรปักษ์, ๒๕๔๕: ๗๓)

"พระตำรวจ" (กรมพระตำราจ) เป็นชื่อกรมสำคัญกรมหนึ่งที่มีมาตั้งแต่สมัยอยุธยา เป็นกรมฝ่ายทหาร คือเป็นส่วนหนึ่งของทหารรักษาพระองค์ ขึ้นตรงต่อพระเจ้าแผ่นดิน มิได้อยู่ในบังคับบัญชาของสมุหพระกลาโหม ประกอบด้วย กรมพระตำรวจหน้าแปดกรม กรมพลพัน กรมทนายเลือก กรมคู่ชัก กรมทหารใน กรมรักษาพระองค์ กรมเหล่านี้เป็นทหารรักษาพระองค์ต้องนอนประจำเวรในพระบรมมหาราชวัง เมื่อพระบาทสมเด็จพระเจ้าอยู่หัวเสด็จพระราชดำเนินใน

การสงครามหรือในการประพาส พนักงานในกรมดังกล่าวมีหน้าที่แห่ห้อมประจำการในที่ใกล้เคียงพระองค์ และเมื่อเสด็จออกท้องพระโรง ขุนนางในกรมเหล่านี้ต้องเข้าเฝ้าก่อนขุนนางกรมอื่นๆ

...พระสุริยภักดีแกล้ว กลั่นกล้า**กรมสนม**

(สมเด็จเจ้าฟ้ามหามาลา กรมพระยาบำราบปรปักษ์, ๒๕๔๕: ๗๔)

"กรมสนม" (กรมสนมพลเรือน) เป็นชื่อกรมย่อยสังกัดในกรมวัง มีมาแต่ครั้งสมัยกรุงศรีอยุธยา ทำหน้าที่ลงโทษกักขังผู้กระทำความผิดภายในพระบรมมหาราชวัง ตั้งแต่พระบรมวงศานุวงศ์จนถึงข้าทาส ต่อมา มีหน้าที่เพิ่มขึ้นเกี่ยวกับเครื่องนมัสการและเครื่องโกศหีบ ปัจจุบันมีฐานะเป็นแผนกสนมพลเรือน สังกัดกองพระราชพิธี สำนักพระราชวัง

รักษาองค์ปลายหอกห้าว เห็นหาญ

(สมเด็จเจ้าฟ้ามหามาลา กรมพระยาบำราบปรปักษ์, ๒๕๔๕: ๗๕)

"รักษาองค์ปลายหอก" เป็นชื่อข้าราชการในกรมรักษาพระองค์ เดิมคือเลกข้าในกรมของพระเจ้าแผ่นดินก่อนจะเสวยราชสมบัติ เมื่อเสด็จขึ้นครองราชย์แล้วจึงโอนข้าหลวงเดิมมาตั้งเป็นกรมรักษาพระองค์ เพราะเป็นข้าเก่าที่ไว้วางพระราชหฤทัย แต่ไม่ปรากฏว่าเป็นประเพณีเกิดขึ้นเมื่อใด ในรัชสมัยพระบาทสมเด็จพระนั่งเกล้าเจ้าอยู่หัว เมื่อโอนข้าหลวงเดิมมาเป็นรักษาพระองค์แล้ว โปรดเกล้าฯ ให้นุ่งเขียวคาดพุงลาย สะพายปืนทองปราย แห่กระบวนหลังในกระบวนเสด็จพระราชดำเนิน เรียกว่า "กรมรักษาพระองค์ปืนทองปราย" ส่วนข้าหลวงเดิมในพระบาทสมเด็จพระจอมเกล้าเจ้าอยู่หัวนั้น โปรดเกล้าฯ ให้ถือพลองสวมหอกปลายปืนตามเสด็จกระบวนหลังในกระบวนเสด็จ เรียกทหารนี้ว่า "กรมรักษาพระองค์ปืนปลายหอก"

...**กรมสุรัสวดี**ได้ ว่าทั้งสองกรม

(สมเด็จเจ้าฟ้ามหามาลา กรมพระยาบำราบปรปักษ์, ๒๕๔๕: ๘๐)

"กรมสุรัสวดี" (กรมพระสุรัสวดี หรือ กรมสุรัสวดี) มีหน้าที่ จัดส่งเจ้าหน้าที่สัสดีไปประจำ ณ หัวเมืองต่างๆ เพื่อจ่ายเลก ขึ้นทะเบียนคนเป็นไพร่ มีฐานะคล้ายกระทรวง ควบคุมบัญชีไพร่พลทั่วประเทศ มีผู้บังคับบัญชากรมคือ "พระสุรัสวดี" ขึ้นตรงต่อพระมหากษัตริย์ กำกับเจ้าขุนมูลนายทุกกรมกอง ทั้งฝ่ายกลาโหมและฝ่ายมหาดไทย ให้ต้องส่งบัญชียอดจำนวน

ไพร่ในสังกัดพร้อมเลก ในฐานะเป็นผู้รับผิดชอบเกณฑ์ไพร่พลเพื่อจัดกองทัพ เมื่อต้องการกำลังพลเข้าทำศึกสงคราม

เกณฑ์หัดอย่างฝรั่งดั้ง แห่ใน

(สมเด็จเจ้าฟ้ามหามาลา กรมพระยาบำราบปรปักษ์, ๒๕๔๕: ๘๑)

"เกณฑ์หัดอย่างฝรั่ง" (กรมเกณฑ์หัดอย่างฝรั่ง) เป็นชื่อกรมทหารที่ตั้งขึ้นเพื่อฝึกทหารตามแบบฝรั่งหรือแบบยุโรป มีมาแต่สมัยอยุธยา โดยคัดเลือกทหาร เช่น พวกอาสาญวน อาสามอญ อาสาลาว มาฝึกหัดวิชาให้ชำนาญตามแบบทหารฝรั่ง ในสมัยธนบุรีจนถึงสมัยรัตนโกสินทร์ตอนต้น กิจการทหารกรมเกณฑ์หัดอย่างฝรั่งยังคงดำเนินต่อมา แต่มีหน้าที่เพียงแต่งกายแบบทหารฝรั่งเข้าในกระกวนแห่เท่านั้น

กรมไพร่คลังสินค้า พวกดั้งฝั่งบูรณ์

(สมเด็จเจ้าฟ้ามหามาลา กรมพระยาบำราบปรปักษ์, ๒๕๔๕: ๙๓)

"กรมไพร่คลังสินค้า" (กรมพระคลังสินค้า) เป็นกรมย่อยสังกัดกรมพระคลัง มีหน้าที่เก็บรักษาส่วยสิ่งของ และซื้อขายสินค้าของหลวงกับชาวต่างประเทศ เท่าที่ปรากฏหลักฐานได้มีการจัดตั้งกรมพระคลังสินค้าตั้งแต่แผ่นดินสมเด็จพระเจ้าทรงธรรมในสมัยอยุธยา หรือก่อนหน้านั้นแล้ว จนกระทั่งถึงสมัยรัตนโกสินทร์ จึงได้มีการยกเลิกกรมพระคลังสินค้า เมื่อมีการปฏิรูปการคลังในรัชสมัยพระบาทสมเด็จพระจุลจอมเกล้าเจ้าอยู่หัว

กองตระเวนปลัดตั้ง ตะวันตก

(สมเด็จเจ้าฟ้ามหามาลา กรมพระยาบำราบปรปักษ์, ๒๕๔๕: ๙๓)

"กองตระเวน" (กรมกองตระเวน) เป็นกรมหนึ่งที่มีมาแต่สมัยอยุธยา มีหน้าที่ตรวจตระเวนรักษาความสงบเรียบร้อยภายในเขตนครหลวง ในพระไอยการตำแหน่งนาหัวเมือง (ราชบัณฑิตยสถาน, ๒๕๔๙: ๙๔) กล่าวว่า กรมกองตระเวนเป็นที่มาของกรมตำรวจนครบาลในกาลต่อมา และกล่าวถึงนามเจ้ากรมไว้ว่ามี "หลวงอินทราบดีศรีราชรองเมือง" (หลวงอินทราบดีสีหราชรองเมือง) เป็นเจ้ากรมกองตระเวนขวา และ "ขุนเทพผลู" เป็นเจ้ากรมกองตระเวนซ้ายขึ้นกับกรมพระนครบาลซึ่งมี "พญายมราช" เป็นเสนาบดี

...**กรมท่ากรมเมือง**มา สี่ถ้วน

กรมวังกับ**กรมนา** อีกสี่ นายเอย

(สมเด็จเจ้าฟ้ามหามาลา กรมพระยาบำราบปรปักษ์, ๒๕๔๕: ๑๒๓)

"กรมท่า" เป็นหน่วยงานที่ตั้งขึ้นเพื่อรับผิดชอบด้านการค้าต่างประเทศโดยเฉพาะ มีฐานะเป็นกรมหนึ่งในสังกัดกรมพระคลัง ซึ่งเป็นหนึ่งในระบบจตุสดมภ์ตามโครงสร้างการบริหารราชการส่วนกลางตั้งแต่สมัยอยุธยา ความเปลี่ยนแปลงครั้งสำคัญของกรมท่าเกิดขึ้นในสมัยสมัยพระบาทสมเด็จพระจุลจอมเกล้าเจ้าอยู่หัว ด้วยทรงมีพระราชดำริเรื่องความล่าช้าในการปฏิบัติงานของกรมท่า จึงทรงพระกรุณาโปรดเกล้าฯ ให้จัดตั้งกรมราชเลขานุการขึ้นในปี พ.ศ. ๒๔๑๖ โดยมีหน่วยงานในสังกัด ๔ ฝ่าย คือ ราชเลขานุการ ราชเลขานุการฝ่ายไทย ราชเลขานุการฝ่ายต่างประเทศ และกรมพระอาลักษณ์ ซึ่งมีหน้าที่ด้านการต่างประเทศ และเมื่อมีการปฏิรูประเบียบบริหารราชการแผ่นดิน ในปี พ.ศ. ๒๔๓๕ กรมท่าได้ถูกยุบเลิกและปรับเปลี่ยนมาเป็นกระทรวงการต่างประเทศ และกรมกองในสังกัดกรมพระคลังในส่วนอื่นๆ ได้ยกฐานะเป็นกระทรวงพระคลังมหาสมบัติในปีเดียวกันนี้เอง

"กรมเมือง" หรือ กรมนครบาล รวมอยู่ในกระทรวงมหาดไทย มีหน้าที่ในการปกครองนครหลวง บังคับบัญชาบ้านเมือง และรักษาความสงบเรียบร้อยของบ้านเมือง

"กรมวัง" คือ ส่วนราชการที่บริหารกิจการในพระราชสำนัก เป็นกรมใหญ่ที่สุดในบรรดาจตุสดมภ์ทั้งสี่ เนื่องจากมีหน้าที่เกี่ยวกับพระมหากษัตริย์ จำเป็นต้องอารักขาพระองค์ให้ปลอดภัย และต้องสนองความสะดวกสบายแก่พระองค์ ทั้งยังต้องเทิดทูนพระเกียรติและพระบรมเดชานุภาพ ซึ่งถือว่าเป็นสมมติเทพให้สมบูรณ์อีกด้วย ฉะนั้นกรมวังจึงแบ่งออกเป็นกรมย่อยหลายสิบกรม เช่น กรมฉางข้าวบาตร กรมสวนหลวง กรมล้อมพระราชวัง กรมราชบัณฑิต กรมธรรมการ กรมสังฆการี กรมพระแสงต้น กรมม้าต้น และกรมช่างสิบหมู่

"กรมนา" คือ ส่วนราชการครั้งโบราณ มีหน้าที่ดูแลรักษานาหลวงจัดหาและรักษาเสบียงอาหารสำหรับพระนคร ดูแลทุกข์สุขของชาวไร่ชาวนา

...**กรมมหาดไทย**หา เลือกได้
สองนายจัด**กระลา** **โหม**อีก สองเอย

(สมเด็จเจ้าฟ้ามหามาลา กรมพระยาบำราบปรปักษ์, ๒๕๔๕: ๑๒๕)

"กรมมหาดไทย" คือ ชื่อกรมที่ทำหน้าที่ปกครองหัวเมืองฝ่ายพลเรือนทั่วพระราชอาณาจักร ต่อมาบังคับบัญชาเฉพาะหัวเมืองฝ่ายเหนือทั้งทหารและพลเรือน แล้วกลับไปบังคับบัญชาหัวเมืองทั่วพระราชอาณาจักรอีกครั้งหนึ่ง ปัจจุบันคือ กระทรวงมหาดไทย

"กระลาโหม" (กรมพระกลาโหม) เป็นชื่อหน่วยราชการที่ทำหน้าที่บังคับบัญชากิจการฝ่ายทหาร ต่อมาได้บังคับบัญชาหัวเมืองภาคใต้ทั้งกิจการฝ่ายทหารและพลเรือน ในปลายสมัยอยุธยา อำนาจการบังคับบัญชาหัวเมืองภาคใต้ถูกโอนไปให้กรมพระคลัง

ในรัชสมัยพระบาทสมเด็จพระพุทธยอดฟ้าจุฬาโลกมหาราช โปรดเกล้าฯ ให้โอนหัวเมืองภาคใต้ส่วนใหญ่คืนให้กรมพระกลาโหมปกครอง และให้ปกครองหัวเมืองประเทศราชในแหลมมลายูด้วย

ในรัชกาลพระบาทสมเด็จพระจุลจอมเกล้าเจ้าอยู่หัว โปรดเกล้าฯ ให้ปฏิรูประเบียบบริหารราชการแผ่นดิน กรมพระกลาโหมจึงยกฐานะขึ้นเป็นกระทรวงกลาโหมและมีอำนาจหน้าที่เหมือนเดิม ตั้งแต่ พ.ศ. ๒๔๓๗ มีหน้าที่ด้านการทหารเพียงอย่างเดียวมาจนปัจจุบัน

โคลงพระราชพิธีทวาทศมาส มีการใช้คำศัพท์หมวดนามบุคคลและหน่วยงาน ได้แก่ นามพระภิกษุทรงสมณศักดิ์ นามบรรดาศักดิ์ ชื่อตำแหน่งข้าราชการ และนามกรมกอง

ลักษณะภาษาในโคลงพระราชพิธิทวาทศมาสคือการใช้คำศัพท์หมวด ซึ่งเกี่ยวข้องกับประเพณีพิธีกรรม ๑๒ เดือน กวีกล่าวถึงศัพท์ในแต่ละหมวดเป็นจำนวนมาก เห็นความตั้งใจของกวีที่จะแสดงภูมิความรู้ในการบันทึกศัพท์เหล่านี้ไว้เป็นหลักฐาน เป็นประโยชน์แก่การศึกษาค้นคว้าของคนในสมัยต่อมา

โคลงพระราชพิธีทวาทศมาสมีการใช้ฉันทลักษณ์ที่เหมาะสมกับเนื้อเรื่อง กวีใช้คำประพันธ์ประเภทโคลงในการแต่ง ซึ่งเหมาะสมกับเรื่องพิธีกรรม เพราะโคลงมีลีลาสง่างาม การวางโครงเรื่องซึ่งเริ่มต้นด้วยบทประณามพจน์พรรณนาความเจริญมั่งคั่งสุขสงบของบ้านเมือง เป็นการสรรเสริญพระมหากษัตริย์ สอดคล้องกับเนื้อหาที่มีรายละเอียดของพระราชพิธีในรอบปี อันเป็นพระราชกรณียกิจของพระมหากษัตริย์ ด้านการใช้ภาษามีลักษณะเด่นคือการใช้ศัพท์หมวดต่างๆ ซึ่งเป็นบันทึกการใช้ศัพท์ที่เกี่ยวข้องกับพระราชพิธี สะท้อนให้เห็นถึงพระอัจฉริยภาพด้านกวีนิพนธ์ของสมเด็จพระเจ้าบรมวงศ์เธอ เจ้าฟ้ามหามาลา กรมพระยาบำราบปรปักษ์

บทที่ ๕

คุณค่าของโคลงพระราชพิธีทวาทศมาส

วรรณคดีเป็นผลงานสร้างสรรค์ที่เกิดจากอารมณ์และความคิดของมนุษย์ วรรณคดีเรื่องหนึ่งๆ จึงมีคุณค่าแก่ผู้ศึกษาอย่างน้อย ๒ ประการ คือให้สุนทรียรสอันประจักษ์ได้ด้วยจิตใจ และให้ปัญญาอันไตร่ตรองได้ด้วยสมอง นอกจากนี้ ประสบการณ์และจินตนาการที่กวีแต่ละคนในยุคสมัยต่างๆ รังสรรค์ไว้ในรูปของวรรณคดี ก็ย่อมจะเป็นเครื่องบันทึกเหตุการณ์และรสนิยมของผู้คนในบริบทสังคมนั้นๆ ไว้เป็นกระจกเงาสะท้อนชีวิตและสังคม อันเป็นคุณค่าสำคัญของวรรณคดี

โคลงพระราชพิธีทวาทศมาสเป็นเรื่องที่มีคุณค่าหลายด้าน ผู้วิจัยแบ่งการศึกษาคุณค่าของโคลงพระราชพิธีทวาทศมาสเป็น ๓ หัวข้อ ได้แก่ คุณค่าด้านวรรณคดี คุณค่าในฐานะเป็นบันทึกประวัติศาสตร์ และคุณค่าในฐานะเป็นบันทึกพิธีกรรม

คุณค่าด้านวรรณคดี

โคลงพระราชพิธีทวาทศมาสเพียบพร้อมด้วยคุณค่าของวรรณคดีที่มีวรรณศิลป์ สมเด็จพระเจ้าบรมวงศ์เธอ เจ้าฟ้ามหามาลา กรมพระยาบำราบปรปักษ์ ทรงแสดงพระอัจฉริยภาพด้านกวีนิพนธ์โดยผ่านรูปแบบของการใช้ภาษา ดังนี้

๑. การสรรคำ

การสรรคำคือการเลือกใช้คำให้สื่อความคิดความเข้าใจ ความรู้สึก อารมณ์ ได้อย่างงดงามตามที่ผู้พูดหรือผู้เขียนรู้สึก เป็นการแสดงความสามารถอย่างหนึ่งของกวีว่ารอบรู้ในเรื่องคำและความหมายของคำอย่างกว้างขวาง การสรรคำในโคลงเรื่องนี้มีดังนี้

๑.๑ การใช้คำซ้อน สมเด็จพระเจ้าบรมวงศ์เธอ เจ้าฟ้ามหามาลา กรมพระยาบำราบปรปักษ์ ทรงนิยมใช้คำที่เรียบง่าย แต่เมื่อนำเอาคำที่มีความหมายเดียวกันมาซ้อนกันเป็นคำซ้อนคำที่เรียบง่ายนั้นก็เกิดความไพเราะงดงาม เพราะคำที่นำมาซ้อนกันเพื่อช่วยบอกความหมายของ

กันและกันในตัวนั้น มักมีสัมผัสคล้องจองกันโดยธรรมชาติ ย่อมสร้างและเน้นความรู้สึกให้แก่ผู้อ่านมากกว่าที่จะใช้คำเดียวโดดๆ ดังตัวอย่าง

๑.๑.๑ **ซ้อนเพื่อความหมาย** คือการนำคำที่มีความหมายเหมือนกันหรือไปในทำนองกันมาซ้อนกัน เพื่อเน้นย้ำความหมายให้หนักแน่นยิ่งขึ้น ดังตัวอย่าง

พระสุภูตินั่นนั่ง **แหงนหงาย**

(สมเด็จเจ้าฟ้ามหามาลา กรมพระยาบำราบปรปักษ์, ๒๕๔๕: ๔๗)

คำว่า “แหงน” หมายความว่า เงยหน้าขึ้นดูที่สูง, หงายหน้าขึ้น คำว่า “หงาย” หมายความว่า เผยด้านหน้าขึ้นด้านบน, พลิกให้ด้านล่างขึ้นด้านบน คำว่า “แหงนหงาย” หมายความว่า หงายหน้าขึ้นด้านบน

...**น้าวหน่วง**กรรเชียงแต้ โยกโย้เต็มตึง

(สมเด็จเจ้าฟ้ามหามาลา กรมพระยาบำราบปรปักษ์, ๒๕๔๕: ๖๖)

คำว่า “น้าว” หมายความว่า โน้ม, เหนี่ยวลง, ดึงให้โค้ง คำว่า “หน่วง” หมายความว่า เหนี่ยวหรือรั้งให้ช้าลง, ถ่วง คำว่า “น้าวหน่วง” หมายความว่า โน้มเหนี่ยวให้ช้าลง

...พิณพาทย์กลองแขกก้อง **เอิกอื้ออึงอล**

(สมเด็จเจ้าฟ้ามหามาลา กรมพระยาบำราบปรปักษ์, ๒๕๔๕: ๒๘)

คำว่า “เอิก” หมายความว่า เสียงอึงมี่ คำว่า “อื้อ” หมายความว่า ดัง, รู้สึกมีเสียงดังอยู่ คำว่า “อึงอล” หมายความว่า ดังสนั่น คำว่า “เอิกอื้ออึงอล” มีความหมายว่า ดังสนั่น, เสียงดังอึงมี่

กิริยา**เหี้ยมฮึกห้าว** **หาญ**มัน

(สมเด็จเจ้าฟ้ามหามาลา กรมพระยาบำราบปรปักษ์, ๒๕๔๕: ๕๑)

คำว่า “เหี้ยม” มีความหมายว่า โหดร้าย ห้าวหาญไม่กลัว คำว่า “ฮึก” มีความหมายว่า คึก, คะนอง คำว่า “ห้าว” มีความหมายว่า แก่จัด เหิมหาญ มุทะลุ คำว่า “หาญ” มีความหมายว่า เก่ง,

กล้า, บังอาจ คำว่า “เหี้ยมฮึก” มีความหมายว่า คึกคะนองโหดร้าย คำว่า “ห้าวหาญ” มีความหมายว่า กล้าแกร่ง, เก่งฉกาจ

นครนิคมคาม **จังหวัด** สยามแฮ

(สมเด็จเจ้าฟ้ามหามาลา กรมพระยาบำราบปรปักษ์, ๒๕๔๕: ๘๕)

คำว่า “นคร” มีความหมายว่า เมืองใหญ่, กรุง คำว่า “นิคม” มีความหมายว่า ชุมชนหรือหมู่บ้านขนาดใหญ่ คำว่า “คาม” มีความหมายว่า บ้าน, หมู่บ้าน, ที่อยู่ คำว่า “จังหวัด” มีความหมายว่า บริเวณ, เขต

๑.๑.๒ ซ้อนเพื่อเสียง คือการนำคำที่มีเสียงเสียงคล้องจอง และมีความหมายสัมพันธ์กันมาซ้อนกัน เพื่อให้จังหวะลีลาการเคลื่อนไหวที่เกิดจาการซ้ำกันอย่างเป็นระเบียบของคำ ทำให้ไพเราะ ดังตัวอย่าง

...บ้างคิด**ตะเกียกตะกาย** รับจ้าง

(สมเด็จเจ้าฟ้ามหามาลา กรมพระยาบำราบปรปักษ์, ๒๕๔๕: ๒๓)

...ข้าหม่อมเจ้า**ตะครุบตะครับ** แย่งปล้ำ

(สมเด็จเจ้าฟ้ามหามาลา กรมพระยาบำราบปรปักษ์, ๒๕๔๕: ๔๓)

...ก่อนรุ่งรีบหุงข้าว สุกแล้ว**ตะลีตะลาน**

(สมเด็จเจ้าฟ้ามหามาลา กรมพระยาบำราบปรปักษ์, ๒๕๔๕: ๑๐๕)

...เวียนแวด**ระวังระไว** ฝักเฝ้า

(สมเด็จเจ้าฟ้ามหามาลา กรมพระยาบำราบปรปักษ์, ๒๕๔๕: ๑๓๘)

...กางเกง**ถะมัดถะแมง** ริ้วหลาก หลากนา

(สมเด็จเจ้าฟ้ามหามาลา กรมพระยาบำราบปรปักษ์, ๒๕๔๕: ๑๔๗)

...สบเหมาะ**สกัดสแกง** เล็ดลอด ดูแฮ

(สมเด็จเจ้าฟ้ามหามาลา กรมพระยาบำราบปรปักษ์, ๒๕๔๕: ๑๔๙)

๑.๒ การใช้คำซ้ำ หมายถึง การซ้ำคำที่มีตัวสะกดและความหมายเหมือนกันทุกอย่าง การซ้ำคำคำเดียวกันทำให้เกิดน้ำหนักหรือเป็นการย้ำความหรือเพื่อให้เห็นภาพต่อเนื่อง ดังตัวอย่าง

...เดินหาบคาน**หย้อนหย้อน** หยิบขึ้นโปรยปราย

(สมเด็จเจ้าฟ้ามหามาลา กรมพระยาบำราบปรปักษ์, ๒๕๔๕: ๓๔)

เดินหาบ**ยาบยาบ**ย้าย รายเรียง

(สมเด็จเจ้าฟ้ามหามาลา กรมพระยาบำราบปรปักษ์, ๒๕๔๕: ๔๐)

...**ยับยับ**ยลกลแก้ว แตกเต้นฝอยฟอง

(สมเด็จเจ้าฟ้ามหามาลา กรมพระยาบำราบปรปักษ์, ๒๕๔๕: ๑๑๐)

...**เหยาะเหยาะ**กระหยับหา ลลักเลื่อน ลงเฮย

(สมเด็จเจ้าฟ้ามหามาลา กรมพระยาบำราบปรปักษ์, ๒๕๔๕: ๑๕๓)

ตัวอย่างการใช้คำซ้ำเพื่อย้ำความให้ชัดเจน เช่น

...เป็นแต่ดู**เกลี้ยงเกลี้ยง** เล็กน้อยเป็นดี

(สมเด็จเจ้าฟ้ามหามาลา กรมพระยาบำราบปรปักษ์, ๒๕๔๕: ๓๘)

...ผลฟักเหลือง**โตโต** แกะแก้

(สมเด็จเจ้าฟ้ามหามาลา กรมพระยาบำราบปรปักษ์, ๒๕๔๕: ๕๔)

...ดั้งไล่จ้ำ**ฉับฉับ** เร่งเส้า

(สมเด็จเจ้าฟ้ามหามาลา กรมพระยาบำราบปรปักษ์, ๒๕๔๕: ๗๘)

...รุ่นรุ่นรูป**งามงาม** แน่งน้อย

(สมเด็จเจ้าฟ้ามหามาลา กรมพระยาบำราบปรปักษ์, ๒๕๔๕: ๑๔๖)

๑.๓ การใช้คำหลาก เป็นการใช้คำที่มีความหมายอย่างเดียวกันในที่ใกล้เคียงกัน หรือใช้ในโคลงบทเดียวกัน ดังตัวอย่าง

มีพังนำหน้าทุก พระยา**สาร**
ขับขี่ที่หมอควาญ ครบ**ช้าง**
ถัดมาพระ**คชาธาร** ที่นั่ง ละคอเฮย
พังเชือกเดินคู่สล้าง ลาสเต้าตามหลัง

(สมเด็จเจ้าฟ้ามหามาลา กรมพระยาบำราบปรปักษ์, ๒๕๔๕: ๒๕)

คำว่า สาร และคำว่าคชาธาร แปลว่า ช้าง เช่นเดียวกัน

...**กมุทโกเมศ**แย้ม กลีบขยาย

(สมเด็จเจ้าฟ้ามหามาลา กรมพระยาบำราบปรปักษ์, ๒๕๔๕: ๑๑๐)

คำว่า กมุท และคำว่าโกเมศ แปลว่า ดอกบัว เช่นเดียวกัน

เครื่องคชกลมแถบหุ้ม **อุไร**กรอง
ขอพกกระวิน**ทอง** เลิศล้น
ขลู่คู่กระชิงรอง หางคร่ำ **คำ**นา
ไหมถักพันชนักต้น พนาดเกล้าระบายสาม

(สมเด็จเจ้าฟ้ามหามาลา กรมพระยาบำราบปรปักษ์, ๒๕๔๕: ๑๕๕)

คำว่า อุไร และคำว่าคำ แปลว่า ทอง เช่นเดียวกัน

๑.๔ การใช้คำไวพจน์ เป็นการใช้คำที่เขียนต่างกัน แต่มีความหมายเหมือนกันหรือใกล้เคียงกันในคำประพันธ์ตลอดทั้งเรื่อง ดังตัวอย่าง

...ขับรถหัด**อัศวา** ว่องใช้

(สมเด็จเจ้าฟ้ามหามาลา กรมพระยาบำราบปรปักษ์, ๒๕๔๕: ๑๔)

...อิกเหล่า**อัศว**ราย เรียงชื่อ ระวางนา

(สมเด็จเจ้าฟ้ามหามาลา กรมพระยาบำราบปรปักษ์, ๒๕๔๕: ๑๗)

...**สินธพ**เทศเทียมผัน เผ่นผาด ผยองเอย

(สมเด็จเจ้าฟ้ามหามาลา กรมพระยาบำราบปรปักษ์, ๒๕๔๕: ๒๖)

...เถลิง**แสะ**ผูกหางแพน ยูงยาบ

(สมเด็จเจ้าฟ้ามหามาลา กรมพระยาบำราบปรปักษ์, ๒๕๔๕: ๕๘)

ตำรวจนั้นได้ขี่ **อาชา**

(สมเด็จเจ้าฟ้ามหามาลา กรมพระยาบำราบปรปักษ์, ๒๕๔๕: ๖๖)

นำขบวนมวลมากต้อน หมู่**หัย**

(สมเด็จเจ้าฟ้ามหามาลา กรมพระยาบำราบปรปักษ์, ๒๕๔๕: ๑๔๔)

กรม**ม้า**แต่งล้วนเลิศ คมขำ

(สมเด็จเจ้าฟ้ามหามาลา กรมพระยาบำราบปรปักษ์, ๒๕๔๕: ๑๔๗)

กวีใช้คำต่างๆ ที่มีความหมายว่า ม้า คือ อัศวา, อัศว, สินธพ, แสะ, อาชา และหัย

ตองหิรัญ**สุวรรณ**มี อีกแก้ว

(สมเด็จเจ้าฟ้ามหามาลา กรมพระยาบำราบปรปักษ์, ๒๕๔๕: ๒๘)

คำเปลวปิดกระเชอรอง ข้าวปลูก แปดเฮย

(สมเด็จเจ้าฟ้ามหามาลา กรมพระยาบำราบปรปักษ์, ๒๕๔๕: ๓๔)

กลองเงิน**มาศ**อีกแดง รวมแปด สิบเฮย

(สมเด็จเจ้าฟ้ามหามาลา กรมพระยาบำราบปรปักษ์, ๒๕๔๕: ๖๐)

สีดาด**ทอง**ตรูตา แย่งพร้อย

(สมเด็จเจ้าฟ้ามหามาลา กรมพระยาบำราบปรปักษ์, ๒๕๔๕: ๘๔)

พาน**อุไร**รองผจง จัดไว้

(สมเด็จเจ้าฟ้ามหามาลา กรมพระยาบำราบปรปักษ์, ๒๕๔๕: ๑๔๘)

กวีใช้คำต่างๆ ที่มีความหมายว่า ทอง คือ สุวรรณ, คำ, มาศ, และอุไร

บำเรอบรมบาท**เจ้า** **จอมภพ**

(สมเด็จเจ้าฟ้ามหามาลา กรมพระยาบำราบปรปักษ์, ๒๕๔๕: ๑๕)

...วัน**พระเจ้าจอมหล้า** เสด็จด้วยขบวนกล

(สมเด็จเจ้าฟ้ามหามาลา กรมพระยาบำราบปรปักษ์, ๒๕๔๕: ๒๐)

สมเด็จบรมนาถเจ้า **อมสยาม** ก่อนนา

(สมเด็จเจ้าฟ้ามหามาลา กรมพระยาบำราบปรปักษ์, ๒๕๔๕: ๒๒)

ปาง**พระจอมธเรศตรี** ผ่านเผ้า

(สมเด็จเจ้าฟ้ามหามาลา กรมพระยาบำราบปรปักษ์, ๒๕๔๕: ๓๗)

สมเด็จจอมธราธาร ผ่านเกล้า

(สมเด็จเจ้าฟ้ามหามาลา กรมพระยาบำราบปรปักษ์, ๒๕๔๕: ๔๓)

สมเด็จบรมธรร **มิกราช**

(สมเด็จเจ้าฟ้ามหามาลา กรมพระยาบำราบปรปักษ์, ๒๕๔๕: ๑๒๘)

กวีใช้คำว่าเจ้าจอมภพ, พระเจ้าจอมหล้า, สมเด็จบรมนาถเจ้าจอมสยาม, พระจอมธเรศตรี, สมเด็จจอมธราธาร และสมเด็จพระธรรมิกราช ซึ่งมีความหมายว่า พระมหากษตริย์เหมือนกัน

๑.๕ การใช้คำแผลง เป็นวิธีแปลงรูปคำเพื่อให้มีเสียงไพเราะขึ้น ดังตัวอย่าง

...ขี่**กระลับ**ขับแต้ ควบเต้าตามขบวน

(สมเด็จเจ้าฟ้ามหามาลา กรมพระยาบำราบปรปักษ์, ๒๕๔๕: ๖๖)

"กระลับ" อ่านว่า กระ – หลับ แผลงมาจากคำว่า "กลับ" ซึ่งแปลว่า ตรงกันข้ามกับภาวะเดิมหรือทิศทางเดิม

...พลไพร่รับ**บรรสาน** แซ่ซ้อง

(สมเด็จเจ้าฟ้ามหามาลา กรมพระยาบำราบปรปักษ์, ๒๕๔๕: ๗๗)

"บรรสาน" แผลงมาจากคำว่า "ประสาน" แปลว่า ติดกัน, สนิท, เชื่อม, รัด

พระดำเนินลงสู่เบื้อง ฝั่งชไล

(สมเด็จเจ้าฟ้ามหามาลา กรมพระยาบำราบปรปักษ์, ๒๕๔๕: ๙๔)

"ชไล" แผลงมาจากคำว่า "ชล" แปลว่า น้ำ

๑.๖ การใช้คำศัพท์ภาษาต่างประเทศ คำศัพท์ภาษาต่างประเทศในโคลงพระราชพิธีทวาทศมาส ได้แก่ ภาษาบาลี สันสกฤต เขมร และภาษาอังกฤษ เป็นการแสดงภูมิรู้ของกวี และมีประโยชน์ในเรื่องการหลากคำ

๑.๖.๑ คำที่มาจากภาษาบาลี เช่น

...**ติณชาติ**พืชพรรณผล เมล็ดห่อ ถุงเอย

(สมเด็จเจ้าฟ้ามหามาลา กรมพระยาบำราบปรปักษ์, ๒๕๔๕: ๓๑)

"ติณชาติ" แปลว่า พืชจำพวกหญ้า

...**ปายาส**ปรุงจรุงรส เรียบไว้

(สมเด็จเจ้าฟ้ามหามาลา กรมพระยาบำราบปรปักษ์, ๒๕๔๕: ๕๓)

"ปายาส" แปลว่า ข้าวอย่างหนึ่งหุงด้วยนมและน้ำตาล

...หอกซัดหาง**โมรี** ดาบง้าว

(สมเด็จเจ้าฟ้ามหามาลา กรมพระยาบำราบปรปักษ์, ๒๕๔๕: ๗๑)

"โมรี" แปลว่า นกยูงตัวเมีย

...รายเหล่า**อุรค**ฤทธิ์ ขดเกี่ยว เกี้ยวแฮ

(สมเด็จเจ้าฟ้ามหามาลา กรมพระยาบำราบปรปักษ์, ๒๕๔๕: ๗๒)

"อุรค" แปลว่า งู, พญานาค

...มาสู่**มัชฌิม**สถาน ถัดนั้น

(สมเด็จเจ้าฟ้ามหามาลา กรมพระยาบำราบปรปักษ์, ๒๕๔๕: ๑๔๔)

"มัชฌิม" แปลว่า ปานกลาง, ท่ามกลาง

...**ลาชะ**อีกนานา ของที่ แจกเอย

(สมเด็จเจ้าฟ้ามหามาลา กรมพระยาบำราบปรปักษ์, ๒๕๔๕: ๑๕๐)

"ลาชะ" แปลว่า ข้าวตอก

...ปุถุลาชะกล้วย **อุฉุ**พร้าวรวมถวาย

(สมเด็จเจ้าฟ้ามหามาลา กรมพระยาบำราบปรปักษ์, ๒๕๔๕: ๑๕๐)

"อุฉุ" (อุจฉุ) แปลว่า อ้อย

๑.๖.๒ คำที่มาจากภาษาสันสกฤต เช่น

เสด็จเถลิงถวัลยราชรั้ง **ไอศวรรย์**

(สมเด็จเจ้าฟ้ามหามาลา กรมพระยาบำราบปรปักษ์, ๒๕๔๕: ๑๗)

"ไอศวรรย์" แปลว่า ความเป็นเจ้าเป็นใหญ่, ความเป็นพระเจ้าแผ่นดิน; อำนาจ, ราชสมบัติ

...เห็น**มหัศจรรย์**ปรา กฏแก่ โลกแฮ

(สมเด็จเจ้าฟ้ามหามาลา กรมพระยาบำราบปรปักษ์, ๒๕๔๕: ๒๓)

"มหัศจรรย์" แปลว่า น่าอัศจรรย์อย่างยิ่ง, แปลกประหลาดมาก, น่าพิศวงมาก

...ถุง**เศวต**หุ้มปากให้ จัดตั้งเต็มเตียง

(สมเด็จเจ้าฟ้ามหามาลา กรมพระยาบำราบปรปักษ์, ๒๕๔๕: ๕๓)

"เศวต" แปลว่า สีขาว

...**กษิร**รสกระยา คูแต่ง เต็มแฮ

(สมเด็จเจ้าฟ้ามหามาลา กรมพระยาบำราบปรปักษ์, ๒๕๔๕: ๕๔)

"กษิร" แปลว่า น้ำนม

...หล่อหลั่งน้ำสังข์คุ้ม โทษร้ายลาญ**กษัย**

(สมเด็จเจ้าฟ้ามหามาลา กรมพระยาบำราบปรปักษ์, ๒๕๔๕: ๑๒๖)

"กษัย" แปลว่า การสิ้นไป, การหมดไป

๑.๖.๓ คำที่มาจากภาษาเขมร เช่น

...เรือเกณฑ์รูปสัตว์**ผจง** หลายหลาก

(สมเด็จเจ้าฟ้ามหามาลา กรมพระยาบำราบปรปักษ์, ๒๕๔๕: ๕๖)

"ผจง" แปลว่า ตั้งใจทำ

...ถือพุ่มมาศ**ปรัก**ตั้ง นอกริ้วเรียงเคียง

(สมเด็จเจ้าฟ้ามหามาลา กรมพระยาบำราบปรปักษ์, ๒๕๔๕: ๖๑)

"ปรัก" แปลว่า เงิน

...มโหรทึกลั่น**ประนัง** นฤนาท

(สมเด็จเจ้าฟ้ามหามาลา กรมพระยาบำราบปรปักษ์, ๒๕๔๕: ๗๗)

"ประนัง" แปลว่า ประชุม, รวม, รุมกัน; โหม, พร้อม

...วายุพัดชายช้า ชื่นเช้าชู**เชวง**

(สมเด็จเจ้าฟ้ามหามาลา กรมพระยาบำราบปรปักษ์, ๒๕๔๕: ๑๑๐)

"เชวง" แปลว่า รุ่งเรือง, เลื่องลือ

นานา**พันลอก**สิ้น ทุกพรรค์

(สมเด็จเจ้าฟ้ามหามาลา กรมพระยาบำราบปรปักษ์, ๒๕๔๕: ๑๑๙)

"พันลอก" แปลว่า ดอกไม้

ยาม**ไถงลงาด**คล้อย บ่ายชาย

(สมเด็จเจ้าฟ้ามหามาลา กรมพระยาบำราบปรปักษ์, ๒๕๔๕: ๑๓๒)

"ไถง" แปลว่า พระอาทิตย์, วัน

"ลงาด" (ลางงาด, ล้างงาด) แปลว่า เย็น, เวลาเย็น, ละงาด ก็ใช้

...ชุมซ้อมส่ำพลไกร **เถกิง**เกียรติ กรุงพ่อ

(สมเด็จเจ้าฟ้ามหามาลา กรมพระยาบำราบปรปักษ์, ๒๕๔๕: ๑๓๔)

"เถกิง" แปลว่า รุ่งโรจน์, โชติช่วง, กึกก้อง, สูงศักดิ์, ดำเกิง ก็ใช้

...แล้วประสิทธิ์ใบไม้ ทัดเบื้องกรรณ**สดำ**

(สมเด็จเจ้าฟ้ามหามาลา กรมพระยาบำราบปรปักษ์, ๒๕๔๕: ๑๓๖)

"สดำ" แปลว่า ขวา

...นุ่งจีบ**เฉวียง**เสื้อล้วน เชิดตั้งเทียนโต

(สมเด็จเจ้าฟ้ามหามาลา กรมพระยาบำราบปรปักษ์, ๒๕๔๕: ๑๔๖)

"เฉวียง" แปลว่า ซ้าย; เฉียง, ทแยง

...ที่เสาปักแขวนขดาน **ผอวด**รอบ นั้นนา

(สมเด็จเจ้าฟ้ามหามาลา กรมพระยาบำราบปรปักษ์, ๒๕๔๕: ๑๔๘)

"ผอวด" (บังอวด) แปลว่า หน้าต่าง

๑.๖.๔ คำที่มาจากภาษาอังกฤษ เช่น

...มอบหมู่**โปลิศ**ให้ ผลัดไว้เวรระวัง

(สมเด็จเจ้าฟ้ามหามาลา กรมพระยาบำราบปรปักษ์, ๒๕๔๕: ๑๔)

"โปลิศ" มาจากคำว่า "police" แปลว่า ตำรวจ

...**กาวะนาเยนรัน** รอบรู้

(สมเด็จเจ้าฟ้ามหามาลา กรมพระยาบำราบปรปักษ์, ๒๕๔๕: ๒๐)

"กาวะนาเยนรัน" มาจากคำว่า "governor general" แปลว่า ผู้ว่าการรัฐ

...**ไวสะรอย**ผู้ชาญ เชี่ยวแกล้ว

(สมเด็จเจ้าฟ้ามหามาลา กรมพระยาบำราบปรปักษ์, ๒๕๔๕: ๒๒)

"ไวสะรอย" มาจากคำว่า "viceroy" แปลว่า อุปราช

...บ้างก็คิดตั้งห้าง รับเข้า**กอมปนี**

(สมเด็จเจ้าฟ้ามหามาลา กรมพระยาบำราบปรปักษ์, ๒๕๔๕: ๒๓)

"กอมปนี" มาจากคำว่า "company" แปลว่า บริษัท

...เสื้อ**โก๊ด**กั๊ก**เชิร์ต**ใน เสื้อยืด แลนา

(สมเด็จเจ้าฟ้ามหามาลา กรมพระยาบำราบปรปักษ์, ๒๕๔๕: ๓๕)

"โก๊ด" มาจากคำว่า "coat" แปลว่า เสื้อคลุมทับ, เสื้อนอก

"เชิร์ต" มาจากคำว่า "shirt" แปลว่า เสื้อแบบมีปกและแขน

...**ปืนโก๊**กระบี่ครบ ตัวหมด นาพ่อ

(สมเด็จเจ้าฟ้ามหามาลา กรมพระยาบำราบปรปักษ์, ๒๕๔๕: ๖๖)

"ปืนโก๊" มาจากคำว่า "Colt revolver" หรือ "ปืน Colt" แปลว่า ปืนพกลูกโม่ ใช้เรียกปืนชนวนทองแดงอย่างเก่า

กันโบดทั้งสี่นั้น เกณฑ์ประจำ

(สมเด็จเจ้าฟ้ามหามาลา กรมพระยาบำราบปรปักษ์, ๒๕๔๕: ๙๒)

"กันโบด" มาจากคำว่า "gun boat" แปลว่า เรือปืน

...เสื้อ**ชุดติง**สุดรัด แน่นแฟ้น

(สมเด็จเจ้าฟ้ามหามาลา กรมพระยาบำราบปรปักษ์, ๒๕๔๕: ๑๑๒)

"ชุดติง" มาจากคำว่า "shooting" แปลว่า ยิง

...ขนมจีนหมี่จัดแจง ไป**ปิก นิก**เอย
แกลแร็ตนั้นไม่ทิ้ง อีกทั้ง**เชรี**

(สมเด็จเจ้าฟ้ามหามาลา กรมพระยาบำราบปรปักษ์, ๒๕๔๕: ๑๑๒)

"ปิกนิก" มาจากคำว่า "picnic" แปลว่า การนำอาหารไปกินนอกบ้านตามสถานที่พักผ่อนหย่อนใจ

"แกลแร็ต" มาจากคำว่า "cigarette" แปลว่า บุหรี่ที่มวนด้วยกระดาษ ชนิดที่สูบกันโดยทั่วไป

"เชรี" มาจากคำว่า "cherry" แปลว่า ผลไม้ลูกกลมเล็ก สีแดง นิยมรับประทานสด หรือทำขนม แยม เหล้า

๑.๗ โบราณิกศัพท์ เป็นคำที่พบมาตั้งแต่สมัยอยุธยา เช่น

...**ไทยนับไทยหลง**ต้อง สูตรทั้งถอดแถลง

(สมเด็จเจ้าฟ้ามหามาลา กรมพระยาบำราบปรปักษ์, ๒๕๔๕: ๑๙)

"ไทยนับ" คือ กลวิธีเขียนอักษรลับแบบหนึ่ง เมื่อจะอ่านต้องนับอ่านตัวที่ ๓ หรือตัวที่ ๕ ฯลฯ ตามชื่อ เช่น ไทยนับสาม ไทยนับห้า

"ไทยหลง" คือ กลวิธีเขียนอักษรลับแบบหนึ่งโดยเขียนตัวหนังสือกลับกัน

...บางพวกทำฉุยฉาย เก่ง**ก้อ**

(สมเด็จเจ้าฟ้ามหามาลา กรมพระยาบำราบปรปักษ์, ๒๕๔๕: ๒๘)

"ก้อ" แปลว่า แสดงท่าทางเจ้าชู้

...**กำตาก**ของขายทั้ง ตลาดร้านเรือนแพ

(สมเด็จเจ้าฟ้ามหามาลา กรมพระยาบำราบปรปักษ์, ๒๕๔๕: ๓๖)

"กำตาก" คือ สิทธิพิเศษในค่าภาษีอากรขนอนตลาดที่พระเจ้าแผ่นดินยกให้แก่พระยาแรกนาในระหว่างพิธี ๓ วันในครั้งโบราณ

...**เดินเทียน**พวกหญิงชาย แน่นเนื่อง กันมา

(สมเด็จเจ้าฟ้ามหามาลา กรมพระยาบำราบปรปักษ์, ๒๕๔๕: ๓๘)

"เดินเทียน" คือ การเดินถือดอกไม้ธูปเทียนประทักษิณสิ่งที่เคารพบูชา ปัจจุบันใช้ เวียนเทียน

...จารีตราช**ประดิทิน** เสมอทุก ปีนา

(สมเด็จเจ้าฟ้ามหามาลา กรมพระยาบำราบปรปักษ์, ๒๕๔๕: ๔๑)

"ประดิทิน" แปลว่า ประจำวัน, ทุกวัน, เสมอ

...สองฝ่ายปะปนคละ **ห่อน**เลือก ถือเลย

(สมเด็จเจ้าฟ้ามหามาลา กรมพระยาบำราบปรปักษ์, ๒๕๔๕: ๔๔)

"ห่อน" แปลว่า เคย ไม่ ในที่นี้แปลว่า ไม่

...อากาศกลกาลไข้ มืด**กลุ้ม**เกลื่อนบัง

(สมเด็จเจ้าฟ้ามหามาลา กรมพระยาบำราบปรปักษ์, ๒๕๔๕: ๕๐)

"กลุ้ม" คือ เคลื่อนไปมาอยู่ในกลุ่ม

ช้างใดได้ล่างแล้ว **เดียง**ถนัด

(สมเด็จเจ้าฟ้ามหามาลา กรมพระยาบำราบปรปักษ์, ๒๕๔๕: ๕๑)

"เดียง" แปลว่า รู้

...กว่าจะสิ้นกฐินสู้ **เบียกแว้ง** แต่งกาย

(สมเด็จเจ้าฟ้ามหามาลา กรมพระยาบำราบปรปักษ์, ๒๕๔๕: ๘๔)

"เบียกแว้ง" (เบียดแว้ง) แปลว่า ขาดแคลน, ขัดสน

...มีศรัทธา**ค้อยค้อย** ต่างรู้ต่างทำ

(สมเด็จเจ้าฟ้ามหามาลา กรมพระยาบำราบปรปักษ์, ๒๕๔๕: ๘๕)

"ค้อย" แปลว่า บ่อย, เนืองๆ

...ทอดสกัดตัด**หน้าฉาน** ตำรวจ ใหญ่เฮย

(สมเด็จเจ้าฟ้ามหามาลา กรมพระยาบำราบปรปักษ์, ๒๕๔๕: ๙๒)

"หน้าฉาน" แปลว่า บริเวณหน้าขบวนเสด็จพระราชดำเนิน หรือบริเวณหน้าพลับพลาที่ประทับอันเป็นเขตหวงห้ามตามกฎมณเฑียรบาล ห้ามมิให้ผู้ใดล่งล้ำหรือตัดผ่านหน้า

...**ลาง**ชายหมายใคร่ตั้ง ต่อตา

(สมเด็จเจ้าฟ้ามหามาลา กรมพระยาบำราบปรปักษ์, ๒๕๔๕: ๑๐๖)

"ลาง" แปลว่า ต่าง, แต่ละ, ปัจจุบันใช้ บาง

...พิณพาทย์ศัพท**นี่นัน** จันโจย

(สมเด็จเจ้าฟ้ามหามาลา กรมพระยาบำราบปรปักษ์, ๒๕๔๕: ๑๐๖)

"นี่นัน" คือ อึงมี่, อึกทึก

...น้ำลดลมชักแห้ง ไร่**แล้ว**นา**วาย**

(สมเด็จเจ้าฟ้ามหามาลา กรมพระยาบำราบปรปักษ์, ๒๕๔๕: ๑๐๗)

"แล้ว" แปลว่า จบ, สิ้น, เสร็จ

"วาย" แปลว่า ค่อยสิ้นไปตามคราวหรือกำหนดอายุเวลา

เล่นทุ่งอย่างเล่าล้วน ชนชาย

(สมเด็จเจ้าฟ้ามหามาลา กรมพระยาบำราบปรปักษ์, ๒๕๔๕: ๑๑๓)

"เล่นทุ่ง" แปลว่า การพายเรือเล่นในท้องทุ่งพร้อมกับเก็บผักกินกับน้ำพริกเป็นต้น หรือเก็บดอกบัวเพื่อเอามาบูชาพระ

...คว้า**กริ่ม**อิ่มออกเรอ เลิกกุ้ง

(สมเด็จเจ้าฟ้ามหามาลา กรมพระยาบำราบปรปักษ์, ๒๕๔๕: ๑๑๗)

"กริ่ม" แปลว่า กระหยิ่ม, ครึ้มใจ, อิ่มใจ

...บางพวกแวะดูหนัง สนุก**จ้าน**

(สมเด็จเจ้าฟ้ามหามาลา กรมพระยาบำราบปรปักษ์, ๒๕๔๕: ๑๔๙)

"จ้าน" แปลว่า จัด, มาก, ยิ่ง, นัก

...ยามจากเจ็บเหลือรู้ เร่าร้อน**กรมเกรียม**

(สมเด็จเจ้าฟ้ามหามาลา กรมพระยาบำราบปรปักษ์, ๒๕๔๕: ๑๕๖)

"กรมเกรียม" แปลว่า ระทมใจจนหม่นไหม้; ใช้ เกรียมกรม ตรมเตรียม เตรียมตรม ก็มี

๑.๘ การใช้คำประสม เป็นการสร้างคำขึ้นใช้เพื่อประโยชน์ทางฉันทลักษณ์ หรือเพื่อทำให้เกิดคำแปลกใหม่ เป็นการสร้างสรรค์ของกวี ตัวอย่างเช่น

...มีบรม**ราโชงการ** โปรดเกล้า

(สมเด็จเจ้าฟ้ามหามาลา กรมพระยาบำราบปรปักษ์, ๒๕๔๕: ๑๑๙)

"ราโชงการ" มาจากคำว่า ราช รวมกับ โองการ แปลว่า คำสั่งราชการของพระมหากษัตริย์

รพิ**พรรโณภาส**ขึ้น สัตมี แลแฮ

(สมเด็จเจ้าฟ้ามหามาลา กรมพระยาบำราบปรปักษ์, ๒๕๔๕: ๑๒๕)

"พรรโณภาส" มาจากคำว่า พรรณ รวมกับ โอภาส แปลว่า ความสว่าง ความสุกใส

...โดยศาสตร์**บุรวาจารย์** ก่อนกี้

(สมเด็จเจ้าฟ้ามหามาลา กรมพระยาบำราบปรปักษ์, ๒๕๔๕: ๑๓๑)

"บุรวาจารย์" มาจากคำว่า ปุรฺว รวมกับคำว่า อาจารย์ แปลว่า อาจารย์ในกาลก่อน

๒. การเล่นเสียงและเล่นคำ

การเล่นเสียงและเล่นคำเป็นการจัดวางคำให้ต่อเนื่องเป็นลำดับ ร้อยเรียงกันอย่างไพเราะเหมาะสมตามกฎเกณฑ์ของฉันทลักษณ์ นอกจากเล่นเสียงวรรณยุกต์และคำสัมผัสแล้ว ยังมีการเล่นคำเป็นกระสวนเพื่อให้เกิดเสียงหนักเบา และเกิดจังหวะลีลา ทำให้เกิดเสียงไพเราะน่าฟัง ทำให้รู้สึกสะเทือนอารมณ์มากขึ้น การเล่นเสียงและเล่นคำในโคลงเรื่องนี้มีดังนี้

๒.๑ การเล่นเสียง มีการเล่นเสียงสัมผัสสระ สัมผัสพยัญชนะ และเล่นเสียงวรรณยุกต์ทำให้เกิดความไพเราะ

๒.๑.๑ สัมผัสสระ

การณรงค์ดำรัสให้ เรียนครบ
ซ้อม**หัดจัด**เจนจบ สิ่งถ้วน
เชิง**ม้าร่า**เริงรบ เร็วว่อง ไวนา
ช้าง**ศึกฝึก**หัดล้วน เลิศด้วยเพลงปืน

(สมเด็จเจ้าฟ้ามหามาลา กรมพระยาบำราบปรปักษ์, ๒๕๔๕: ๑๙)

แขวกกระ**สาหา**ที่เร้น บังตา
ยาง**ย่องจ้อง**จิกปลา คาบเคี้ยว
บิน**ว่อนร่อน**ผาดผัน หาเหยื่อ กินแฮ
บ้างคาบคืนป้อนป้อ ลูกน้อยเนานอน

(สมเด็จเจ้าฟ้ามหามาลา กรมพระยาบำราบปรปักษ์, ๒๕๔๕: ๑๑๐)

เดือนยี่ค่ำหนึ่งน้ำ ค้างพรม
ลม**จัดพัด**ระทม เกลื่อนกลุ้ม
เย็น**น้ำฉ่ำ**เย็นลม เย็นยิ่ง เย็นเอย
เย็น**ทั่วมัว**หมอกคลุ้ม ชุ่มเช้าชายเย็น

(สมเด็จเจ้าฟ้ามหามาลา กรมพระยาบำราบปรปักษ์, ๒๕๔๕: ๑๑๙)

หญิง**ชายหลาย**เหล่าพร้อม เพรียงกัน
เริง**รื่นชื่น**ชมจันทร์ แจ่มฟ้า
ชักชวนมิตรเผ่าพันธุ์ ชู้เริ่ม รักเฮย
สาว**ชุ่มกลุ่ม**ซ่อนหน้า หนุ่มกล้าสอดมอง

(สมเด็จเจ้าฟ้ามหามาลา กรมพระยาบำราบปรปักษ์, ๒๕๔๕: ๑๔๙)

๒.๑.๒ สัมผัสพยัญชนะ

ต่างคนต่าง**แซ่ซ้อง** **สรรเสริญ**
กรุงเทพเกิดจำเริญ **เฟื่องฟื้น**
สร่างทุกข์สุขใจเพลิน **เปรมปริ่ม**
การนักเลง**เครงครื้น** หุ่นงิ้วละครหนัง

(สมเด็จเจ้าฟ้ามหามาลา กรมพระยาบำราบปรปักษ์, ๒๕๔๕: ๒๓)

บัดขุนตำรวจได้ **แจงจัด**
กรมคชผู้สันทัด **ถี่ถ้วน**
วาง**ริ้วเรียบ**ขบวนขนัด **เนืองเนก** แลแฮ
แห่พระคช**เลิศล้วน** **เผือกพื้นผ่องพรรณ**

(สมเด็จเจ้าฟ้ามหามาลา กรมพระยาบำราบปรปักษ์, ๒๕๔๕: ๒๕)

กรมม้าจูงอัศวต้น ตำเนิน แห่เอย
ล้วนวิจิตร**พิศพื้น**เพลิน เลิศล้ำ
เขียวขาวผ่าน**แดงเดิน** **ดำ**หมอก เหลืองนา
ย่างเหยาะยกย่ำย้ำ **ย่อย้ายยืนโยน**

(สมเด็จเจ้าฟ้ามหามาลา กรมพระยาบำราบปรปักษ์, ๒๕๔๕: ๒๖)

เดินเท้า**เล่าล้วนเลิศ** **ทหารหาญ**
สี่หมู่**ว่องไวชาญ** **เชี่ยว**แกล้ว
ต่างตนต่างชำนาญ รณยุทธ แลพ่อ
ปืน**แม่นหมายเหมา**ะแคล้ว คลาดได้ฤามี

(สมเด็จเจ้าฟ้ามหามาลา กรมพระยาบำราบปรปักษ์, ๒๕๔๕: ๒๗)

น้ำ**ลงลมล่องแล้ง** ละฝน
เย็นฉ่ำน้ำค้างบน **หยาดย้อย**
ธัญญาผลาผล เผล็ดช่อ รวงเฮย
สาโรช**เบิกบาน**สร้อย **เฟื่องฟุ้ง**เสาวคนธ์

(สมเด็จเจ้าฟ้ามหามาลา กรมพระยาบำราบปรปักษ์, ๒๕๔๕: ๙๐)

น้ำ**ลงลดหลิ่ง**แห้ง รวมคลอง
ไหลตกห้วงบึงหนอง ใหญ่น้อย
กุ้งปลา**ชุกชุม**ปอง ประโยชน์เหล่า ชนนา
หนองหนึ่งนับร้อยร้อย อย่างน้อยเรือนพัน

ธัญญานาไร่ได้ บริบูรณ์
รวงเมล็ดมาก**เพ็ญพูน** **เพียบพื้น**
เก็บเกี่ยวก่ายกองมูล ลานนวด นาพ่อ
เหล่าราษฎร์**ชมชื่น**ฟื้น ที่ไร้ถึงรวย

(สมเด็จเจ้าฟ้ามหามาลา กรมพระยาบำราบปรปักษ์, ๒๕๔๕: ๑๑๘)

ถัดถือธงเทิดด้าม **เดียว**คน หนึ่งนา
ลายปักตามตราตน **เพริศพริ้ง**
นุ่งห่มแต่งสกนธ์ สนอบ**งอบ** **งำ**เอย
ธงพู่คู่**ตุ้งติ้ง** **พิศพื้น**ธงแดง

(สมเด็จเจ้าฟ้ามหามาลา กรมพระยาบำราบปรปักษ์, ๒๕๔๕: ๑๒๑)

๒.๑.๓ การเล่นเสียงวรรณยุกต์ จากการศึกษาพบว่า กวีมีการเล่นเสียงวรรณยุกต์ในคำประพันธ์หลายแห่ง ดังตัวอย่าง

...เสียงกระดึง**โกร่งโกร้ง** ติดห้อยคอเดิน

(สมเด็จเจ้าฟ้ามหามาลา กรมพระยาบำราบปรปักษ์, ๒๕๔๕: ๒๖)

...หญิงเบียดชายบีบร้อง **ป่วนป้วน**รวนเร

(สมเด็จเจ้าฟ้ามหามาลา กรมพระยาบำราบปรปักษ์, ๒๕๔๕: ๒๗)

...ตามพวกใครก็ใคร **กลุ่มกลุ้ม**

(สมเด็จเจ้าฟ้ามหามาลา กรมพระยาบำราบปรปักษ์, ๒๕๔๕: ๖๔)

...ตั้งโห่แตรเป่าดัง **แตร่แตร้**

(สมเด็จเจ้าฟ้ามหามาลา กรมพระยาบำราบปรปักษ์, ๒๕๔๕: ๗๗)

...ทุ่มทอดไว้อาลัย **เกี่ยวเกี้ยว**

(สมเด็จเจ้าฟ้ามหามาลา กรมพระยาบำราบปรปักษ์, ๒๕๔๕: ๙๙)

...ตื่นเพรียกเรียกหากัน **จ่อจ้อ**

(สมเด็จเจ้าฟ้ามหามาลา กรมพระยาบำราบปรปักษ์, ๒๕๔๕: ๑๑๐)

...บ้างก็เที่ยวเรี่ยราย **ซุ่มซุ้ม**

(สมเด็จเจ้าฟ้ามหามาลา กรมพระยาบำราบปรปักษ์, ๒๕๔๕: ๑๔๘)

๒.๒ การเล่นคำ

๒.๒.๑ การเล่นคำเป็นกระสวน เป็นการเล่นคำทั้งที่อยู่ในวรรคเดียวกันและต่างวรรคกัน สามารถแบ่งได้ดังนี้

ก. การใช้กระสวนอักษรเดียวกัน ตำแหน่งเดียวกัน

ปราการประกอบกั้น คูคลอง
ป้อมประตูเนืองนอง เรียบร้อย
ปราสาทประเสริฐสอง สามสี่ ห้าเฮย
ยอดละยอดหยาดย้อย ก่อสร้างละองค์องค์

(สมเด็จเจ้าฟ้ามหามาลา กรมพระยาบำราบปรปักษ์, ๒๕๔๕: ๑๔)

กวีใช้กระสวนอักษร /ป ก/ ติดกับกระสวนอักษร /ป ก/ และใช้กระสวนอักษร /ป ส/ ติดกับกระสวนอักษร /ป ส/ ในวรรคเดียวกัน

ทวยหาญหาญฮึกห้าว **ขมงเขมง**
สวมสนอบกางเกง แก๊บกั้ง
กรกุม**สินาดเสนง** ดินลูก พร้อมพ่อ
หลายหมู่หลายหมวดตั้ง แต่งไว้แผลงผลาญ

(สมเด็จเจ้าฟ้ามหามาลา กรมพระยาบำราบปรปักษ์, ๒๕๔๕: ๑๖)

กวีใช้กระสวนอักษร /ข ม/ ติดกับกระสวนอักษร /ข ม/ ใช้กระสวนอักษร /ส น/ ติดกับกระสวนอักษร /ส น/ และใช้กระสวนอักษร /ล ม/ ติดกับกระสวนอักษร /ล ม/ ในวรรคเดียวกัน

...ข้าหม่อมเจ้า**ตะครุบตะครับ** แย่งปล้ำ

(สมเด็จเจ้าฟ้ามหามาลา กรมพระยาบำราบปรปักษ์, ๒๕๔๕: ๔๓)

กวีใช้กระสวนอักษร /ต คร/ ติดกับกระสวนอักษร /ต คร/ ในวรรคเดียวกัน

...**ดาดสีแดงสอด**พื้น เชิงกรวย

(สมเด็จเจ้าฟ้ามหามาลา กรมพระยาบำราบปรปักษ์, ๒๕๔๕: ๘๑)

กวีใช้กระสวนอักษร /ด ส/ ติดกับกระสวนอักษร /ด ส/ ในวรรคเดียวกัน

...**กระจังกระจ่าง**ล้วน ผลฟัก เหลืองเฮย

(สมเด็จเจ้าฟ้ามหามาลา กรมพระยาบำราบปรปักษ์, ๒๕๔๕: ๙๗)

กวีใช้กระสวนอักษร /กร จ/ ติดกับกระสวนอักษร /กร จ/ ในวรรคเดียวกัน

...สบเหมาะ**สกัดสแกง** เล็ดลอด ดูแฮ

(สมเด็จเจ้าฟ้ามหามาลา กรมพระยาบำราบปรปักษ์, ๒๕๔๕: ๑๔๙)

กวีใช้กระสวนอักษร /ส ก/ ติดกับกระสวนอักษร /ส ก/ ในวรรคเดียวกัน

ข. การใช้กระสวนอักษรเดียวกัน แต่สลับตำแหน่ง

...**สุจริตเจริญสุข** ศิริสวัสดิ์ นาพ่อ

(สมเด็จเจ้าฟ้ามหามาลา กรมพระยาบำราบปรปักษ์, ๒๕๔๕: ๒๔)

กวีใช้กระสวนอักษร /ส จ ร/ สลับกับกระสวนอักษร /จ ร ส/ ในวรรคเดียวกัน

...**ดาวพู่ผ้าดาด**ห้อย แต่งทั้งทรงรอง

(สมเด็จเจ้าฟ้ามหามาลา กรมพระยาบำราบปรปักษ์, ๒๕๔๕: ๘๔)

กวีใช้กระสวนอักษร /ด พ/ สลับกับกระสวนอักษร /ผ ด/ ในวรรคเดียวกัน

...หมากมะพร้าวกล้วยอ้อย **กับเข้าของกิน**

(สมเด็จเจ้าฟ้ามหามาลา กรมพระยาบำราบปรปักษ์, ๒๕๔๕: ๑๐๔)

กวีใช้กระสวนอักษร /ก ข/ สลับกับกระสวนอักษร /ข ก/ ในวรรคเดียวกัน

...บ้าง**เตอะตะทึดทื้อ** **เทอะทุ้ยเต็มตึง**

(สมเด็จเจ้าฟ้ามหามาลา กรมพระยาบำราบปรปักษ์, ๒๕๔๕: ๓๘)

กวีใช้กระสวนอักษร /ต ต ท ท/ ในวรรคหน้า และสลับใช้กระสวนอักษร /ท ท ต ต/ ในวรรคท้าย

...บัวเผื่อนเกลื่อน**นับร้อย** **เรี่ยน้ำ**รำไร

(สมเด็จเจ้าฟ้ามหามาลา กรมพระยาบำราบปรปักษ์, ๒๕๔๕: ๑๑๓)

กวีใช้กระสวนอักษร /น ร/ ในวรรคหน้า และสลับใช้กระสวนอักษร /ร น/ ในวรรคท้าย

๒.๒.๒ การใช้ลีลาของกลบท จังหวะและลีลาที่เด่นชัดในโคลงเรื่องนี้ คือการที่กวีอาศัยลักษณะกลบท แต่มิได้ทรงนิพนธ์ออกมาในรูปของกลบทโดยตรง แต่ระบบจังหวะหรือการใช้กระสวนอักษรคล้ายคลึงกัน ดังตัวอย่าง

สายนอกทำลุทั้ง เกณฑ์หัด ฝรั่งเฮย
กรมคู่ชักเรียงจัด **ทอด**ไว้
สนมตำรวจรายถัด **ทอด**อยู่ นอกนา
ขวาอยู่เหนือซ้ายให้ **ทอด**ท้ายปลายแถว

สายกลางพิณพาทย์นั้น **ทอด**ประจำ
กลองแขกสำหรับนำ **ทอด**กั้น
ตำรวจนอกอีกสองลำ **ทอด**ต่อ มานา
เรือดอกไม้เพลิงนั้น **ทอด**ไว้หว่างกลาง

(สมเด็จเจ้าฟ้ามหามาลา กรมพระยาบำราบปรปักษ์, ๒๕๔๕: ๙๑)

กวีซ้ำคำว่า “ทอด” เป็นคำนำหน้าของวรรคหลังทุกบาท ใกล้เคียงกับ “กลบทบุษบงแย้มผกา” ที่บัญญัติให้ใช้ตำต้นบาท ๑ คำ เป็นคำบังคับใช้นำหน้าทุกบาท

จันทรจรแจ่มฟ้า ส่องแสง สว่างเฮย
ส่องจับเนตรเสียวแสยง ยอกช้ำ
ส่องพักตร์พักตร์เพ็ญแคลง จันทร์เปลี่ยน
จันทร์แจ่มเจ็บใจปล้ำ ปลิดให้ไกลทรวง

(สมเด็จเจ้าฟ้ามหามาลา กรมพระยาบำราบปรปักษ์, ๒๕๔๕: ๙๙)

กวีสร้างกระสวนความคือ “จันทร - ส่องจับ” และ “ส่องพักตร์ - จันทร์แจ่ม”

๒.๓ กลบท จากการศึกษาโคลงพระราชพิธีทวาทศมาส พบว่ามีการใช้กลบททั้งสิ้น ๓ ประเภทคือ กลบทบุษบงแย้มผกา กลบทพวงแก้วกุดั่น และกลบทธงนำริ้ว ดังตัวอย่าง

๒.๓.๑ กลบทบุษบงแย้มผกา บัญญัติให้ใช้คำต้นบาท ๑ คำ เป็นคำบังคับใช้นำหน้าทุกบาท

ตกมากบำเหน็จให้ องค์สลึง
ตกเล็กน้อยถอยถึง กึ่งเฟื้อง
ตกอย่างใหญ่ได้ตำลึง เลิศยิ่ง
ตกล่อพอกระเตื้อง ไม่เศร้าเสียใจ

(สมเด็จเจ้าฟ้ามหามาลา กรมพระยาบำราบปรปักษ์, ๒๕๔๕: ๔๙)

หนาวนอกเย็นเยือกเนื้อ หนาวลม
หนาวอีกน้ำค้างพรม หมอกกลุ้ม
หนาวจิตคิดไม่สม สิ่งสวาสดิ์ แลนา
หนาวยิ่งหมอกมืดคลุ้ม คลั่งไคล้ใจรัว

(สมเด็จเจ้าฟ้ามหามาลา กรมพระยาบำราบปรปักษ์, ๒๕๔๕: ๑๑๕)

สามสิบต่อริ้วนอก ปีไสหวาย
สามสิบถือง้าวราย ครบถ้วน
สามสิบตะบองปลาย ทองห่อ หุ้มเฮย
สามสิบเหล่าทวนล้วน เชิดด้ามเดินชู

(สมเด็จเจ้าฟ้ามหามาลา กรมพระยาบำราบปรปักษ์, ๒๕๔๕: ๑๒๔)

บางพวกแห่แล้วเที่ยว เซซัง
บางพวกแวะดูหนัง สนุกจ้าน
บางพวกใคร่คอยฟัง พราหมณ์กล่อม หงส์เอย
บางพวกกลับคืนบ้าน เบื่อคร้านคอยดู

(สมเด็จเจ้าฟ้ามหามาลา กรมพระยาบำราบปรปักษ์, ๒๕๔๕: ๑๔๙)

กวีใช้คำว่า “ตก” “หนาว” “สามสิบ” และ “บาง” เป็นคำนำหน้าทุกบาท

๒.๓.๒ กลบทพวงแก้วกุดั่น บัญญัติให้มีคำซ้ำคำเดียวกันทุกบาท โดยไม่กำหนดตำแหน่งและไม่บัญญัติว่ามีกี่คำ

ดูแห่**ดู**สุดสิ้น	เสร็จขบวน **ดู**นา
ยังอยาก**ดู**สู้ชวน	พวกพ้อง
ไป**ดู**แห่งใดควร	แวะนั่ง **ดู**แฮ
ดูไม่จบ**ดู**จ้อง	เคลื่อนแล้ว**ดู**ตาม

(สมเด็จเจ้าฟ้ามหามาลา กรมพระยาบำราบปรปักษ์, ๒๕๔๕: ๖๔)

ยาว**หนาว**ลมว่าวกล้า	โกรกลง
หนาวเท่าใดใดคง	คิดได้
หนาวใจนี่จักทรง	กายอยู่ เดียวฤๅ
หนาวหนักยิ่ง**หนาว**ไข้	โรคนี้**หนาว**จริง

(สมเด็จเจ้าฟ้ามหามาลา กรมพระยาบำราบปรปักษ์, ๒๕๔๕: ๑๑๔)

กวีใช้คำว่า “ดู” และ “หนาว” ซ้ำคำเดียวกันทุกบาทโดยมิได้กำหนดตำแหน่งและจำนวนคำ

๒.๓.๓ กลบทธงนำริ้ว บัญญัติให้ใช้คำซ้ำในลักษณะคำยมก หรือคำซ้ำเสียงนำหน้า ในแต่ละบาท การซ้ำคำนี้จะเปลี่ยนไปแต่ละบาทตามที่ต้องการ

ไย่ไย่แลเหล่าล้วน	สาตรา วุธเอย
ถับถับบโทนคลา	คลาศเต้า
ถั่นถั่นที่ถัดมา	ขุนหมื่น มากแฮ
ครุ่มครุ่มกลองชนะเร้า	ปี่แจ้วแจ่มจริง

(สมเด็จเจ้าฟ้ามหามาลา กรมพระยาบำราบปรปักษ์, ๒๕๔๕: ๑๓๕)

กวีใช้คำซ้ำในลักษณะยมก หรือซ้ำเสียงหน้าในแต่ละบาท คือ คำว่า “ไย่ไย่” “ถับถับ” “ถั่นถั่น” และ “ครุ่มครุ่ม”

พรึบพรึบหมู่มากกลุ้ม ทนายตาม
พลั่งพลั่งแลหลายหลาม หลากล้วน
เรื่อยเรื่อยเรียบเรียงงาม ขุนหมื่น อีกเอย
หลั่นหลั่นอาวุธถ้วน อย่างแล้วถึงทิว

(สมเด็จเจ้าฟ้ามหามาลา กรมพระยาบำราบปรปักษ์, ๒๕๔๕: ๑๓๕)

กวีใช้คำซ้ำในลักษณะยมก หรือซ้ำเสียงหน้าในแต่ละบาท คือ คำว่า “พรึบพรึบ” “พลั่งพลั่ง” “เรื่อยเรื่อย” และ “หลั่นหลั่น”

๓. การใช้ภาพพจน์

การใช้ภาพพจน์เป็นกลวิธีหนึ่งที่กวีสร้างขึ้นเพื่อให้ผู้อ่านเกิดมโนภาพตาม เป็นการพลิกแพลงภาษาที่ใช้พูดและเขียนให้แปลกออกไปกว่าที่เป็นอยู่ปกติ อันจะก่อให้เกิดรสกระทบใจ ความรู้สึกและอารมณ์ นับเป็นลักษณะเด่นอีกประการหนึ่งที่เสริมความงดงามทางวรรณศิลป์ให้แก่งานประพันธ์ การใช้ภาพพจน์ในเรื่องนี้แบ่งได้ดังนี้

๓.๑ อุปมา คือ การเปรียบเทียบสิ่งหนึ่งกับอีกสิ่งหนึ่งที่โดยธรรมชาติแล้วมีสภาพต่างกัน แต่มีลักษณะเด่นร่วมกัน ตัวอย่างการอุปมา เช่น

กมลชนเบิกบาน**แม้น** ดวงมาลย์
สิ่งโศกร้อนรำคาญ เสื่อมร้าง
พระคุณแผ่ไพศาล พรมประ ทั่วแฮ
ปานเปรียบหยาดน้ำค้าง ชุ่มชื้นชาวชน

(สมเด็จเจ้าฟ้ามหามาลา กรมพระยาบำราบปรปักษ์, ๒๕๔๕: ๙๐)

กวีเปรียบใจที่มีความสุขราวกับดอกไม้ และเปรียบพระมหากรุณาธิคุณของพระมหากษัตริย์กับหยาดน้ำค้างที่ทำให้จิตใจชุ่มชื่น

ชั้นนอกที่สุดนั้น นครบาล
ทอดอยู่ประจำการ **อย่าง**แร้ง
ซากศพสิ่งสาธารณ์ ลอยล่อง
คอยเก็บเขี่ยเหวี่ยงแว้ง ซ่อนเร้นสาบสูญ

(สมเด็จเจ้าฟ้ามหามาลา กรมพระยาบำราบปรปักษ์, ๒๕๔๕: ๙๒)

กวีกล่าวถึงการทำงานพวกเจ้าพนักงานสังกัดนครบาล ที่ต้องคอยเก็บสิ่งปฏิกูลต่างๆ ไม่ให้ล่วงล้ำเข้าไปในบริเวณที่มีการลอยพระประทีป เหมือนอย่างแร้งที่คอยกินซากศพเน่าเหม็น

มหาชาติชอบทั่วทั้ง แผ่นดิน
เป็นวิชาหากิน แรกรู้
ดั่งไก่แรกสอนบิน ลองปีก ตนนา
แม้ว่าแข็งคิดสู้ รับซ้อนชนพนัน

(สมเด็จเจ้าฟ้ามหามาลา กรมพระยาบำราบปรปักษ์, ๒๕๔๕: ๑๐๘)

กวีเปรียบพระที่เริ่มเทศน์มหาชาติเป็นกับไก่แรกสอนบิน ต่างพยายามที่จะลองความสามารถอันเพิ่งเกิดมีของตนกับคนอื่น

๓.๒ นามนัย คือ การใช้คำหรือวลีซึ่งบ่งลักษณะหรือคุณสมบัติเด่นๆ ของสิ่งหนึ่งสิ่งใดแสดงความหมายแทนสิ่งนั้นทั้งหมด

...ทรงพระราชูทิศหั้น แห่ง**แก้วกิ่งสาม**

(สมเด็จเจ้าฟ้ามหามาลา กรมพระยาบำราบปรปักษ์, ๒๕๔๕: ๙๕)

“แก้วกิ่งสาม” คือ พระรัตนตรัย หรือแก้วอันประเสริฐสุดของพุทธศาสนิกชน คือ พระพุทธ พระธรรม และพระสงฆ์

บูชาทวยเทพทั้ง สามองค์ นาพ่อ
หนึ่ง**นาคสังวาลทรง** ออกอ้าง
ชายเยศอรรคอนงค์ **อรอัป สร**เฮย
จึ่ง**เทพมุขแม้นช้าง** **มุสิกอ้างอาสน์เถลิง**

(สมเด็จเจ้าฟ้ามหามาลา กรมพระยาบำราบปรปักษ์, ๒๕๔๕: ๑๕๑)

เทพทั้งสามองค์เป็นเทพในศาสนาพราหมณ์ – ฮินดู ได้แก่

"นาคสังวาลทรง" หมายถึง พระอิศวร มีกายสีขาว มีสามตา ตาที่สามอยู่ตรงหน้าผาก มีพระจันทร์เป็นปิ่นปักผม เกศามุ่นเป็นชฎารุงรัง มีลูกประคำกะโหลกหัวคนคล้องคอ มีสังวาลเป็นงู คอเป็นสีนิล นุ่งห่มหนังเสือ มีโคเผือกอุศุภราชชื่อนนทิเป็นเทพพาหนะ

นามของพระอิศวรมีนับร้อย คือเรียกตามฤทธิ์ตามเดช หรือตามเหตุการณ์ที่เกิดขึ้น หรือเรียกตามนามที่อยู่ เช่น เรียกว่า "มหาเทวะ" คือพระผู้เป็นเจ้ายิ่งใหญ่ที่สุด "นิลกัณฐ์" คือคอดำ หรือ "ภูเตศวร" เพราะชอบอยู่ตามสุสาน และมีภูตผีเป็นบริวาร

"ชายเยศอรรคอนงค์ อรอัป สรเฮย" หมายถึง พระอุมา ชายาพระอิศวร

"เทพมุขแม้นช้าง มุสิกอ้างอาสน์เถลิง" หมายถึง พระพิฆเนศ เป็นผู้นำในการข้ามพ้นอุปสรรค บางทีเรียกว่า "สิทธิบดี" หมายความว่าเป็นใหญ่เหนือความขัดข้อง และมีชื่ออื่นๆ อีก เช่น "อนุรถ" แปลว่า ผู้มีหนูเป็นพาหนะ "เอกทันตะ" แปลว่า ผู้มีงาเดียว

ในเทวศาสตร์กล่าวว่า พระพิฆเนศเป็นโอรสของพระอิศวรและพระอุมา และบางทีก็ว่าเกิดมาจากเหงื่อไคลของพระอุมา มีเศียรเดิมเช่นเดียวกับมนุษย์ แต่ด้วยคำสาปของพระนารายณ์ทำให้เศียรขาดหายไป ตามหาไม่พบ จึงได้หาหัวช้างที่ถึงฆาตมาต่อแทน ภายหลังงาไปถูกขวานของปรศุรามหักเสียข้างหนึ่ง มีรูปกายอ้วนเตี้ย สีผิวกายแดง มี ๔ กร ถือบาศ ขอ วัชระ และจักร บ้างมี ๖ กร ถืองา สังข์ บาศ ขอ วัชระ และจักร บ้างมีหนูเป็นบริวาร ถือกันว่าเป็นเจ้าในศิลปวิทยา ๗ ประการ คือ ๑. ประติมากรรม ๒. จิตรกรรม ๓. ดุริยางคศิลป์ ๔. นาฏศิลป์ ๕. วาทศิลป์ ๖. สถาปัตยกรรม ๗. อักษรศาสตร์

๓.๓ **สัทพจน์** คือ การใช้คำที่เลียนเสียงธรรมชาติ หรือเลียนเสียงกิริยาอาการต่างๆ เช่น

…ช้างอยู่บนกลับแพ้ ปากร้อง**แปร๋แปร๋น**

(สมเด็จเจ้าฟ้ามหามาลา กรมพระยาบำราบปรปักษ์, ๒๕๔๕: ๕๑)

...**เย่อว**พ่อ**เย่อว**หน่วงน้าว **เย่อว**พร้อมชูพาย

(สมเด็จเจ้าฟ้ามหามาลา กรมพระยาบำราบปรปักษ์, ๒๕๔๕: ๖๙)

เรือกลองกลองแขกขึ้น **ติงติง ทั่ง**แฮ
ปี่เป่า**แอ้อ้อยอิง** เกลือกนิ้ว
จ่ากลองเปิด**ปะปิง** **เปิงครุ่ม**
เรือเลื่อนลมริ้วริ้ว ศัพท์เส้นครื้นโครม

(สมเด็จเจ้าฟ้ามหามาลา กรมพระยาบำราบปรปักษ์, ๒๕๔๕: ๗๗)

...**สังข์หวู่แตรเหว่**จั้น จับจ้าแจ่มใจ

(สมเด็จเจ้าฟ้ามหามาลา กรมพระยาบำราบปรปักษ์, ๒๕๔๕: ๙๕)

...ลองสักพักเถิดเจ้า หะ**ตั้งตุ๋ง**พาย

(สมเด็จเจ้าฟ้ามหามาลา กรมพระยาบำราบปรปักษ์, ๒๕๔๕: ๑๐๐)

...ขุนหมื่นเป่าสังข์ดัง **เหวหวู่** สองนา

(สมเด็จเจ้าฟ้ามหามาลา กรมพระยาบำราบปรปักษ์, ๒๕๔๕: ๑๕๖)

๔. การใช้พรรณนาโวหาร

การใช้พรรณนาโวหาร คือการใช้ถ้อยคำสำนวนเขียนที่กล่าวเป็นเรื่องราวอย่างละเอียด บรรยายให้ผู้อ่านหรือผู้ฟังนึกเห็นภาพ และเกิดความรู้สึกซาบซึ้งดื่มด่ำกับถ้อยคำนั้น ตามกลวิธีการแต่งคำประพันธ์ให้มีลักษณะผิดแผกแตกต่างจากการเรียบเรียงถ้อยคำตามปกติ เพื่อสื่อภาพที่ชัดเจน เพื่อถ่ายทอดอารมณ์ความรู้สึก เพื่อสื่อสารสำคัญ และเพื่อสร้างความหมายที่ลึกซึ้งในโคลงพระราชพิธีทวาทศมาสมีดังนี้

๔.๑ การพรรณนาขั้นตอนการประกอบพระราชพิธี ดังตัวอย่างตอนหนึ่งในพระราชพิธีพืชมงคลจรดพระนังคัลว่า

ครั้นแห่ถึงที่ท้อง	สนามไถ
ลดเสลี่ยงลงเข้าไป	นั่งน้อม
บูชาธูปเทียนใน	โรงพิ ธีนา
วงม่านขาวบังล้อม	ลับลี้ตาคน
รดน้ำสังข์เสร็จแล้ว	อธิษฐาน
เสี่ยงจับผ้าในพาน	จีบตั้ง
ตามจารีตโบราณ	หยิบหนึ่ง นุ่งเฮย
ผืนหนึ่งผืนใดทั้ง	โลกล้วนทำนา
เสร็จแล้วจึงย่างเยื้อง	จรลี มานา
ขุนเกษตรจูงคาวี	คู่ได้
เข้าเทียมแอกงอนศรี	ชัยฤกษ์
พราหมณ์ส่งหางไถให้	ประตักต้อนโคเดิน
ทวิชชาตินำน่าขู้	เป่าสังข์
พิณพาทย์ประโคมดัง	ลั่นฆ้อง
ราชบัณฑิตผู้ขลัง	ปริตรหยาด น้ำเอย
ไถดะสามรอบจ้อง	จรดซ้ำแปรรอย

(สมเด็จเจ้าฟ้ามหามาลา กรมพระยาบำราบปรปักษ์, ๒๕๔๕: ๓๓-๓๔)

จากตัวอย่าง กวีพรรณนารายละเอียดขั้นตอนการประกอบพระราชพิธีจรดพระนังคัลว่า เมื่อกระบวนแห่เคลื่อนมาถึงสนามไถ พระยาแรกนาลงจากเสลี่ยงเข้าไปจุดธูปเทียนบูชาในโรงพิธีพราหมณ์ที่มีผ้าขาวกั้นเป็นวงปิดล้อม เมื่อรดน้ำสังข์เสร็จ จึงอธิษฐานจับผ้านุ่งในพาน ๑ ผืนเป็นการเสี่ยง จากนั้นนุ่งผ้าที่เสี่ยงหยิบได้ทับผ้านุ่งเดิมอีกชั้นหนึ่ง เตรียมออกแรกนา

ขุนเกษตรจูงพระโคคู่เข้าเทียมแอกตั้งริ้วกระบวน พราหมณ์ส่งหางไถและพระแสงปฏักให้พระยาแรกนา หน้ากระบวนมีพราหมณ์เป่าสังข์นำ ๑ คู่ ราชบัณฑิตพรมน้ำพระปริตรลงบนสนามไถ เจ้าพนักงานประโคมแตรสังข์พิณพาทย์ฆ้องชัย เมื่อไถคะครบ ๓ รอบแล้วจึงไถแปรอีก ๓ รอบ

ตัวอย่างตอนหนึ่งในพิธีกติเกบูชาว่า

ราชครูผู้ใหญ่ขึ้น	เกยพลัน
ไม้ห่อผ้าจุ่มน้ำมัน	บาตรแก้ว
จุดเพลิงพุ่งทิศตะวัน	ออกก่อน แลพ่อ
พุ่งครบสี่ทิศแล้ว	ปักตั้งบัพโต
ที่หนึ่งเสร็จจึ่งขึ้น	ที่สอง
ทำวิธีทำนอง	ดั่งนั้น
เสร็จแล้วที่สามรอง	ทำดุจ กันนา
พุ่งยอดบัพโตครั้น	ครบสิ้นสามเกย
เสร็จจึ่งสวดเข้าตอก	ในสถาน
พราหมณ์สี่ตนนักงาน	สวดแจ้ว
ข้าวตอกจัดตั้งพาน	พราหมณ์หนึ่ง ชูนา
ยกอุหลุบจบแล้ว	แจกให้ชาวชน
บาตรแก้วนั้นจุดไว้	สามรา ตรีเฮย
คอยรับพระศิวา	กฤษณเจ้า
พระองค์จักเสด็จมา	เยียนโลก
ได้ประชุมเทพท้าว	ถีบโล้ขดานโยน

(สมเด็จเจ้าฟ้ามหามาลา กรมพระยาบำราบปรปักษ์, ๒๕๔๕: ๑๐๒-๑๐๓)

จากตัวอย่าง กวีพรรณนาขั้นตอนการประกอบพิธีกติเกบูชาว่า เวลาค่ำพราหมณ์บูชาไม้เทพทัณฑ์และบาตรแก้ว ราชบัณฑิตเอาปลายไม้เทพทัณฑ์ที่หุ้มผ้าชุบน้ำมันจุดไฟพุ่งไปที่บัพโตทั้ง ๔ ทิศ โดยพุ่งไปทางทิศตะวันออกก่อน พุ่งเกยที่ ๑ แล้วเกยที่ ๒ ที่ ๓ ต่อไปจนครบทั้ง ๓ เกย เป็นไม้ ๑๒ อัน แล้วตามเพลิงในบาตรแก้วไว้อีก ๓ คืน เมื่อพุ่งไม้แล้วกลับเข้าไปสวดบูชาข้าวตอก

๔.๒ การพรรณนารายละเอียดของการจัดเตรียมสิ่งของ และสถานที่ในการประกอบพระราชพิธี ดังตัวอย่างตอนหนึ่งในพระราชพิธีพรุณศาสตร์ว่า

พลับพลานั้นแต่งตั้ง เตียงมณ ฑลเอย
เสาพิดานดาดบน เศวตล้วน
เชิญพระเรื่องขอฝน ออกหมด นาพ่อ
อีกเครื่องพิธีถ้วน บาตรน้ำกำคา

ขุดสระสี่เหลี่ยมกว้าง เพียงวา
ลึกแต่ศอกตำรา ว่าไว้
ปากสูงศอกหนึ่งปรา กฎแน่
ราชวัติฉัตรธงให้ รอบทั้งสี่มุม

พระสุภูตินั้นนั่ง แหงนหงาย
ท้องใหญ่ครามทากาย ก่ำปื้อ
หน้าสดสุกแสงฉาย เสนแสด ทาเฮย
พิงฝั่งสระสมาธิ์ตื้อ เนตรตั้งโพยมบน

โลกบาลกับนาคไว้ สี่ทิศ ในนา
ตรีเนตรสิงสถิต กึ่งนั้น
ปลาช่อนใหญ่วิจิตร อีกรูป หนึ่งเฮย
ปลาเต่ากุ้งปูนปั้น หลากล้วนวางราย

(สมเด็จเจ้าฟ้ามหามาลา กรมพระยาบำราบปรปักษ์, ๒๕๔๕: ๔๖-๔๗)

จากตัวอย่าง กวีพรรณนารายละเอียดของการจัดเตรียมสิ่งของ และสถานที่ในการพระราชพิธีพรุณศาสตร์อย่างละเอียด คือ เริ่มต้นปลูกพลับพลาตั้งเตียงมณฑล ดาดเสาและเพดานด้วยผ้าขาว เชิญพระพุทธรูปสำหรับพิธีขอฝนทั้งหมดออกมาตั้ง พร้อมด้วยบาตรใส่น้ำ และมัดหญ้าคา ให้ขุดสระสี่หลี่ยมกว้าง ๔ ศอก ยาว ๔ ศอก ลึก ๑ ศอก พูนดินเป็นคันรอบ สูง ๑ ศอก ปักราชวัติ ฉัตร ธง รอบทั้ง ๔ มุม ปั้นพระสุภูตินั่งริมฝั่งสระ ตัวทาสีคราม หน้าทาเสนสีแดง นั่งขัดสมาธิแหงนหน้าดูฟ้า มุมสระทั้ง ๔ ทิศ มีนาคมุมละตัว โลกบาลมุมละองค์ ที่กลางสระมีรูปพระอินทร์ กับมีปลาช่อนใหญ่และบริวาร มีปลา เต่า กุ้ง ปู วางอยู่เรียงราย

ตัวอย่างตอนหนึ่งในการพระราชกุศลกวนข้าวมธุปายาสว่า

ดุสิดาปราสาทไว้	พิธีสงฆ์
พระแท่นตรงมุขตะวัน	ออกตั้ง
เครื่องยุทธอีกเครื่องทรง	กับพระ เต้านา
เชิญพระชัยถ้วนทั้ง	สี่แล้วหนึ่งเติม
ฝ่ายมุขตะวันตกตั้ง	เตียงทอง
รวมจัดล้วนสิ่งของ	เรียบไว้
เครื่องปายาสทั้งผอง	ประจุขวด โหลแฮ
ถุงเศวตหุ้มปากให้	จัดตั้งเต็มเตียง
สายสิญจน์วงรอบทั้ง	สองเตียง
ตั้งโต๊ะจีนแอบเคียง	ค่างนั้น
เครื่องตั้งจัดพร้อมเพรียง	ล้วนหยก เลิศนา
เร่งรีบขนจัดครั้น	บ่ายแล้วเสร็จดี

(สมเด็จเจ้าฟ้ามหามาลา กรมพระยาบำราบปรปักษ์, ๒๕๔๕: ๕๓)

จากตัวอย่าง กวีพรรณนาการจัดเตรียมสถานที่เพื่อประกอบการพระราชกุศลกวนข้าวมธุปายาสว่า พระแท่นด้านมุขตะวันออกของพระที่นั่งดุสิตมหาปราสาทตั้งเครื่องยุทโธปกรณ์ เครื่องทรง พระเต้า กับพระชัยทั้ง ๕ รัชกาล มุขด้านตะวันตกตั้งเตียงทองจัดวางเครื่องปายาส บรรจุขวดโหล มีผ้าขาวหุ้มปากขวดไว้เต็มเตียง มีสายสิญจน์วงรอบทั้ง ๒ เตียง ข้างเตียงทองตั้งโต๊ะจีนวางเครื่องตั้งทำจากหยก

๔.๓ การพรรณนาการแต่งกายในพระราชพิธี ดังตัวอย่างตอนหนึ่งในพระราชพิธีถวายผ้าพระกฐินทางสถลมารคว่า

พระยาเคียงนั้นได้สิบ	สองสม
เกณฑ์เก็บจางวางกรม	ทั่วได้
สอดสนับเพลาถม	ปักยก ทองเอย
เข้มขาบอย่างน้อยให้	นอกซ้อนครุยกรอง

มหาดเล็กสิบหกให้ แต่งอินทร์ พรหมเอย
เข้มขาบเสื้อเฉิดฉิน เทริดกั้ง
ผ้าลายนุ่งทรงข้าวบิณฑ์ สอดสนับ เพลานา
ถือพุ่มมาศปรักตั้ง นอกริ้วเรียบเคียง

บังพระสูรย์พระกลดนั้น ภูษา มาลา
เชิญเชิดบังแสงอา ทิตย์คล้อย
พัดโบกอภิรมย์มา อยู่กวัด ไกวพ่อ
ลายนุ่งเสื้ออย่างน้อย นอกใช้ขาวครุย

(สมเด็จเจ้าฟ้ามหามาลา กรมพระยาบำราบปรปักษ์, ๒๕๔๕: ๖๑)

จากตัวอย่าง กวีพรรณนาการแต่งกายของทหารในกระบวนพยุหยาตราถวายผ้าพระกฐินทางสถลมารคว่า พระยาเคียง ๑๒ คน นุ่งสนับเพลาผ้าถมปักยกทอง สวมเสื้ออย่างน้อยผ้าเข้มขาบ ซ้อนด้านนอกด้วยเสื้อครุยกรอง มหาดเล็ก ๑๖ คน แต่งเป็นอินทร์ พรหม สวมเสื้อเข้มขาบ นุ่งผ้าลายพุ่มข้าวบิณฑ์ ทับบนกางเกง ถือพุ่มเงิน พุ่มทอง ภูษามาลาเชิญบังพระสูรย์พระกลด พัดโบก อภิรมย์ นุ่งผ้าลาย สวมเสื้ออย่างน้อย สวมเสื้อครุยสีขาวทับ

ตัวอย่างตอนหนึ่งในพระราชพิธีตรียัมพวาย ตรีปาวายว่า

คนร้อยแปดสิบได้ แจงจัด
ขุนหมื่นเป็นสารวัตร หว่างริ้ว
สวมสนอบอัตลัด เพราะเพริศ
ผ้าโพกจีบพลิกพลิ้ว นับได้สิบแปดคน

บโทนสามร้อยยืด ยาวหลาย
ดาบฝักเหล็กสอดสะพาย แน่นแฟ้น
ตาโถงนุ่งผ้าลาย ริ้วคาด เอวเอย
เสื้อสอดปัศตูแม้น หมดล้วนแดงเดียว

ขุนหมื่นสองร้อยแต่ง ตนหมด
เสื้อต่างสีเต็มยศ อย่างน้อย
นุ่งไหมม่วงสุกสด โพกขลิบ ทองเฮย
กระบี่ฝักทองเหลืองห้อย เหมาะแม้นทหารหาญ

สารวัตรขุนหมื่นห้า สิบนาย
นุ่งยกตกแต่งกาย ทุกผู้
เสื้อเข้มขาบสวมสะพาย กระบี่ฝัก เงินเอย
โพกขลิบเดินหว่างรู้ เรียบริ้วเรียงเสมอ

(สมเด็จเจ้าฟ้ามหามาลา กรมพระยาบำราบปรปักษ์, ๒๕๔๕: ๑๒๑-๑๒๒)

จากตัวอย่าง กวีพรรณนารายละเอียดการแต่งกายทหารในกระบวนแห่พระยายืนชิงช้าว่า สารวัตร ๑๘ คน สวมเสื้ออัตลัดโพกผ้า บโทน ๓๐๐ คน นุ่งผ้าตาโถงคาดผ้าลายริ้ว เสื้อปัศตูแดง ปัศตูเขียว สะพายกระบี่เหล็ก ขุนหมื่น ๒๐๐ คน สวมเสื้ออย่างน้อยผ้าแพรสีต่างๆ นุ่งผ้าม่วง โพกแพรขลิบทอง สะพายกระบี่ฝักทองเหลือง สารวัตรขุนหมื่น ๕๐ คน นุ่งผ้ายก สวมเสื้อเข้มขาบ โพกผ้าแพรขลิบทอง สะพายกระบี่ฝักเงิน

๔.๕ การพรรณนาอาการเคลื่อนไหวของสรรพสิ่ง คือการสร้างภาพเคลื่อนไหวของสรรพสิ่ง เช่น กิริยาอาการและท่าทางของคนและสัตว์ อาการของสิ่งต่างๆ ตามธรรมชาติ หรือภาพสวยงามที่สายตามองเห็น โดยใช้ระดับเสียงสูงต่ำ ลีลา และท่วงทำนองของกลุ่มคำที่จัดวางเป็นวรรคตอนให้ผู้อ่านเห็นภาพที่มีชีวิต และสัมผัสได้ถึงบรรยากาศ อารมณ์ ในขณะเวลานั้น ดังตัวอย่าง

๔.๕.๑ การพายเรือของฝีพายเรือพระที่นั่ง

...พายหนักลงเล่มตั้ง หน่วงน้าวแข่งแข็ง

(สมเด็จเจ้าฟ้ามหามาลา กรมพระยาบำราบปรปักษ์, ๒๕๔๕: ๗๔)

...พายเร่งหนักแรงย้าย หน่วงน้าวยาวเผิน

(สมเด็จเจ้าฟ้ามหามาลา กรมพระยาบำราบปรปักษ์, ๒๕๔๕: ๗๔)

...พลเพียบพายหน่วงน้าว แข่งบ้างลางแซง

(สมเด็จเจ้าฟ้ามหามาลา กรมพระยาบำราบปรปักษ์, ๒๕๔๕: ๗๖)

...พายเพียบจรดจ้วงจ้ำ แทรกซ้อนร่อนกาย

(สมเด็จเจ้าฟ้ามหามาลา กรมพระยาบำราบปรปักษ์, ๒๕๔๕: ๗๗)

...พายจรดต้นบทร้อย รับซ้ำกรายพาย

(สมเด็จเจ้าฟ้ามหามาลา กรมพระยาบำราบปรปักษ์, ๒๕๔๕: ๗๗)

...พายพ่อพายเปิดแล้ จรดเส้ายาวเยอว

(สมเด็จเจ้าฟ้ามหามาลา กรมพระยาบำราบปรปักษ์, ๒๕๔๕: ๗๗)

...น่าพัดคัดฉากง้าง งัดท้ายพายตรง

(สมเด็จเจ้าฟ้ามหามาลา กรมพระยาบำราบปรปักษ์, ๒๕๔๕: ๗๘)

...เรือที่นั่งหนักโน้มน้าว หน่วงพลิ้วพายทอง

(สมเด็จเจ้าฟ้ามหามาลา กรมพระยาบำราบปรปักษ์, ๒๕๔๕: ๗๘)

...พายหนักเร่งพายจ้ำ รีบร้อนเร็วไป

(สมเด็จเจ้าฟ้ามหามาลา กรมพระยาบำราบปรปักษ์, ๒๕๔๕: ๙๔)

๔.๕.๒ กิริยาอาการและท่าทางของคน

เดินหาบยาบยาบย้าย รายเรียง

สำรับคาวหวานเคียง คู่กั้น

เป็นตอนห่อนถุ้งเถียง สับเปลี่ยน ได้เลย

ใครก็ใครนั่นนั้น นี่โน้นเนื่องแนว

(สมเด็จเจ้าฟ้ามหามาลา กรมพระยาบำราบปรปักษ์, ๒๕๔๕: ๔๐)

บ่าวขุนนางนั่งแน่นจ้อง คอยรับ
ข้าหม่อมเจ้า**ตะครุบตะครับ** **แย่งปล้ำ**
ถองทุบอึกอุบอับ **เอะอะ อึง**เอ
โคลนเปรอะ**เลอะละพล้ำ** **พลาดล้มจมโคลน**

(สมเด็จเจ้าฟ้ามหามาลา กรมพระยาบำราบปรปักษ์, ๒๕๔๕: ๔๓)

ถับทหารมหาดเล็กล้วน ผู้ดี
นุ่งม่วงหมดเสื้อสี ขาบล้วน
คันชีพคาดกรครวี ปืนเหมาะ มั่นนา
เดินเหย่าเท้าถูกถ้วน ลาศด้าวปฤษฎางค์

(สมเด็จเจ้าฟ้ามหามาลา กรมพระยาบำราบปรปักษ์, ๒๕๔๕: ๖๒)

๔.๕.๓ กิริยาอาการและท่าทางของสัตว์

กรมม้าจูงอัศวต้น ตำเนิน แห่เอย
ล้วนวิจิตรพิศพื้นเพลิน เลิศล้ำ
เขียวขาวผ่านแดงเดิน ดำหมอก เหลืองนา
ย่างเหยาะยกย่ำย้ำ **ย่อย้ายยืนโยน**

(สมเด็จเจ้าฟ้ามหามาลา กรมพระยาบำราบปรปักษ์, ๒๕๔๕: ๒๖)

ช้างใดได้ล่างแล้ว เดียงถนัด
บน**เริดเงยหงายขัด** **กดแก้**
ลากคว่ำเหวี่ยงเปลื้องสลัด ลงต่ำ
ช้างอยู่บนกลับแพ้ ปากร้องแปร๋แปร๋น

(สมเด็จเจ้าฟ้ามหามาลา กรมพระยาบำราบปรปักษ์, ๒๕๔๕: ๒๖)

ม้าเทศที่นั่งต้น จูงตาม
ผูกเครื่องกุดั่นงาม สี่ม้า
ล้วนม้าระวางนาม ปรากฏ มีเฮย
จูงเหยาะแย่งแยกถ้า หนึ่งม้าสี่ตาม

(สมเด็จเจ้าฟ้ามหามาลา กรมพระยาบำราบปรปักษ์, ๒๕๔๕: ๖๒)

๔.๕.๔ อาการของสิ่งต่างๆ ตามธรรมชาติ

ยี่สิบอาวาสให้ เทศนา
ถวายธูปเทียนจีวรา กระจาดด้วย
ข้าเจ้าต่างกรมมา ขนส่ง วัดเฮย
ธงปรุปักยาบย้วย โยกย้อยลอยลม

(สมเด็จเจ้าฟ้ามหามาลา กรมพระยาบำราบปรปักษ์, ๒๕๔๕: ๓๗)

ตำรวจนั่งท้ายเทิด ธงสาม ชายนา
โพกขลิบเสื้อสวมงาม ดอกริ้ว
ลงลำละคนตาม ตำแหน่ง นาพ่อ
วายุพัดธงพลิ้ว พลิกเฟื้อยสะบัดชาย

(สมเด็จเจ้าฟ้ามหามาลา กรมพระยาบำราบปรปักษ์, ๒๕๔๕: ๗๐)

หลายลำหลายคู่เข้า เคียงงาม
ลอยเรียบล่องชลตาม ขนัดริ้ว
พลพายจดจ้องจาม จ้วงเปิด โปรยเฮย
ธงปักลมปัดพลิ้ว พลิกย้ายชายกระพือ

(สมเด็จเจ้าฟ้ามหามาลา กรมพระยาบำราบปรปักษ์, ๒๕๔๕: ๙๖)

๔.๖ การพรรณนาธรรมชาติ

ฝนปลายปรายตกซ้ำ ส่งฤดู ฝนเฮย
โปรยประพร่ำพรูพรม ดอกข้าว
ลมพัดพัดหลวงชู ใจชื่น
เย็นเมื่อยามรุ่งเช้า จวบแจ้งอรุณเรือง

รินรินหอมกลิ่นข้าว น้ำนม
ยามเมื่อฝนหยุดลม เรื่อยริ้ว
รื่นรื่นชื่นอารมณ์ ชมเมล็ด ข้าวเอย
ต้นสะบัดใบพลิกพลิ้ว อ่อนค้อมคอรวง

ภาสกรจรแจ่มแจ้ง เรืองรอง
เรื่อเรื่อส่งแสงทอง เถือกฟ้า
รินรินกลิ่นละออง บุปผชาติ
วายุพัดชายช้า ชื่นเช้าชูเชวง

กมุทโกเมศแย้ม กลีบขยาย
บานเบิกรับสุริยฉาย ส่องต้อง
บ้างโรยร่วงกระจาย กลีบกลาด เกลื่อนเอย
แมลงภู่เวียนวู่ร้อง แทรกเคล้าเคยชิม

นานาทวิชชาติล้วน หลากพรรณ
ตื่นเพรียกเรียกหากัน จ่อจ้อ
บินว่อนร่อนผาดผัน หาเหยื่อ กินแฮ
บ้างคาบคืนป้อนป้อ ลูกน้อยเนานอน

แขวกกระสาหาที่เร้น บังตา
ยางย่องจ้องจิกปลา คาบเคี้ยว
ทุงทองล่องลอยมา ริมฝั่ง
ออกแอบจับปูเปี้ยว เป็ดน้ำนางนวล

ภานุมาศตราดจรัสจ้า ยามสาย
ส่องจับสายชลพราย พร่างแพร้ว
น้ำไหลเมื่อลมชาย กระฉอก ฉ่าเฮย
ยับยับยลกลแก้ว แตกเต้นฝอยฟอง

(สมเด็จเจ้าฟ้ามหามาลา กรมพระยาบำราบปรปักษ์, ๒๕๔๕: ๑๐๙-๑๑๐)

จากตัวอย่าง กวีพรรณนาภาพธรรมชาติในฤดูปลายฝนต้นหนาวไว้ว่า ฝนปลายฤดูได้ตกลงมาโปรยปรายดอกข้าว ลมหนาวพัดมาเยือกเย็นยามรุ่งเช้า พัดต้นข้าวอ่อนระเนน และพัดพากลิ่นหอมของน้ำนมข้าว และกลิ่นหอมของดอกไม้มาด้วย ดอกบัวบานกลีบรับแสงแรกอาทิตย์ มีแมลงภู่บินมาเวียนวนชิมเกสรดอกบัว นกนานาพรรณต่างเพรียกร้องหากันและบินไปคาบเหยื่อมาป้อนลูกในรัง นกแขวก นกกระสา นกยาง จ้องจิกกินปลา นกกระทุงทองแอบจับปูเปี้ยวกินเป็นอาหาร แสงอาทิตย์ยามสายส่องจับสายน้ำเป็นประกายระยิบเหมือนแก้ว

การพรรณนาสิ่งของ สถานที่ การแต่งกาย ลำดับขั้นตอนในพระราชพิธี พรรณนาความเคลื่อนไหวของสรรพสิ่ง และการพรรณนาธรรมชาติ ในเรื่องนี้มีวิธีการพรรณนาอย่างละเอียด เป็นการใช้โวหารของกวีที่ทำให้ผู้อ่านเข้าใจเนื้อความได้ครบถ้วน และเกิดจินตภาพอย่างชัดเจน

๕. เนื้อหา

วรรณคดีเป็นสิ่งที่มนุษย์สร้างสรรค์ขึ้นจากความคิดและอารมณ์ โดยสื่อความคิดที่ต้องการถ่ายทอดผ่านทางภาษาที่มีวรรณศิลป์ คุณค่าที่ผู้อ่านได้รับมี ๒ ลักษณะ คือ คุณค่าทางวรรณศิลป์ เป็นอารมณ์สุนทรีย์อันเกิดจากถ้อยคำสำนวนโวหารที่ไพเราะสละสลวยของวรรณคดีเอง และคุณค่าทางปัญญา อันเกิดจากความรู้ความคิด คติธรรม โลกทัศน์ ความเชื่อที่สอดแทรกในเนื้อเรื่อง

โคลงพระราชพิธีทวาทศมาสมีเนื้อหาเกี่ยวกับการพระราชพิธีต่างๆ สำหรับพระนคร มีการวางโครงเรื่องในลักษณะของวรรณคดียอพระเกียรติ คือ เริ่มต้นด้วยบทประณามพจน์ กล่าวถึงความสมบูรณ์พูนสุขของบ้านเมืองอันเกิดจากพระบรมเดชานุภาพ และพระบุญญาบารมีของกษัตริย์ ความสงบร่มเย็นของบ้านเมืองนี้ส่งผลให้เกิดประเพณี พิธีกรรม และงานเทศกาลต่างๆ ขึ้น ปรากฏในเนื้อเรื่องดังนี้

ต่างคนต่างแซ่ซ้อง สรรเสริญ
กรุงเทพเกิดจำเริญ เฟื่องฟื้น
สร่างทุกข์สุขใจเพลิน เปรมปริ่ม
การนักเลงเครงครื้น หุ่นงิ้วละครหนัง

(สมเด็จเจ้าฟ้ามหามาลา กรมพระยาบำราบปรปักษ์, ๒๕๔๕: ๒๓)

นอกจากนี้ ในยามที่บ้านเมืองเกิดภาวะที่ฝนไม่ตกต้องตามฤดูกาล เมื่อพระมหากษัตริย์ทรงประกอบพระราชพิธีพรุณศาสตร์ ฝนก็ตกลงมาตามพระราชประสงค์ ดังปรากฏโคลงว่า

เดชะอำนาจด้วย บารมี
ทรงธิษฐานสัตยวาที ต่อตั้ง
กอบคุณพระรัตนศรี ล้ำเลิศ
คุณเวทไตรเพททั้ง สัตยผู้พยายาม

วลาหกแลเทพท้าว ทั้งหลาย
ต่างไม่นิ่งดูดาย อยู่ได้
บันดาลพรุณสาย ฝนสาด ลงเฮย
อากาศกลกาลไข้ มืดกลุ้มเกลื่อนบัง

(สมเด็จเจ้าฟ้ามหามาลา กรมพระยาบำราบปรปักษ์, ๒๕๔๕: ๕๐)

ประชาชนต่างมีความรู้สึกสำนึกในพระมหากรุณาธิคุณว่าการที่บ้านเมืองสงบร่มเย็น และเกิดความอุดมสมบูรณ์เช่นนี้ ไม่ได้เกิดขึ้นเองตามธรรมชาติหรือตามวาระฤดูกาล แต่เป็นเพราะพระบุญญาธิการของพระมหากษัตริย์ กวีทรงเน้นความรู้สึกนี้หลายครั้ง ปรากฏในโคลงว่า

...เฉลิมพระยศทั่วทั้ง แผ่นหล้าแหล่งสยาม

(สมเด็จเจ้าฟ้ามหามาลา กรมพระยาบำราบปรปักษ์, ๒๕๔๕: ๗๙)

...ยอพระเกียรติเกริกก้อง นบนิ้วถวายพร

(สมเด็จเจ้าฟ้ามหามาลา กรมพระยาบำราบปรปักษ์, ๒๕๔๕: ๗๙)

กล่าวถึงเนื้อหาของโคลง กวีได้พรรณนาเนื้อความอย่างละเอียด ผ่านศิลปะการใช้ถ้อยคำ การกลั่นกรองอารมณ์ ศิลปะการใช้จินตภาพ ศิลปะการพรรณนา และศิลปะการใช้โวหาร ซึ่งล้วนทำให้อารมณ์และความรู้สึกนึกคิดในเรื่องที่แต่งเด่นชัดขึ้นมา ทำให้โคลงเรื่องนี้มีคุณค่าทางวรรณศิลป์อย่างครบถ้วน อีกประการหนึ่งคือเนื้อหาของเรื่องทำให้เกิดปัญญาผู้อ่านสามารถนำความรู้ในเรื่องการพระราชพิธีไปใช้ได้ เพราะกวีได้พรรณนาการพระราชพิธีอย่างละเอียด ทั้งวันเวลา การจัดเตรียมสิ่งของ สถานที่ การแต่งกาย และลำดับขั้นตอนในพระราชพิธี โดยเฉพาะอย่างยิ่งโคลงพระราชพิธีทวาทศมาสนี้ เป็นเสมือนสะพานเชื่อมระหว่าง "สยามเก่า" คือ สมัยรัตนโกสินทร์ตอนต้นซึ่งเป็นยุคฟื้นฟูวัฒนธรรมอยุธยาสำหรับอาณาจักรใหม่ "สยามใหม่" คือ สมัยที่พระบาทสมเด็จพระจุลจอมเกล้าเจ้าอยู่หัว ทรงเปิดรับอารยธรรมจากโลกตะวันตกมาปรับปรุงบ้านเมืองให้ทันสมัยทัดเทียมนานาอารยประเทศ เห็นได้จากสภาพบ้านเมือง เครื่องแต่งกาย อาวุธยุทโปกรณ์ หรือการแบ่งส่วนราชการ ที่เกิดขึ้นใหม่ในรัชสมัยของพระองค์ และภาพพระราชพิธีที่สืบเนื่องมาแต่ครั้งอยุธยา ซึ่งมีตำราพระราชพิธีสืบทอดมาถึงช่วงเวลาที่ทรงพระนิพนธ์โคลงเรื่องนี้ เพราะมีการกล่าวอ้างไว้เสมอ ดังปรากฏในโคลงว่า

...ตำรับอ้างละเอียดแล้ว อยากรู้ดูบรรณ

(สมเด็จเจ้าฟ้ามหามาลา กรมพระยาบำราบปรปักษ์, ๒๕๔๕: ๔๗)

ตำหรับหนึ่งออกอ้าง อาทิตย์

(สมเด็จเจ้าฟ้ามหามาลา กรมพระยาบำราบปรปักษ์, ๒๕๔๕: ๘๖)

ของเก่าเพียงเท่านี้ หมดขบวน

(สมเด็จเจ้าฟ้ามหามาลา กรมพระยาบำราบปรปักษ์, ๒๕๔๕: ๑๒๔)

เรื่องนี้ทำให้ได้ข้อคิดในการดำเนินชีวิต จากประสบการณ์การมองเห็นโลกอย่างลึกซึ้งแยบคายของกวี ดังตัวอย่างที่กวีกล่าวเปรียบเทียบการเทศน์มหาชาติซึ่งเป็นวิชาหากินอย่างหนึ่งของพระสงฆ์ว่า การที่ต้องฝึกฝนต้องพยายามฝึกฝนการเทศน์ของตนอย่างหนักเพื่อที่จะเทศน์แข่งขันกับพระสงฆ์รูปอื่นๆ นั้น เหมือนกับไก่เมื่อแรกสอนบินที่มุ่งจะลองปีกของตนกับไก่ตัวอื่นๆ เพราะต้องการจะเป็นจ่าฝูง ส่วนพระสงฆ์นั้นต้องการเป็นพระนักเทศน์เพราะประสงค์ลาภสักการะอันมหาศาลเมื่อเป็นพระนักเทศน์ที่มีลูกศิษย์มาก

สมเด็จพระเจ้าบรมวงศ์เธอ เจ้าฟ้ามหามาลา กรมพระยาบำราบปรปักษ์ ทรงใช้ภาษาที่งดงามสร้างเนื้อหาจากความรู้โบราณได้อย่างละเอียดถี่ถ้วน ทำให้โคลงเรื่องนี้มีลักษณะเป็นวรรณคดีที่มีวรรณศิลป์

คุณค่าในฐานะที่เป็นบันทึกประวัติศาสตร์

โคลงพระราชพิธีทวาทศมาส มีเนื้อหาร่วมสมัยกับกวี และข้อมูลที่นำมาแต่งเป็นประสบการณ์จริงของกวีหรือเป็นข้อมูลจากเอกสารที่มีมาก่อน จึงมีคุณค่าในฐานะเป็นบันทึกทางประวัติศาสตร์ ตัวอย่างเรื่องที่เป็นบันทึกประวัติศาสตร์ มีดังนี้

๑. เรื่องพระบาทสมเด็จพระจุลจอมเกล้าเจ้าอยู่หัวเป็นพระมหากษัตริย์ไทยพระองค์แรกที่เสด็จไปต่างประเทศโดยมิได้เนื่องกับพระราชสงคราม เพราะสมัยก่อนหน้านั้นพระมหากษัตริย์ไทยจะเสด็จออกนอกพระนครเพื่อกระทำศึกสงครามทั้งสิ้น ในโคลงพระราชพิธีทวาทศมาสกล่าวไว้ดังนี้

สมเด็จบรมนาถเจ้า จอมสยาม ก่อนนา
เสด็จนอกพระนครขาม เศิกไส้
เกิดการราชสงคราม จึ่งยก พยุห์เฮย
ผิบ่นั้นห่อนได้ ยาตรด้าวใดดล

(สมเด็จเจ้าฟ้ามหามาลา กรมพระยาบำราบปรปักษ์, ๒๕๔๕: ๒๒)

ตั้งแต่สมัยอยุธยาจนถึงสมัยต้นรัตนโกสินทร์ พระมหากษัตริย์ทุกพระองค์ที่เสด็จออกนอกพระนคร ล้วนแล้วแต่ไปเพื่อการพระราชสงครามทั้งสิ้น สุเนตร ชุตินธรานนท์ (๒๕๔๔: ๑๙๗) อธิบายว่า

> ...นับแต่สมัยอยุธยาสืบมาเป็นอย่างช้า พระมหากษัตริย์สยามจะเสด็จออกนอกขอบขัณฑสีมาอาณาจักรก็ต่อเมื่อมีพระราชสงครามติดพัน ดังมีหลักฐานปรากฏในพงศาวดารกรุงเก่าฉบับหลวงประเสริฐอักษรนิติ์ ซึ่งสมเด็จพระนารายณ์มีรับสั่งให้เรียบเรียงขึ้นในปี พ.ศ. ๒๒๒๓ การเสด็จออกทำสงครามนอกราชอาณาจักรของกษัตริย์สยามก็คือการแผ่พระบรมเดชานุภาพเยี่ยงพระเจ้าจักรพรรดิราชแห่งชมพูทวีป โดยอาศัยกำลังรบออกสู่แว่นแคว้นหรือบ้านเมืองที่เจ้าผู้ครองแข็งข้อมิยอมโอนอ่อนสวามิภักดิ์ หรือยกย่องกษัตริย์

สยามในฐานะราชาธิราช (King of Kings) และราชธานีสยามในฐานะศูนย์กลางแห่งจักรวาล หลักฐานในพระราชพงศาวดารระบุถึงราชการสงครามที่ผู้ครองอยุธยา ธนบุรี และกรุงเทพฯ นำกำลังล่วงเข้าไปในกัมพูชาประเทศและล้านช้างอันเป็นบ้านเมืองที่ถูกนับเนื่องเป็นประเทศราชในมณฑลอำนาจ (Mandala) ของกษัตริย์สยามอยู่บ่อยครั้ง...

พระราชพงศาวดารกรุงรัตนโกสินทร์ รัชกาลที่ ๑ ของเจ้าพระยาทิพากรวงศ์ (ขำ บุนนาค)(๒๕๔๕) กล่าวถึงพระราชกรณียกิจพระบาทสมเด็จพระพุทธยอดฟ้าจุฬาโลกมหาราช ในการเสด็จออกไปทำศึกนอกพระนครไว้ว่า ได้เสด็จพระราชดำเนินยกทัพหลวงจากกรุงเทพไปตีเมืองทวาย ในวันเสาร์ เดือนยี่ ขึ้น ๕ ค่ำ เวลา ๓ โมงเช้า ๔ บาท ปีมะแม นพศก จุลศักราช ๑๑๔๙ ตรงกับพุทธศักราช ๒๓๓๐ และเสด็จพระราชดำเนินยกทัพหลวงจากกรุงเทพจะไปตีเมืองพม่า ในปีฉลู เบญจศก จุลศักราช ๑๑๕๕ ตรงกับพุทธศักราช ๒๓๓๖

ในรัชสมัยของพระบาทสมเด็จพระพุทธเลิศหล้านภาลัย พระบาทสมเด็จพระนั่งเกล้าเจ้าอยู่หัว และพระบาทสมเด็จพระจอมเกล้าเจ้าอยู่หัว ไม่มีการเสด็จพระราชดำเนินออกนอกพระนครไปยังต่างประเทศ

ในรัชสมัยของพระบาทสมเด็จพระจุลจอมเกล้าเจ้าอยู่หัว มีการเสด็จพระราชดำเนินออกจากพระนครไปยังประเทศต่างๆ หลายครั้งทั้งใกล้และไกล ปรากฏในโคลงพระราชพิธีทวาทศมาสว่า

พระเสด็จประพาสด้าว	แดนชวา
ประทับสิงคโปร์บุรา	ใหม่สร้าง
ปัตเวีย[๑๓]กับจะมา	รัง[๑๔]เกาะ อีกเอย
เมืองแขกใหญ่น้อยบ้าง	กลับเข้าคืนกรุง
ปัตเวียเมืองแขกขึ้น	ฮอลัน ดานา
กาวะนาเยนรัน	รอบรู้
รับเสด็จแน่นเนืองนันต์	เฉลิมพระ เกียรติเฮย
แหนแห่แด่พระผู้	ร่มเกล้าชาวสยาม

---

[๑๓] ปัจจุบันคือเมืองจาการ์ตา (Jakarta) สาธารณรัฐอินโดนีเซีย

[๑๔] ปัจจุบันคือเมืองเซมารัง (Semarang) สาธารณรัฐอินโดนีเซีย

ปางเสด็จครั้งนั้นเมื่อ ดลปี มะเมียแฮ
เดือนสี่แรมดฤถี ที่ห้า
ศุกรวารอุดมดี ฤกษ์ใหญ่ ยิ่งนา
วันพระเจ้าจอมหล้า เสด็จด้วยขบวนกล

กลับถึงที่นั่งเบื้อง ชลสถาน
จิตรมาสโสรวาร บอกไว้
เวลาบ่ายสี่โมงนาน เศษน่อย หนึ่งนา
แรมสิบเอ็ดค่ำได้ เสด็จขึ้นจากเรือ

(สมเด็จเจ้าฟ้ามหามาลา กรมพระยาบำราบปรปักษ์, ๒๕๔๕: ๒๐)

การเสด็จพระราชดำเนินครั้งนี้เป็นครั้งแรก เสด็จฯ ไปสิงคโปร์ ชวา ออกจากกรุงเทพฯ ในวันที่ ๙ มีนาคม พ.ศ. ๒๔๑๓ และเสด็จฯ กลับถึงกรุงเทพฯ วันที่ ๑๕ เมษายน พ.ศ. ๒๔๑๔

การเสด็จพระราชดำเนินอีกครั้งหนึ่ง ปรากฏในโคลงว่า

พระดำเนินอีกครั้งเมื่อ ภายหลัง อีกพ่อ
สิงคโปร์ปีนัง ร่างกุ้ง
โมระแมง[๑๕]ค่ามไปยัง กรกุ ตา[๑๖]เฮย
ปากอ่าวตรงกลางคุ้ง ทอดได้ถึงเมือง

เสด็จทางสถลมารคด้วย รถกล ไฟนา
ตรงตลอดเตลิดดล แด่นนั้น
ใกล้บรรพตหนึ่งยล ยอดเยี่ยม เมฆแฮ
ชื่อหิมาลัยชั้น ชื่อชี้หิมพานต์

---

[๑๕] คือเมืองมะละแหม่ง สหภาพเมียนมาร์

[๑๖] คือเมืองกัลกัตตา สาธารณรัฐอินเดีย

กลับลงแล้วแยกเลี้ยว ทางจำ เพาะเฮย
อากะรา[๑๗]เบนรี[๑๘]คำ บอกแจ้ง
ลักเนากับเมืองบำ เบ[๑๙]ต่อ มานา
ยังอีกเล็กน้อยแกล้ง หยุดย้ายหลายเมือง

กลับลงนาเวศเบื้อง กรกุตา
แวะปุเก็จ[๒๐]พงา[๒๑] ฟากนี้
เมืองไทร[๒๒]อีกสงขลา เป็นสี่ เมืองพ่อ
กลับคืนกรุงดั่งกี้ ก่อนด้วยเรือกล

ทั้งนี้อังกฤษได้ ว่าการ เมืองนา
ไวสะรอยผู้ชาญ เชี่ยวแกล้ว
เร่งรัดจัดทหาร แหนบาท พระเอย
สมพระเกียรติยศแล้ว แวดล้อมไวระวัง

บุษยมาสสุกรปักษ์ได้ ดฤถี ห้านา
โสรวารมะแมตรี ศกถ้วน
ฤกษ์ยี่สิบสองดี ได้เศษ สี่พ่อ
เสด็จพระดำเนินล้วน เลิศแล้วเรือกล

---

[๑๗] คือเมืองอัครา สาธารณรัฐอินเดีย

[๑๘] คือเมืองเดลฮี สาธารณรัฐอินเดีย

[๑๙] คือเมืองบอมเบย์ สาธารณรัฐอินเดีย

[๒๐] คือจังหวัดภูเก็ต ในปัจจุบัน

[๒๑] คือจังหวัดพังงา ในปัจจุบัน

[๒๒] คือเมืองไทรบุรี เคยอยู่ในการปกครองของไทย

กลับถึงกรุงเทพนั้น วันเสาร์
เช้ากำหนดโมงเนา ครบห้า
เจตรมาสศุกรปักษ์เคา รบเจ็ด ค่ำแฮ
วอกอยู่ตรีศกหน้า เขตต้นศกเถลิง

(สมเด็จเจ้าฟ้ามหามาลา กรมพระยาบำราบปรปักษ์, ๒๕๔๕: ๒๑-๒๒)

การเสด็จพระราชดำเนินเป็นครั้งที่ ๒ นี้ เป็นการเสด็จไปประเทศอินเดีย เสด็จออกจากกรุงเทพฯ ในวันที่ ๑๖ ธันวาคม พ.ศ. ๒๔๑๔ ขากลับได้เสด็จประพาสหัวเมืองฝ่ายทะเลตะวันตก คือ เมืองภูเก็ต เมืองพังงา เมืองไทรบุรี แล้วเสด็จทางสถลมารคจากเมืองไทรบุรี ข้ามแหลมมลายูมาลงเรือพระที่นั่งที่สงขลา กลับถึงกรุงเทพฯ ในวันที่ ๑๖ มีนาคม พ.ศ. ๒๔๑๕

๒. เรื่องการใช้ม้าเทศ ดังปรากฏโคลงว่า

ม้าเทศที่นั่งต้น จูงตาม
ผูกเครื่องกุดั่นงาม สี่ม้า
ล้วนม้าระวางนาม ปรากฏ มีเฮย
จูงเหยาะแย่งแยกถ้า หนึ่งม้าสี่คน

(สมเด็จเจ้าฟ้ามหามาลา กรมพระยาบำราบปรปักษ์, ๒๕๔๕: ๖๒)

การใช้ม้าเทศเป็นม้าต้น มีมาตั้งแต่ครั้งกรุงศรีอยุธยา ในบทเสภาเรื่องขุนช้างขุนแผน (๒๕๔๕: ๓๖๐-๓๖๑) กล่าวถึงตอนที่ขุนแผนเที่ยวเสาะหาซื้อม้าจากเมืองกาญจนบุรี สุพรรณบุรี ราชบุรี จนไปได้ม้าสีหมอกที่เพชรบุรี เป็นม้าที่ติดฝูงม้าหลวงจากต่างประเทศ กลอนเสภาบรรยายว่า

...เอาเงินชั่งห้ามาใส่ไถ้ เที่ยวไปทั่วประเทศเขตขัณฑ์
ไม่ชอบตาหาต่อไปทุกวัน ทั้งราชบุรีสุพรรณเพชรบุรีฯ
จะกล่าวถึงหลวงทรงพลกับพันภาณ พระโองการตรัสใช้ไปตะนาวศรี
ไปตั้งอยู่มะริดเป็นครึ่งปี กับไพร่สามสิบสี่ที่ตามไป
ด้วยหลวงศรีวรข่านไปซื้อม้า ถึงเมืองเทศยังช้าหามาไม่
ต้องรออยู่จนฤดูฝนลมแล่นใบ เรือที่ไปเมืองเทศจึงกลับมา
หลวงศรีได้ม้ามามอบให้ ทั้ง**ม้าเทศ**ม้าไทยหกสิบห้า

อีเหลืองเมืองมะริดพลอยติดมา ผัวมันท่านว่าเป็นม้าน้ำ
มีลูกตัวหนึ่งชื่อสีหมอก มันออกวันเสาร์ขึ้นเก้าค่ำ
ร้ายกาจหนักหนาตาดำ เห็นม้าหลวงข้ามน้ำก็ตามมา...
(ขุนช้างขุนแผน, ๒๕๔๕: ๓๖๐-๓๖๑)

จุฬิศพงศ์ จุฬารัตน์ (๒๕๔๘: ๘) อธิบายเรื่องราวของการใช้ม้าเทศ และการสร้างองค์ความรู้เรื่องม้าเทศของมุสลิมในราชสำนักอยุธยาไว้ว่า

...ม้าเทศที่มักกล่าวถึงในเอกสารหรือวรรณกรรมของสยาม หมายรวมม้าที่มาจากอาหรับ เปอร์เซีย และอินเดีย ซึ่งพ่อค้าแขกนำเข้ามาขายอยู่ตามเมืองท่าในชมพูทวีป เมื่อสยามต้องการใช้จะจัดส่งพนักงานผู้เชี่ยวชาญซึ่งส่วนมากเป็นมุสลิม ไปหาซื้อม้าจากอินเดีย แล้วลำเลียงลงเรือมาพักไว้ที่มะริดหรือตะนาวศรี เมืองท่าการค้าริมอ่าวเบงกอลของสยาม ในสมัยอยุธยา ที่นั่นจะมีพนักงานในกรมพระอัศวราช หรือกรมม้าต้น ทำหน้าที่คัดเลือกม้าสำหรับใช้ในราชการต่อไป... กรมม้าต้นประกอบด้วยกรมย่อยอีก ๔ กรม คือ กรมม้า กรมม้าแซงใน กรมม้าแซงนอก และกรมม้าเกราะทอง กรมม้าทำหน้าที่เป็นเหมือนเสนาธิการและจเรควบคุมดูแลกรมในสังกัด รวมทั้งมี "พันหมอ" คอยดูแลรักษาม้า ประหนึ่งหน่วยสัตวแพทย์ประจำกรม กรมม้าแซงในและกรมม้าแซงนอก ทำหน้าที่เป็นกองทหารร่วมในการถวายอารักขาพระมหากษัตริย์ทั้งในยามศึกและยามเสด็จพระราชดำเนินปกติ หากการปฏิบัติหน้าที่จะต้องขึ้นกับกรมพระตำรวจใน และกรมพระตำรวจนอก เพราะสองกรมนี้มีหน้าที่ถวายอารักขาพระมหากษัตริย์ ส่วนกรมทหารม้าเกราะทองนั้นน่าจะจัดตั้งขึ้นเพื่อประกอบพระอิสริยยศของพระมหากษัตริย์ ทหารม้าจะสวมชุดเกราะสีทอง กรมนี้ยังเป็นส่วนหนึ่งของกรมทหารอาสาที่เรียกว่า "อาสาเกราะทอง" มีความเป็นไปได้ที่กรมทหารม้าเกราะทองพัฒนามาจากกองทหารราชองครักษ์ต่างชาติ...ความต้องการม้าเทศมีสืบมาจนถึงสมัยรัตนโกสินทร์ เห็นได้จากจิตรกรรมรูปม้ามงคลที่ฝาผนังหอพระไตรปิฎกวัดโพธิ์ รวมทั้งตำรามา้ต้นในรัชกาลที่ ๓ แม้แต่วรรณกรรมพื้นบ้านยอดนิยมอย่างมณีพิชัย (แก้วหน้าม้า) หรือขุนช้างขุนแผน ก็ยังสอดแทรกบทบาทของม้าไว้...

วรรณคดีเรื่องหนึ่งในสมัยรัตนโกสินทร์ตอนต้นที่กล่าวถึงเรื่อง "ม้าเทศ" ไว้ คือเรื่องอิเหนา บทพระราชนิพนธ์ในพระบาทสมเด็จพระพุทธเลิศหล้านภาลัย ตอนสียะตราทูลลาไปเที่ยวป่า ดังปรากฏกลอนว่า

...ม้าเอยม้าเทศ สูงสามศอกเศษสีเขียว
พ่วงพีฝีเท้ารัดเรียว เคยขับเคี่ยวเลี้ยวไล่มฤคา
เยื้องอกยกย่องคล่องคล้อย สะบัดย่างใหญ่น้อยเริงร่า
หกหันปั่นป่วนกิริยา เผ่นโผนโจนมากลางพล
ผูกเครื่องกุดั่นดาวมรกต เขียวสดสีจับกับสีขน
สองหูพู่ห้อยจงกล เบาะบนหลังอานตระการตา
ม้าพี่เลี้ยงเคียงข้างม้าที่นั่ง คับคั่งม้าทหารแห่หน้า
ม้ากิดาหยันแซงแข่งมา รีบเร่งอาชาคลาไคล...

(พระบาทสมเด็จพระพุทธเลิศหล้านภาลัย, ๒๕๔๖: ๖๘๐)

อีกตอนหนึ่งคือตอนสังคามาระตาขึ้นเฝ้าท้าวประมอตัน ดังปรากฏโคลงว่า

...ม้าเอยม้าเทศ สูงสามศอกเศษศรีใส
ขนขาวราวกับนุ่นละมุนละไม อกใหญ่หางยาวเท้ารัด
เป็นม้าทวนควรขี่ดีทายาด ร้ายกาจโผนผกชกกัด
เบาะอานพานหน้ากะทัดรัด ห้อยพู่ดูหยัดเยียรยง
ม้าพี่เลี้ยงเคียงม้าพระโฉมฉาย ม้าแห่ริ้วรายงามระหง
กิดาหยันตามม้ารักษาองค์ เทียวธงแห่แหนแน่นไป...

(พระบาทสมเด็จพระพุทธเลิศหล้านภาลัย, ๒๕๔๖: ๘๔๐)

๓. เรื่องรถม้าพระที่นั่ง ดังปรากฏโคลงว่า

อีกรถอย่างยุโรปล้วน แข็งขัน
เครื่องเหล็กเหน็บติดดัน ดีดดิ้น
สินธพเทศเทียมผัน เผ่นผาด ผยองเอย
คนขับขับปล่อยสิ้น สุดเท้าเร็วจร

(สมเด็จเจ้าฟ้ามหามาลา กรมพระยาบำราบปรปักษ์, ๒๕๔๕: ๒๖)

ขบวนเสด็จอย่างหนึ่งนั้น ยังมี
ทรงรถเครื่องเหล็กดี ยุโรปแท้
ม้าเทศหกม้าสี เสมอหมด เหมาะเฮย
เทียมขับควบเหยียดแล้ เรื่อยริ้วฉิวฉุย

(สมเด็จเจ้าฟ้ามหามาลา กรมพระยาบำราบปรปักษ์, ๒๕๔๕: ๖๖)

การนำรถม้าเข้ามาใช้ในเมืองไทยอยู่ในช่วงตอนปลายรัชกาลที่ ๔ ดังปรากฏการเอ่ยถึงเป็นครั้งแรกในพระราชหัตถเลขาของพระบาทสมเด็จพระจอมเกล้าเจ้าอยู่หัว (๒๕๒๑: ๔๘๓) ที่ทรงมีถึงพระยามนตรีสุริยวงศ์ และเจ้าหมื่นสรรเพธภักดี ว่า

> ...จดหมายมายัง พระยามนตรีสุริยวงศ์ราชทูต เจ้าหมื่นสรรเพธภักดีอุปทูต ให้ทราบว่า เมื่อ ณ วันอังคาร ขึ้น ๑๓ ค่ำ เดือน ๑๐ เวลาเย็นมีเหตุบังเกิดขึ้นเป็นที่ตกใจมากในพระบรมมหาราชวังนี้ เวลาบ่ายวันนั้นข้าออกไปดูนาที่ท้องสนามหลวง ตัวข้าขี่ม้าออกไป แต่ลูกข้า ๔ คน คือ ยิ่งเยาวลักษณ์[๒๓] ทักษิณชา[๒๔] โสมาวดี[๒๕] ชายจุฬาลงกรณ์[๒๖] ไปบนรถที่ข้าเคยขี่ ครั้นไปถึงที่ท้องสนามหลวง ลงดูนาที่สวนที่นั้นแล้ว เมื่อกลับมาตัวข้าไปขึ้นรถกับลูก ๔ คน...ลูกข้า ๔ คน นั่งบนที่นั่งเต็มหมดจนไม่มีที่นั่ง ตัวข้าเอาข้างหลังยันเบาะเท้าทั้งสองยันพนักหน้ารถนั่งลอยมา เพราะเข้าของเล็กๆ น้อยๆ ลูกหาประทุกมาเต็มชานหน้ารถ ไม่มีที่นั่งที่ยืน...

---

[๒๓] พระเจ้าบรมวงศ์เธอ พระองค์เจ้ายิ่งเยาวลักษณ์ อรรคราชสุดา ประสูติแต่เจ้าจอมมารดาแพ บุตรีพระสำราญราชหฤทัย (อ้าว) แห่งสกุลธรรมสโรช

[๒๔] พระเจ้าบรมวงศ์เธอ พระองค์เจ้าทักษิณชา นราธิราชบุตรี ประสูติแต่เจ้าจอมมารดาจันทร์ บุตรีพระยาพิพิธสมบัติ (สุข) แห่งสกุลสุขสถิต

[๒๕] พระเจ้าบรมวงศ์เธอ พระองค์เจ้าโสมาวดี ศรีรัตนราชธิดา ประสูติแต่เจ้าจอมมารดาเที่ยง บุตรีพระยาอัพภันตริกามาตย์ (ดิศ) แห่งสกุลโรจนดิศ ในรัชกาลที่ ๕ ได้รับพระราชทานสถาปนาพระยศขึ้นเป็นพระองค์เจ้าต่างกรมฝ่ายใน มีพระนามว่า พระเจ้าบรมวงศ์เธอ กรมหลวงสมรรัตนสิริเชษฐ์

[๒๖] สมเด็จเจ้าฟ้าชายจุฬาลงกรณ์ บดินทรเทพมหามกุฎ บุรุษยรัตนราชรวิวงศ์ วรุตมพงศ์บริพัตร สิริวัฒนาราชกุมาร ประสูติแต่สมเด็จพระเทพศิรินทรา บรมราชินี ในรัชกาลที่ ๔ ปีระกาตรีศก โปรดฯให้สถาปนาขึ้นเป็นกรมหมื่นพิฆเนศวรสุรสังกาศ ในปีเถาะนพศก โปรดฯ ให้เลื่อนขึ้นเป็น กรมขุนพินิตประชานาถ เมื่อพระบรมชนกนาถสวรรคตแล้ว ได้เสด็จเถลิงถวัลยราชสมบัติสืบสันตติวงศ์ มีพระราชพิธีบรมราชาภิเษกครั้งแรกเมื่อวันพุธเดือน ๑๒ แรม ๑๒ ค่ำ ปีมะโรงสัมฤทธิศก จ.ศ. ๑๒๓๐ และมีพระราชพิธีบรมราชาภิเษกครั้งที่ สองเมื่อ วันเสาร์ เดือน ๑๒ แรม ๑๑ ค่ำ ปีระกาเบญจศก จ.ศ. ๑๒๓๕

นอกจากนี้ สมเด็จพระเจ้าบรมวงศ์เธอ กรมพระยาดำรงราชานุภาพ (๒๕๑๖: ๒๘-๒๙) ยังทรงกล่าวถึงรถม้าพระที่นั่งในรัชกาลที่ ๔ ไว้อีกว่า

> ...การเสด็จประพาสของทูลกระหม่อมนั้น บางวันทรงรถในเวลาบ่าย รถพระที่ๆ ทรงในสมัยนั้นเป็นรถ ๒ ล้อมีประทุน อย่างที่เรียกในภาษาอังกฤษว่า Buggy เทียบม้าเดี่ยว บางวันโปรดให้ฉันตามเสด็จขึ้นรถพระที่นั่ง เจ้าพี่ชั้นใหญ่ท่านนั่งสองข้างพระองค์ ฉันนั่งตรงที่ห้อยพระบาท ต้องก้มหลีกสายบังเหียนซึ่งทรงขับม้าอยู่เสมอ...

การที่เริ่มมีรถม้าใช้ในรัชกาลพระบาทสมเด็จพระจอมเกล้าเจ้าอยู่หัวนี้ เป็นเพราะในปลายรัชกาลทรงพระกรุณาโปรดเกล้าให้สร้างถนนขึ้น ๓ สาย คือถนนเจริญกรุง ถนนบำรุงเมือง และถนนเฟื่องนคร เนื่องมาจากกงสุลต่างประเทศเข้าชื่อกันทำเรื่องราวถวายว่าชาวยุโรปเคยขี่รถม้าเที่ยวตากอากาศด้วยความสบาย ไม่มีเจ็บไข้ เมื่อเข้ามาอยู่ในกรุงเทพพระมหานคร ไม่มีถนนหนทางที่จะขี่รถขี่ม้าก็พากันเจ็บไข้เนืองๆ เมื่อทรงทราบก็ทรงเห็นด้วยจึงทรงพระกรุณาโปรดเกล้าให้สร้างขึ้น เจ้าพระยาทิพากรวงศมหาโกษาธิบดี (๒๕๔๘: ๑๖๙) บันทึกไว้ว่า

> ...ครั้นมาถึงเดือน ๓ (พ.ศ. ๒๔๐๔) พวกกงสุลเข้าชื่อกันมีหนังสือถวายว่า ชาวยุโรปเคยขึ้นรถขึ้นขี่ม้าไปเที่ยวตากลมอากาศ ได้ความสบายไม่ใคร่เจ็บไข้ เข้ามาอยู่กรุง ไม่มีถนนหนทางที่จะขี่ม้าไปเที่ยว พากันเจ็บไข้เนืองๆ ได้ทรงทราบหนังสือแล้ว ทรงพระราชดำริเห็นว่า พวกยุโรปเข้ามาอยู่ในกรุงมากขึ้นทุกปีๆ ด้วยประเทศบ้านเมืองเขามีถนนหนทางก็เรียบรื่นสะอาดไปทุกบ้านทุกเมือง บ้านเมืองของเรามีแต่รกเรี้ยว หนทางก็เป็นตรอกเล็กซอกน้อย หนทางใหญ่ก็เปรอะเปื้อนไม่เป็นที่เจริญตา ดูเป็นที่อัปยศแก่ชาวนานาประเทศเขาว่าเข้ามาก็เป็นการเตือนสติ เพื่อจะให้บ้านเมืองงดงามขึ้น จึ่งทรงโปรดเกล้าโปรดกระหม่อมให้ท่านเจ้าพระยาศรีสุริยวงษ[๒๗] ที่สมุหพระกะลาโหมเป็นแม่กอง จึ่งให้พระอินทราธิบดีศรีราชรองเมืองเป็นนายงาน ได้จับการตั้งแต่ ณ วันพุธ เดือน ๓ ขึ้น ๖ ค่ำ ทำทางก่อถนนที่สะพานเหล็กริมบ้านเจ้าเขมรออกไป ๒ สาย...

---

[๒๗] นามเดิมว่า ช่วง บุนนาค เป็นบุตรสมเด็จเจ้าพระยาบรมมหาประยูรวงศ์ (ดิศ บุนนาค) กับท่านผู้หญิงจันทร์ ในรัชกาลที่ ๕ ทรงพระกรุณาโปรดเกล้าฯ เลื่อนเป็นสมเด็จเจ้าพระยาบรมมหาศรีสุริยวงศ์ สำเร็จราชการทั่วทั้งพระราชอาณาจักร

ในสมัยรัชกาลที่ ๕ การใช้รถม้าเริ่มแพร่หลายขึ้น นอกจากการเสด็จส่วนพระองค์เหมือนเมื่อครั้งรัชกาลที่ ๔ แล้ว ยังทรงพระกรุณาโปรดเกล้าให้จัดกระบวนรถม้าพระที่นั่งเป็นกระบวนเสด็จพระราชดำเนินทางสถลมารครูปแบบหนึ่งนอกเหนือจากการทรงพระราชยาน ดังปรากฏในหมายรับสั่งและใบบอกในรัชกาลที่ ๕ (๒๕๑๐: ๒๘) เรื่องการเสด็จพระราชดำเนินทรงทอดกฐิน ว่า

> ...ณ วันที่ ๒๒ ตุลาคม ร.ศ. ๑๑๐ เวลาเช้า ๔ โมง พระบาทสมเด็จพระเจ้าอยู่หัวจะเสด็จฯ ทางสถลมารค แต่เกยพระที่นั่งจักรีมหาปราสาทเป็นกระบวนรถม้าพระที่นั่งออกประตูพิมานไชยศรี, วิเศษไชยศรี เลี้ยวป้อมเผด็จดัษกร ตรงไปตามถนนท้องสนามไชยเลี้ยวถนนหน้าวังสราญรมย์ ไปประทับหน้าวัดราชประดิษฐ์เป็นที่ ๑...

อีกตัวอย่างหนึ่งเป็นการเสด็จพระราชทานผ้าพระกฐินโดยกระบวนรถของพระบาทสมเด็จพระมงกุฎเกล้าเจ้าอยู่หัว เมื่อครั้งยังทรงเป็นสมเด็จพระบรมโอรสาธิราชสยามมกุฎราชกุมาร ในรัชกาลที่ ๕ ดังปรากฏในราชกิจจานุเบกษา (๒๔๔๙: ๘๐๔) ว่า

> ...วันที่ ๒๒ ตุลาคม รัตนโกสินทร ศก ๑๒๕ เวลาบ่าย ๓ โมงเศษ สมเด็จพระบรมโอรสาธิราช ทรงเครื่องครึ่งยศทหารขาว ทรงประดับเครื่องราชอิศริยาภรณ์และเหรียญแล้ว เสด็จทรงรถม้าพระที่นั่งเปนกระบวนทหารม้า ตำรวจ ราชองครักษ์ มหาดเล็กแห่นำและมีพระบรมวงษานุวงษ์ข้าราชการตามเสด็จ...

๔. การพายเรือเที่ยวทุ่งฤดูน้ำหลาก ดังปรากฏโคลงว่า

ชนชายชวนชู้ชื่น	ชูใจ
นัดแนะนำกันไป	ทุ่งท้อง
หญิงชอบผูกอาลัย	แส่สื่อ สนเอย
บ้างก็ชวนพี่น้อง	พวกพ้องเกลอสหาย

(สมเด็จเจ้าฟ้ามหามาลา กรมพระยาบำราบปรปักษ์, ๒๕๔๕: ๑๑๐)

ข้าวปลาหาหอบหิ้ว	ติดไป กินนา
เลี้ยงแต่ตามชอบใจ	พวกพ้อง
นักเลงเล่าตั้งไห	เทดื่ม
ถึงเอ็ดคุยโวก้อง	อวดอ้างสร่างตน

ยังอีกพวกหนึ่งนั้น มั่งมี
นุ่งห่มพอสมสี หมดหน้า
แต่งตนอย่างผู้ดี ไปเที่ยว ทุ่งเฮย
เรือแหวดเป็ดพายม้า ไพร่พร้อมแจวเต็ม

เรือครัวหาพรักพร้อม แข็งแรง
เป็ดไก่เครื่องต้มแกง จี่ปิ้ง
ขนมจีนหมี่จัดแจง ไปปิก นิกเอย
แกลเร็ตนั้นไม่ทิ้ง อีกทั้งเชรี
หนุ่มหนุ่มที่ชอบเหล้น ปืนถนัด
เสื้อชุดติงสุดรัด แน่นแฟ้น
กางเกงรัดเข็มขัด ข้อเข่า
เห็นนกขึ้นบกแหล้น ลอบจ้องมองยิง

เล่นทุ่งอย่างเล่าล้วน ชนชาย
ต่างชอบยิงปืนหมาย นกเนื้อ
ที่ดีแม่นได้หลาย ตัวบ่อย บ่อยเอย
มือต่ำพานร้างเรื้อ ลั่นเปรี้ยงไปรัง

(สมเด็จเจ้าฟ้ามหามาลา กรมพระยาบำราบปรปักษ์, ๒๕๔๕: ๑๑๑-๑๑๓)

ตัวอย่างจากโคลงกล่าวถึงการพายเรือไปเที่ยวทุ่งในฤดูน้ำหลากของพวกผู้ดี หรือชนชั้นสูงทั้งชายหญิง รวมถึงพระเณร เป็นการไปเที่ยวนอกบ้านและนำอาหารไปรับประทาน หรือไปปิกนิก (Picnic) ตามแบบสังคมประเทศตะวันตก มีการนำอาหารต่างๆ ใส่เรือครัวไปรับประทานทั้งบุหรี่ และเหล้าเชอร์รี่ของฝรั่งก็นำติดไป ที่สำคัญบรรดาผู้ชายต่างนำปืนไปยิงนกยิงเนื้อ โดยมีเครื่องแต่งกายเหมือนกับชาวต่างประเทศด้วย

สมเด็จพระเจ้าบรมวงศ์เธอ กรมพระยาดำรงราชานุภาพ ทรงอธิบายว่าในสมัยกรุงศรีอยุธยานั้น เมื่อถึงเดือน ๑๑ เดือน ๑๒ ซึ่งเป็นเวลาฤดูน้ำมาก เป็นเทศกาลทอดกฐิน ทอดผ้าป่าและการพายเรือเที่ยวทุ่ง พวกผู้ดีก็จะพายเรือออกมาร้องเพลงสักรวาโต้ตอบกันเป็นที่ครึกครื้น เมื่อถึงสมัยกรุงรัตนโกสินทร์รสนิยมเรื่องการพายเรือเที่ยวทุ่งก็ยังมิได้เสื่อมคลาย ในสมัย

รัชกาลที่ ๒ ได้มีการสร้างสวนขวา[๒๘]ในพระบรมมหาราชวัง ซึ่งนับเป็นการสร้างสวนสระน้ำและสวนธรรมชาติไว้เป็นที่สำราญพระราชหฤทัยทำนองเดียวกันกับการออกไปประพาสท้องทุ่ง จนถึงสมัยรัชกาลที่ ๔ หลักฐานเรื่องการเที่ยวทุ่งก็ปรากฏชัดเจนยิ่งขึ้น พระองค์มีพระราชดำริว่าท้องนาหลวงริมคลองบางกะปิ ควรทำเป็นสระบัว ปลูกบัวต่างๆ เอาไว้ชมเล่น จึงโปรดให้สมเด็จเจ้าพระยาบรมมหาพิชัยญาติ (ทัด บุนนาค) เป็นแม่กอง พระยาสามภพพ่าย (หนู) เป็นนายงาน จ้างจีนขุดสระบัวให้เป็นเกาะน้อยใหญ่ มีพระที่นั่งสำหรับประทับแรม มีพลับพลา โรงละคร สถานที่สำหรับเจ้าจอมต่างๆ พักอาศัย มีโรงครัวเลี้ยงอาหารทั้งฝ่ายหน้าฝ่ายใน กับสร้างวัดและพระราชทานนามว่า "วัดปทุมวนาราม" แล้วนิมนต์พระสงฆ์ธรรมยุติกนิกายไปจำพรรษา เจ้าพระยาทิพากรวงศมหาโกษาธิบดี (๒๕๔๘: ๘๕) บันทึกไว้ว่า

> ...ในเดือนอ้ายนั้น แล้วทรงพระราชดำริว่า ท้องนาที่หลวงอยู่ในคลองบางกะปิรายหนึ่ง จะทำเป็นสระบัวปลูกบัวต่างๆ ไว้ชมเล่น จึ่งโปรดให้สมเด็จเจ้าพระยาองค์น้อย[๒๙]เป็นแม่กอง พระยาสามภพภ่าย[๓๐] เป็นนายงาน จ้างจีนขุดสระบัวให้เป็นเกาะน้อยเกาะใหญ่ลดเลี้ยวกันไป ถ้าที่ไม่พอก็ให้ซื้อราษฎรต่อไปอีก สมเด็จเจ้าพระยาองค์น้อย พระยาสามภพภ่าย ทำพระที่นั่งที่ประทับแรมองค์หนึ่ง ทำพลับพลา โรงละคร ที่เจ้าจอมอาศัย โรงครัวข้างในแลโรงครัวเลี้ยงขุนนาง ข้างหน้าชักกำแพงล้อมรอบเป็นเขตข้างหน้าข้างใน ฝ่ายข้างใต้ให้สร้างวัดขึ้นวัดหนึ่ง ประทานชื่อ วัดประทุมวันนาราม[๓๑] นิมนต์พระสงฆ์ธรรมยุติกาไปอยู่ เจ้าอธิการชื่อ พระครูประทุมธรรมธาดา แล้วขุดสระใหญ่มีเกาะน้อยเกาะใหญ่ในกลางสระ ในสระนั้นปลูกบัวต่างๆ บนเกาะนั้นให้ปลูกผักต่างๆ พรรณดอกไม้ต่างๆ

---

[๒๘] สวนขวา ในพระบรมมหาราชวังสมัยรัชกาลที่ ๒ คือ "สวนในบ้าน" แบบจีน อันเป็นความนิยมร่วมสมัยเมื่อราชสำนักจีนมีอิทธิพลอยู่มากในเอเชียบูรพา และเอเชียอาคเนย์ ต่อมารัชกาลที่ ๓ โปรดเกล้าฯ ให้รื้อถอนสิ่งก่อสร้างต่างๆ ในสวนขวาไปถวายวัดหลายแห่ง ในสมัยรัชกาลที่ ๔ พระองค์ได้โปรดเกล้าฯ ให้กั้นสวนขวาครึ่งหนึ่งนี้เป็นเขตพระราชอุทิศ เรียกว่า พระพุทธนิเวศน์ (สวนศิวาลัยในปัจจุบัน) ส่วนอีกครึ่งหนึ่งนั้น โปรดเกล้าฯ ให้สร้างอาคารหมู่หนึ่งเป็นที่ประทับส่วนพระองค์ อาทิ พระที่นั่งอนันตสมาคม พระที่นั่งภูวดลทัศไนย พระที่นั่งราชฤดี ฯลฯ รวมเรียกว่า พระอภิเนาว์นิเวศ

[๒๙] นามเดิมว่า ทัต บุนนาค เป็นบุตรเจ้าพระยามหาเสนา (บุนนาค) กับท่านผู้หญิงนวล และเป็นน้องชายของสมเด็จเจ้าพระยาบรมมหาประยูรวงศ์ (ดิศ บุนนาค) ในรัชกาลที่ ๔ ได้รับพระกรุณาโปรดเกล้าฯ เลื่อนเป็นสมเด็จเจ้าพระยาบรมมหาพิชัยญาติ หรือเรียกนามสามัญว่า สมเด็จเจ้าพระยาองค์น้อย สำเร็จราชการในพระนครและกรมพระคลังสินค้า

[๓๐] นามเดิม หนู ภายหลังได้เป็นพระยาเพ็ชรพิไชย

[๓๑] ปัจจุบันคือ วัดปทุมวนารามราชวรวิหาร เรียกนามสามัญว่า วัดสระปทุม

ถึงหน้าฤดูแล้งเดือนยี่ ข้างขึ้นก็ไขน้ำเข้าไปไว้เปี่ยมสระ เสด็จมาประทับแรมอยู่ ๒ ราตรีบ้าง ๓ ราตรีบ้าง ให้พระราชวงศานุวงศ์แลข้าราชการฝ่ายใน ลงเรือพายเก็บดอกบัวแลพรรณดอกไม้แลพรรณผักต่างๆ เล่นเป็นการสนุก เวลาเช้า พระราชาคณะลงเรือสำปั้นน้อยพายเข้าไปรับบิณฑบาต เวลาค่ำ ก็ให้มีผ้าป่าแลให้เรือข้าราชการเข้าไปเล่นเพลงทิ้งท่อน สักวา ดอกสร้อย แลมีละครข้างในที่พระราชวังนั้นบ้าง ทรงดังนี้ทุกๆ ปี...

ในสมัยรัชกาลที่ ๕ มีข้อมูลเรื่องการเที่ยวทุ่งมากกว่าสมัยอื่น พระองค์เองก็โปรดการเที่ยวทุ่งต่างๆ มาตั้งแต่ต้นรัชกาล ทุ่งที่เคยเสด็จฯ ได้แก่ทุ่งบางปะอิน จังหวัดพระนครศรีอยุธยา และทุ่งพรหมมาศ จังหวัดลพบุรี

๕. เรื่องเกี่ยวกับราษฎร

๕.๑ การดื่มสุราเล่นการพนันได้ตามสบายในวันสงกรานต์ ดังปรากฏในโคลงว่า

สงกรานต์ชาวบ้านเที่ยว ตามสบาย
หญิงปะปนฝูงชาย แซ่ซ้อง
บางคนที่เมาหมาย เย้าหยอก ยั่วนา
พบพวกที่เกี่ยวข้อง ขัดแค้นต่อยตี

บางคนนัดบ่อนเหล้น การพนัน
โปถั่วทุกสิ่งสรรพ์ ดวดไผ้
ได้เสียทุ่งเถียงกัน เอะอะ อึงเอย
เกิดวิวาทจับได้ เฆี่ยนซ้ำเสียเงิน

(สมเด็จเจ้าฟ้ามหามาลา กรมพระยาบำราบปรปักษ์, ๒๕๔๕: ๓๑)

เรื่องการดื่มสุราและเล่นการพนันได้ตามสบายในวันสงกรานต์นี้ มีหลักฐานทั้งก่อนและหลังสมัยที่กวีแต่งโคลงเรื่องนี้ คือ ในสมัยรัชกาลที่ ๓ หมื่นพรหมสมพัตสร (มี) (๒๕๔๕: ๓) ได้กล่าวไว้ในหนังสือนิราศเดือน ว่า

...บ้างเล่นเบี้ยเสียถั่วจนมัวมืด ใครขี้ตืดถากถางวางกันเหลิง
บ้างฉุดมือยื้อผ้าด่ากันเปิง ที่รู้เชิงทำแปดเก้าเปนเจ้ามือ
เขาตัดไพ่ตายแพ้เหลือแต่ผ้า สิ้นปัญญาบ่นพลางครางหือๆ
นั่งเสียใจเต็มทีต้องหนีมือ ไม่สัตย์ซื่อทำไพ่ตายเขาเอง
(หมื่นพรหมสมพัตสร, ๒๕๔๕: ๓)

เรื่องการจับกลุ่มดื่มสุราได้ตามสบายจนเมาอาละวาด คงจะเป็นพฤติกรรมที่เห็นเป็นเรื่องปรกติในเทศกาลสงกรานต์ จนกระทั่งบานปลายสร้างปัญหาให้แก่บ้านเมือง ดังปรากฏในประชุมประกาศรัชกาลที่ ๔ (๒๕๔๘: ๑๕๓) เรื่องคนเสพสุราเมาในวันสงกรานต์ว่า

> ...เป็นเยี่ยงอย่างสืบมาแต่โบราณยามตรุษสงกรานต์ ผู้ชายโดยมาก เป็นนักเลงบ้างมิใช่นักเลงบ้าง พากันเสพสุราเมามายไปทุกหนทุกแห่ง แล้วก็ออกเที่ยวเดินไปในถนนแลซุกซนเข้าไปในวัดในวาอาราม ก่อถ้อยความวิวาทชกตีแทงฟันกัน...ทั้งในกำแพงพระนครแลภายนอกพระนคร เหลือกำลังที่นายอำเภอแลกองตระเวนจะระวังดูแล...

ในสมัยรัชกาลที่ ๕ พระบาทสมเด็จพระจุลจอมเกล้าเจ้าอยู่หัว (๒๕๔๑: ๔๔-๔๕) ก็ได้ทรงกล่าวถึงการเล่นการพนันกันตามสบายในวันสงกรานต์ไว้ว่า

> ...อนึ่ง การตรุษก็ดี สงกรานต์ก็ดี เป็นเวลาที่คนทั้งปวงถือกันว่าเป็นฤดูหรือเป็นเวลาที่สมควรจะเล่นเบี้ย เป็นธรรมเนียมเข้าใจกันซึมซาบ และเคยประพฤติมาช้านานไม่มีผู้ใดจะอับอายหรือสะดุ้งสะเทือนในการเล่นเบี้ยที่กำลังเล่นอยู่หรือเล่นแล้ว ไปที่แห่งใดก็เล่าโจษกันถึงการเล่นเบี้ยได้ไม่เป็นการปิดบัง บางทีก็ขยับจะอวดตัวเป็นนักเลง มีสติปัญญาเฉลียวฉลาดว่องไว อาจจะเอาชนะพวกพ้องได้ ราวกับว่าไปทัพมีชัยชนะอย่างเตี้ยๆ อะไรมา การที่ถือว่าเล่นเบี้ยไม่เป็นการเสียหายอันใด ในเวลานักขัตฤกษ์เช่นนี้ ก็เพราะเป็นการที่ได้อนุญาตเป็นพยานว่าพระเจ้าแผ่นดินไม่ขัดขวางห้ามปรามหรือพลอยเห็นสนุกด้วย จึงได้ยกหัวเบี้ยพระราชทานให้นักขัตฤกษ์ละ ๓ วัน...

ปรานี วงษ์เทศ (๒๕๔๘: ๖๙) ตั้งข้อสังเกตเรื่องการละเมิดต่อข้อห้ามตามประเพณี เพื่อผ่อนคลายความตึงเครียดในวันสงกรานต์ลักษณะนี้ว่า

...เทศกาลสงกรานต์เป็นช่วงเวลาการปลดปล่อยเพื่อผ่อนคลายความตึงเครียดที่คนเรามีทั้งปีที่ผ่านมา เช่น ตึงเครียดจากการทำมาหากิน จากการรักษาจารีตประเพณี ฯลฯ เมื่อถึงช่วงเวลาสงกรานต์จะมีประเพณีพิธีกรรมและเล่นสนุกสนาน ละเมิดข้อห้ามต่างๆ ได้โดยไม่ถือว่าเป็นความผิด แต่ต้องมีขอบเขตไม่ทำร้ายบุคคลอื่นให้บาดเจ็บหรือล้มตาย...

๕.๒ การแต่งกายอย่างตะวันตกของราษฎร ดังปรากฏโคลงว่า

ต่างตนต่างแต่งเหล้น	ตามใจ
นุ่งสุหรัจปูมม่วงไหม	โสร่งบ้าง
เสื้อโก๊ดกั๊กเชิร์ตใน	เสื้อยืด แลนา
อีกหมวกถุงเท้าสร้าง	ใส่เหล้นหลากกัน

(สมเด็จเจ้าฟ้ามหามาลา กรมพระยาบำราบปรปักษ์, ๒๕๔๕: ๓๕)

ในสมัยรัชกาลที่ ๕ เป็นยุคที่สังคมไทยมีการเปลี่ยนแปลงหลายสิ่งหลายอย่างไปตามแบบตะวันตก เช่น การแต่งกายของราษฎร ดังตัวอย่างตอนหนึ่งของโคลงที่บรรยายเครื่องแต่งกายของราษฎรที่มาดูการประกอบพระราชพิธีจรดพระนังคัล แม้จะยังคงนุ่งผ้าม่วง ผ้าไหม ผ้าปูม ผ้าสุหรัจ หรือนุ่งโสร่งแบบเก่าอยู่ แต่ก็มีการใส่เสื้อนอก (coat) เสื้อเชิร์ต (shirt) เสื้อกั๊ก (waistcoat) เสื้อยืด สวมหมวก และสวมถุงเท้า รองเท้า ตามอย่างสมัยนิยมตะวันตก

๕.๓ การตั้งที่บูชาเมื่อเวลาพระมหากษัตริย์เสด็จพระราชดำเนินผ่านบ้านเรือน ตัวอย่างตอนหนึ่งในการเสด็จพระราชดำเนินถวายผ้าพระกฐินทางสถลมารค ดังปรากฏโคลงว่า

ชาวแพชาวบ้านจัด	โต๊ะเตียง
ตั้งที่บูชาเรียง	เครื่องพร้อม
เจ้าของแอบหมอบเคียง	ดูแห่
เทียนธูปจุดนอบน้อม	นั่งเฝ้าเต็มแพ

(สมเด็จเจ้าฟ้ามหามาลา กรมพระยาบำราบปรปักษ์, ๒๕๔๕: ๗๙)

ตั้งแต่สมัยอยุธยามาจนสมัยรัชกาลที่ ๓ แห่งกรุงรัตนโกสินทร์ "...มีประเพณีบังคับเจ้าของเรือนบรรดาอยู่ริมทางแห่เสด็จให้ปิดประตูหน้าต่าง แต่เมื่อเสด็จเลียบพระนครในรัชกาลที่ ๔...โปรดให้เลิกห้ามนั้นเสีย พระราชทานอนุญาตให้ผู้อยู่บ้านเรือนริมทางเสด็จเปิดประตูหน้าต่างได้ตามชอบใจ จึงเกิดมีการตั้งเครื่องสักการบูชาบ้านเรือนซึ่งเสด็จผ่านไป..." (ดำรงราชานุภาพ, สมเด็จพระเจ้าบรมวงศ์เธอ กรมพระยา, ๒๕๑๔: ๒๐๒)

เจ้าพระยาทิพากรวงศมหาโกษาธิบดี (๒๕๔๘: ๒๔-๒๕) กล่าวว่า "...การเลียบพระนครนั้น เจ้าพนักงานจัดการแต่งสถลมารค ปักฉัตรเบญจรงค์ ๗ ชั้น ราชวัติรายไปสองฟากถนน มีพิณพาทย์กลองแขกตามราชวัติ ราษฎรไทยจีนยกธงตั้งโต๊ะเครื่องสักการบูชาอย่างไทยจีนเรียงไปตามสองฟากถนน..." และ "...รุ่งขึ้น ณ วันพุธ เดือน ๖ แรม ๖ ค่ำ เสด็จออกเลียบพระนครทางชลมารค พวกข้าทูลละอองผู้ใหญ่ผู้น้อย ราษฎรไพร่บ้านพลเมืองไทยจีนที่อยู่แพอยู่เรือนริมน้ำ ชวนกันยกธงตั้งโต๊ะเครื่องบูชาอย่างไทยจีน จุดประทีปธูปเทียนกระทำสักการบูชารับเสด็จรอบพระนคร..."

๕.๔ การมีส่วนร่วมของราษฎรในพระราชพิธี โคลงพระราชพิธีทวาทศมาสบันทึกภาพการมีส่วนร่วมของราษฎรในรูปแบบของการได้มาพบปะกัน นอกเหนือจากการชื่นชมความงามของพระราชพิธี ดังปรากฏโคลงว่า

ดูกระทงสนุกด้วย	พร้อมเพรียง
เรือราษฎร์ดาษดื่นเสียง	คับน้ำ
ขันแข่งเหนื่อยรอเรียง	ร้องสักร วาเฮย
ครึ่งท่อนปรบไก่ซ้ำ	ดอกสร้อยมโหรี

(สมเด็จเจ้าฟ้ามหามาลา กรมพระยาบำราบปรปักษ์, ๒๕๔๕: ๕๗)

ในพิธีลอยพระประทีป ราษฎรหญิงชายที่พายเรือมาดูความสวยงามกระทง ต่างใช้ท้องน้ำเป็นเวทีร้องเพลงโต้ตอบกันเป็นที่สนุกสนาน และแสดงให้เห็นว่านอกเหนือจากการมาเป็น "ผู้ชม" ความสวยงามของการพระราชพิธีแล้ว ราษฎรอาศัย "พื้นที่" ที่ใช้ประกอบพระราชพิธีเป็นสถานที่พบปะหรือแสดงฐานะของตนด้วย เช่น การแต่งกายมาประกวดกันในพระราชพิธีจรดพระนังคัล ดังโคลงบรรยายว่า

ชายหญิงเบียดเสียดซ้อน ดูไถ นาเฮย
ไกลเท่าไกลมาใน ที่นั้น
ยากเหนื่อยอย่างไรไร รีบเร่ง มาแฮ
พงรกสู้ดัดดั้น ดิ้งด้นมาดู

มาเรือมาบกบ้าง หลายสถาน
บ้างก็พาบุตรหลาน พี่น้อง
ที่ไกลรีบลนลาน กลัวไม่ ทันนา
มาแต่เช้าแสบท้อง เที่ยวซื้อของกิน

ต่างตนต่างแต่งเหล้น ตามใจ
นุ่งสุหรัจปูมม่วงไหม โสร่งบ้าง
เสื้อโก๊ดกั๊กเชิร์ตใน เสื้อยืด แลนา
อีกหมวกถุงเท้าสร้าง ใส่เหล้นหลากกัน

หญิงแต่งประกวดล้วน หลากหลาย
สาวซัดสีนุ่งลาย เพริศพริ้ง
แหวนพลอยเพชรอีกสาย สร้อยตะกรุด มากแฮ
แก่ห่มขาวตุ้งติ้ง ร่มกั้นเผอเรอ

(สมเด็จเจ้าฟ้ามหามาลา กรมพระยาบำราบปรปักษ์, ๒๕๔๕: ๓๕)

แท้จริงแล้วการเดินทางอย่างยากลำบากเพื่อมาดูไถนาที่สนามหลวง อาจเป็นเพียงปัจจัยหนึ่งที่กระตุ้นให้อยากมา แต่จุดประสงค์หลักคือเพื่อแต่งกายมาประกวดประชันกัน อีกตัวอย่างหนึ่งที่เห็นได้อย่างชัดเจน คือ ในการเสด็จพระราชดำเนินถวายผ้าพระกฐินทางสถลมารค แม้จะเป็นพิธีหลวงที่ราษฎรมีส่วนร่วมได้เพียงการชมความสวยงามกระบวนแห่ แต่สำนึกมากกว่านั้นคือการแต่งกายให้งดงามพ้องกับความสวยงามของผู้เข้ากระบวนแห่ แม้ตนเองจะไม่มีเครื่องแต่งกายที่งดงามเท่า แต่ก็ต้องพยายามจัดหาสิ่งเหล่านั้นมาให้ได้ โคลงบรรยายว่า

เรือตามตามบทพร้อม ไม่ลด
อย่างพยุหยาตรหมด ทุกผู้
ต่างตนแต่งเต็มยศ เสมอทุก วันนา
กว่าจะสิ้นกฐินสู้ เบียกแว้งแต่งกาย

บางแห่งที่ไม่สู้ ขัดขวาง
เจ้ากับท่านขุนนาง แต่งได้
บางคนบ่นครวญคราง ออดแอด
แต่งก็เต็มดูใกล้ เปรอะเปื้อนปอดปอน

ที่จนจักบ่นบ้าง ตามที
แต่ที่ผู้มั่งมี บ่นบ้า
รำพันกลั่นเสียดสี แคะค่อน
พูดไม่คิดไว้หน้า พูดเหล้นฤๅจริง

ขายผ้าเอาหน้ารอด ไว้ที
ถึงจะมีไม่มี เสือกดิ้น
เพราะการแต่ละปี มีแต่ ละครั้งเฮย
วิ่งวุ่นกว่าจะสิ้น สุดรู้จำจน

บ้างยืมบ้างเช่าบ้าง ของตัว
เมียคิดหาแต่งผัว ช่วยบ้าง
อ้อนวอนที่เจ๊สัว คุ้นชอบ
บ้างเร่งเตือนของจ้าง ช่างร้อนเต็มที

เครื่องถมเครื่องนากล้วน พานกา หีบเอย
เงินสั่งทำมาแต่ เซี่ยงไฮ้
กระโถนเครื่องน้ำชา ขันโต๊ะ ชุดพ่อ
กล่องปิ่นโตหาไว้ แต่งใช้ไปกฐิน

บ้างหาเครื่องยศบ้าง หาเรือ
หาเก็บจนเหลือเฟือ เผื่อไว้
ที่ขัดก็ขัดเหลือ เต็มขัด แล้วนา
หาเช่นเขาไม่ได้ แทบกลั้นใจตาย

วิ่งวนจนสุดสิ้น ปัญญา
หล่อนช่วยวิ่งช่วยหา หน่อยเจ้า
เมียช่วยวิ่งเต็มประดา หลายแห่ง
ไม่เสร็จไม่กินข้าว โกรธแค้นถึงตี

(สมเด็จเจ้าฟ้ามหามาลา กรมพระยาบำราบปรปักษ์, ๒๕๔๕: ๘๔-๘๕)

การมีส่วนร่วมของราษฎรในพระราชพิธีต่างๆ ของราชสำนักนั้นมีมาแต่โบราณ บันทึกไว้ในเรื่องอิเหนา บทพระราชนิพนธ์ของพระบาทสมเด็จพระพุทธเลิศหล้านภาลัย ตอนพระราชพิธีถวายพระเพลิงพระบรมศพพระอัยยิกาของอิเหนา กล่าวถึงการเตรียมตัวมาดูการชักพระศพของราษฎรในสมัยรัชกาลที่ ๒ ซึ่งคล้ายคลึงกันกับภาพชีวิตราษฎรในสมัยรัชกาลที่ ๔ และรัชกาลที่ ๕ ว่า

บัดนั้น ประชาชนพลเมืองทั้งหลาย
จะดูชักพระศพตบแต่งกาย หญิงชายโอ่อวดประกวดกัน
บรรดาเหล่าชาวบางบ้านไกล ก็ลงเรือรีบไปแต่ไก่ขัน
เร่งพายเตือนผัวกลัวไม่ทัน ทุ่มเถียงทะเลาะกันมากลางทาง
ที่บ้านอยู่คนละฟากอยากจะดู แต่เช้าตรู่ก็ลงมาท่าเรือจ้าง
ให้เบี้ยเขาข้ามส่งตรงท่าช้าง บ้างยังค้างคอยอยู่กู่ตะโกน
พวกเมียขุนนางต่างแต่งแง่ มาคอยดูอยู่ที่แคร่หน้าโรงโขน
ปะชายขายหน้าประสาโลน ทำเมินเดินโดนผู้หญิงไป
ชาวแพแม่ค้าพาลูกเต้า ผัวพวกนายสำเภาเป็นจีนใหม่
พูดจาไม่ชัดสันทัดไทย นั่งไหนหนุ่มหนุ่มก็ล้อมอึง
เมียน้อยเจ้าภาษีมิใช่ชั่ว หน้าเป็นเล่นตัวจนผัวหึง
พวกกินเหล้าเมามาหน้าตึง ปากโป้งโผงผึงอวดตน
เห็นสาวสาวที่ไหนเข้ากลุ้มกลัด แทรกสกัดกั้นกลางขวางถนน
ตำรวจในไล่ตีผู้คน สับสนอลหม่านไปมา

(พระบาทสมเด็จพระพุทธเลิศหล้านภาลัย, ๒๕๔๖: ๔๓-๔๔)

๖. เรื่องเกี่ยวกับขุนนาง

๖.๑ การเป็นพระยาแรกนาตลอดชีวิตของเจ้าพระยาภูธราภัย (นุช บุณยรัตพันธุ์) โคลงบรรยายว่า

ท่านสมุหนายกล้ำ	ฤๅชา
ตั้งแต่ทำพิธีมา	มากแล้ว
บริบูรณ์ทุกปีปรา	กฏเลิศ
สิ่งพิบัติคลาดแคล้ว	ท่านได้ทำเสมอ

(สมเด็จเจ้าฟ้ามหามาลา กรมพระยาบำราบปรปักษ์, ๒๕๔๕: ๓๖)

โคลงกล่าวถึงสมุหนายกผู้เป็นพระยาแรกแล้วเกิดฝนตกบริบูรณ์ทุกปี จึงโปรดฯ ให้ปฏิบัติหน้าที่เป็นพระยาแรกนามาตลอด พระบาทสมเด็จพระจุลจอมเกล้าเจ้าอยู่หัว อธิบายว่า "...ครั้นมาถึงแผ่นดินพระบาทสมเด็จพระจอมเกล้าเจ้าอยู่หัว เจ้าพระยาพลเทพ (หลง) แรกนาเผอิญถูกคราวฝนแล้งราษฎรไม่เป็นที่ชอบใจติเตียนหยาบคายต่างๆ ไป จึงโปรดให้เจ้าพระยาภูธราภัยแรกนา ถูกคราวดีก็เป็นการติดตัวเจ้าพระยาภูธราภัย ได้แรกนามาจนตลอดสิ้นชีวิต..." (จุลจอมเกล้าเจ้าอยู่หัว, พระบาทสมเด็จพระ, ๒๕๔๑: ๖๔)

ความตอนหนึ่งในพระราชหัตถเลขาของพระบาทสมเด็จพระจอมเกล้าเจ้าอยู่หัว (๒๕๒๑: ๔๐๕) ที่ทรงมีถึงเจ้าพระยาภูธราภัย ได้ทรงกำชับให้เจ้าพระยาภูราภัยจัดการพระราชพิธีจรดพระนังคัลให้เรียบร้อยและพระราชทานพรให้การพระราชพิธีนี้เกิดสัมฤทธิผลแก่อาณาประชาราษฎรของพระองค์

....จดหมายมายังเจ้าพระยาภูธราภัย ฯพณฯ สมุหนายก ให้ทราบ. ด้วยพระราชพิธีจรดพระนังคัลจวนจะถึงแล้ว ข้าฯ ขออวยไชยให้พรยอมอนุญาติมา ให้ท่านมีโชคไชย จักขบวนแห่ออกไปแรกนาขวัญ ณ วันจันทร์ ขึ้น ๓ ค่ำ เดือน ๖ ขอให้ระดูดินฟ้าเปนไปด้วยดีสมควรเปนคุณแก่ต้นเข้าในนาตลอดชั่วพระราชอาณาเขตรนี้เถิด ขอให้บังเกิดผลเปนมงคลคุณอุดหนุนความสุขสวัสดิแก่อาณาประชาราษฎรทั้งปวงเถิด จงสั่งการแก่พระยาบำเรอภักดีแลเจ้าพนักงานทั้งปวงให้จัดการตามเคย ให้พร้อมอย่าให้ขาดได้...

ส่วนประวัติชีวิตของเจ้าพระยาภูธราภัยนั้น พระเจ้าบรมวงศ์เธอ กรมพระสมมตอมรพันธุ์ (๒๕๔๕ก: ๕๙-๖๐) เรียบเรียงประวัติของท่านไว้ว่า เจ้าพระยาภูธราภัย ที่สมุหนายก มีนามเดิมว่า นุช เกิดเมื่อวันพฤหัสบดี เดือนอ้าย ขึ้น ๑๔ ค่ำ ปีมะโรง สัมฤทธิศก จ.ศ. ๑๑๗๐ ตรงกับวันที่ ๑ ธันวาคม พ.ศ. ๒๓๕๑ เป็นบุตรของเจ้าพระยาอภัยภูธร (น้อย บุณยรัตพันธุ์) ในรัชกาลที่ ๓ เป็นมหาดเล็กหุ้มแพร แล้วเป็นหลวงศักดินายเวร แล้วเลื่อนเป็นพระสุริยภักดี

ถึงรัชกาลที่ ๔ โปรดฯ ให้เป็นพระยามหามนตรี แล้วเลื่อนเป็นเจ้าพระยายมราช และเมื่อเจ้าพระยานิกรบดินทร์ถึงอสัญกรรม จึงโปรดฯ ให้เจ้าพระยายมราช (นุช) เป็นที่เจ้าพระยา มีสมญาว่า เจ้าพระยาภูธราภัย เมตยาภิธยาศรัยมหาดไทยนายก สยามดิลกมหาเสนาบดี จักรธารีวรราชสีห์สิงหมุรธาธร มหาชนนิกรกิจจานุกิจ สฤษดิธุรพาห สกโลตรรัษฎาธิปาลานุรักษ์ อุดมศักดิ์สรรพประสิทธิวิจิตรปรีชา อภัยพิริยบรากรมพาหุ

เจ้าพระยาภูธราภัย (นุช บุณยรัตพันธุ์) ถึงอสัญกรรมเมื่อวันที่ ๑๕ พฤษภาคม ปีขาล พ.ศ. ๒๔๒๑ อายุ ๗๑ ปี

๖.๒ เรื่องการพระราชทาน “กำตาก” ให้พระยาแรกนา

ธรรมเนียมทำเนียบนี้	จตุสดมภ์
เจ้าพระยาพลเทพสม	ยศตั้ง
กรมนาทั่วทั้งกรม	ได้จัด การแฮ
กำตากของขายทั้ง	ตลาดร้านเรือแพ

(สมเด็จเจ้าฟ้ามหามาลา กรมพระยาบำราบปรปักษ์, ๒๕๔๕: ๓๖)

“กำตาก” คือ การถือสิทธิ์เก็บภาษีอากรขนอนตลาดที่พระเจ้าแผ่นดินสมัยโบราณยกให้แก่พระยาแรกนาในระหว่างพิธี ๓ วัน (พจนานุกรมฉบับมติชน, ๒๕๔๗: ๘๔)

เรื่อง “กำตาก” มีคำอธิบายของพระยาอนุมานราชธนในหนังสือเรื่องบันทึกความรู้ต่างๆ (สมเด็จเจ้าฟ้ากรมพระยานริศรานุวัดติวงศ์ และพระยาอนุมานราชธน, ๒๕๐๖จ: ๑๕) ว่า ในอินเดียสมัยโบราณมีประเพณีที่คล้ายคลึงกับประเพณีพระราชทานกำตากในพิธีแรกนา เป็นพิธีสำหรับเจ้าผู้ครองแคว้นเมวารเมื่อขึ้นครองแคว้นใหม่ๆ จะต้องยกทัพไปรบหรือไปตีชิงบ้านเมืองของศัตรู แล้วจับเชลยกับข้าวของมาให้ได้ ในสมัยต่อมาการรุกรานลักษณะเช่นนี้ไม่มี

อีกต่อไป แต่ยังคงรักษาประเพณีไว้โดยทำหลอกๆ พอเป็นพิธี คือในวันราชาภิเษกของเจ้าผู้ครองนคร จัดให้มีการตีชิงร้านขายข้าว เจ้าทุกข์คือเจ้าของร้านต้องไปร้องทุกข์ต่อมหาราชตามธรรมเนียมของฮินดู เพื่อขอให้หยุดตีชิง มหาราชาก็ใช้ค่าเสียหายให้

พระบาทสมเด็จพระจุลจอมเกล้าเจ้าอยู่หัว (๒๕๕๐: ๕๘-๖๓) มีพระบรมราชาธิบายเรื่องการเก็บกำตากไว้ว่า

...เรื่องกำตากนี้ได้ค้นพบในจดหมายขุนหลวงหาวัด ว่าระหว่างพิธีสามวันนั้น ถ้าเป็นพ่อค้าเรือและเกวียนและพ่อค้าสำเภาจักมาแต่ทิศใดๆ ทั้ง ๘ ทิศ ถ้าถึงในระหว่างพิธีนั้นพระอินทกุมารได้เป็นสิทธิ อนึ่ง ทนายบ่าวไพร่ของพระอินทกุมาร ในสามวันนั้นจะไปเก็บขนอนตลาดและเรือจ้างในทิศใดๆ ก็ได้เป็นสิทธิ เรียกว่าทนายกำตาก...แต่ที่กรุงเทพฯ นี้ถึงแต่ก่อนมาก็ไม่ปรากฏว่าได้ยกอากรพระราชทาน ค่าปากเรือ ค่าจังกอบก็ไม่ได้ยินว่าพระราชทาน ได้ยินแต่เล่ากันว่า พวกทนายของพระยาเที่ยวเก็บเที่ยวชิงเบี้ยตามตลาด... ก็ได้เลิกเสียช้านานหลายสิบปีมาแล้ว...

๖.๓ การเปลี่ยนตำแหน่งพระยายืนชิงช้า ในสมัยรัชกาลที่ ๕ ได้มีการเปลี่ยนตำแหน่งพระยายืนชิงช้าจากเกษตราธิบดีซึ่งทำหน้าที่เป็นพระยาแรกนาด้วย มาเป็นพระยาที่ได้รับพระราชทานพานทองแทน ดังปรากฏโคลงว่า

จตุสดมภ์กรมเกษตรได้	แห่แหน
ครั้นเมื่อปลายโปรดแปลน	เปลี่ยนบ้าง
เสนอยศพระยาแทน	ผลัดทุก ปีเฮย
บังคับผู้รับอ้าง	แต่ล้วนพานทอง

(สมเด็จเจ้าฟ้ามหามาลา กรมพระยาบำราบปรปักษ์, ๒๕๔๕: ๑๑๙)

พระบาทสมเด็จพระจุลจอมเกล้าเจ้าอยู่หัว (๒๕๕๐: ๘๖-๘๗) อธิบายเรื่องนี้ไว้ว่า

...ในการพระราชพิธีนี้ต้องมีข้าราชการผู้ใดผู้หนึ่ง ซึ่งรับหน้าที่สมมติว่าเป็นพระอิศวรเป็นเจ้าลงมาเยี่ยมโลก ตามที่พราหมณ์คอยอยู่นั้น ตำแหน่งผู้ซึ่งรับที่สมมตินี้ แต่ก่อนเคยคงอยู่ในเจ้าพระยาพลเทพซึ่งเป็นเกษตราธิบดีผู้เดียว...ต่อถึงรัชกาลที่ ๔ ทรงพระราชดำริเห็นว่าเจ้าพระยาพลเทพต้องแห่ทุกปี ปีละสองครั้งก็เฝือนักจนกระบวนแห่ก็กรองกรอยเป็นการ

โกโรโตเตไม่ครึกครื้น แต่ก่อนมาท่านเสนาบดีข้าราชการผู้ใหญ่อื่นๆ ยังมีช่องมีคราวที่ต้องถูกแห่สระสนานใหญ่ ครั้นเมื่อเกิดพระราชพิธีคเชนทรัศวสนานขึ้นแทนการสระสนาน ท่านเสนาบดีและข้าราชการทั้งปวงก็เป็นอันไม่มีที่จะได้โอกาสแห่แหนอันใดให้เป็นเกียรติยศอย่างแต่ก่อน...จึงทรงพระราชดำริเห็นว่า ข้าราชการผู้ใหญ่ที่ได้รับพระราชทานพานทองเป็นผู้ที่ได้รับยศประโคมกลองชนะมีบโทนแห่ ควรจะให้ได้แห่เต็มเกียรติยศเสียคนละครั้งหนึ่งๆ จึงได้โปรดให้ข้าราชการที่ได้รับพระราชทานพานทองเปลี่ยนกันยืนชิงช้าปีละคน..

๖.๔ การวิเคราะห์ชื่อตัวและนามสกุลของขุนนางจากบริบทของโคลง ดังตัวอย่างตอนหนึ่งเมื่อจะวิเคราะห์ชื่อตัวและนามสกุลของพระยาราชวรานุกูล และพระยาเทพอรชุน โคลงบรรยายว่า

ประตูน่านำริ้ว**ราช**	**ปลัดทูล ฉลอง**เอย
ซ้าย**ราชวรานุกูล**	ชื่อตั้ง
ขวา**เทพอรชุน**พูน	สวัสดิ์ยศ เลิศพ่อ
เรือกราบกันยาทั้ง	คู่ได้แข่งเดิน

(สมเด็จเจ้าฟ้ามหามาลา กรมพระยาบำราบปรปักษ์, ๒๕๔๕: ๖๗)

รัชนี ทรัพย์วิจิตร (๒๕๔๗: ๓๔) กล่าวถึงตำแหน่งพระยาราชวรานุกูล ในสมัยรัชกาลที่ ๕ ว่ามีทั้งหมด ๓ คน คือ พระยาราชวรานุกูล (รอด กัลยาณมิตร) ตำแหน่งปลัดทูลฉลองกรมมหาดไทย พระยาราชวรานุกูล (เวก บุณยรัตพันธุ์) ตำแหน่งปลัดทูลฉลองกรมมหาดไทย และพระยาราชวรานุกูล (อ่วม) ตำแหน่งราชปลัดทูลฉลองกระทรวงมหาดไทย ดังนั้น พระยาราชวรานุกูลในเรื่องนี้ จึงควรเป็นพระยาราชวรานุกูล (อ่วม) ตำแหน่งราชปลัดทูลฉลองกระทรวงมหาดไทย เพราะปรากฏในโคลงว่าเป็น “ราชปลัดทูลฉลอง” ส่วนพระยาเทพอรชุน รัชนี ทรัพย์วิจิตร กล่าวว่า มีเพียงคนเดียวคือพระยาเทพอรชุน (เจ๊ก จารุจินดา) ตำแหน่งราชปลัดทูลฉลองกระทรวงกลาโหม

๖.๕ การระบุนามบรรดาศักดิ์ ตำแหน่งของขุนนาง และรายละเอียดของงานในตำแหน่ง ดังตัวอย่างตอนหนึ่งกล่าวถึงนามหลวงมลโยธานุโยค เจ้ากรมทนายเลือกหอกซ้าย อธิบายว่าต้องเป็นคนมีฝีมือทางเชิงมวย หรือการต่อสู้ด้วยมือเปล่า โคลงบรรยายว่า

มลโยธานุโยคเจ้า กรมทนาย เลือกแฮ
ชัยโชคชกชนะหลาย สิบครั้ง
โยธาธิบดีหมาย นายเปรียบ มวยพอ
ขุนภักดีอาสาตั้ง คู่ไว้ศักดิ์เสมอ

(สมเด็จเจ้าฟ้ามหามาลา กรมพระยาบำราบปรปักษ์, ๒๕๔๕: ๗๕)

ตัวอย่างตอนหนึ่งกล่าวถึงขุนคงปืนไฟ และขุนไล่พลรบ ว่าเป็นขุนนางตำแหน่งปลัดกรมเกณฑ์หัดอย่างฝรั่ง ดังปรากฏโคลงว่า

เกณฑ์หัดอย่างฝรั่งดั้ง แห่ใน
ขุนชื่อคงปืนไฟ แม่นถ้า
ทั้งสองปลัดกรมไว วิ่งรุก โรมพ่อ
ขุนไล่พลรบกล้า มุ่งสู้หมายเศียร

(สมเด็จเจ้าฟ้ามหามาลา กรมพระยาบำราบปรปักษ์, ๒๕๔๕: ๘๑)

๗. เรื่องเกี่ยวกับพระสงฆ์

๗.๑ ความไม่สำรวมระวังเรื่องสตรีเพศ ดังปรากฏโคลงว่า

พระสงฆ์แม้ว่ารู้ ไปฟัง เทศน์เฮย
พระแก่ขึ้นนั่งยัง อาสน์ซ้อง
พระหนุ่มเที่ยวแอบบัง ดูพวก หญิงฮา
ดูไม่จบดูจ้อง ยิ่งเก้อขืนดู

(สมเด็จเจ้าฟ้ามหามาลา กรมพระยาบำราบปรปักษ์, ๒๕๔๕: ๘๑)

ตัวอย่างจากโคลงแสดงภาพพฤติกรรมของพระสงฆ์วัยหนุ่มที่ไม่ครองตนให้สมกับสมณสารูป เมื่อมีหญิงสาวมาฟังเทศน์มหาชาติก็ออกมาฟังด้วย เพื่อที่จะได้แอบมองหญิงสาวเหล่านั้น

๗.๒ การฉันขนมเบื้องในการพระราชกุศลเลี้ยงขนมเบื้อง ปรากฏในโคลงว่า

บางองค์ที่ชอบแล้ว ฉันหลาย
จริงจุเฟอะฟูมฟาย ห่อนยั้ง
นั่งเคี้ยวแต่ตามสบาย เติมบ่อย
ปีหนึ่งได้ฉันครั้ง หนึ่งนั้นนานมี

ร้อนร้อนอ่อนอ่อนเคี้ยว ย้ำเหยอ
คว้ากริ่มอิ่มออกเรอ เลิกกุ้ง
ซ้ำหวานล่อพล้ำเผลอ อร่อยรส นักนา
กินดั่งว่าท้องยุ้ง ไม่น้อยกองโต

ลางองค์ไม่สู้ชอบ ใจฉัน นักเอย
ได้สี่อันห้าอัน อิ่มอื้อ
เล็กน้อยค่อยคอยกัน รออิ่ม
เป็นแต่ราชการมื้อ หนึ่งให้พอควร

บางองค์นั้นชอบเหล้น หน้าหมู
อย่างหนึ่งหน้าปลาทู ชอบบ้าง
อย่างญวนก็น่าดู ลางชอบ ฉันเฮย
รีบเร่งเคี้ยวกลัวค้าง ย่ำย้ำเลยกลืน

คาวแล้วยกเลิกตั้ง ของหวาน
ถึงทิวาเกือบกาล กึ่งฟ้า
ต่างฉันต่างประมาณ ควรอิ่ม อิ่มเอย
ฉันอีกน้ำชาช้า หน่อยน้อยพอดี

(สมเด็จเจ้าฟ้ามหามาลา กรมพระยาบำราบปรปักษ์, ๒๕๔๕: ๑๑๗)

ตัวอย่างจากโคลงแสดงภาพการฉันขนมเบื้องของพระสงฆ์ในการพระราชกุศลเลี้ยงขนมเบื้องที่แต่ละรูปต่างฉันอย่างเอร็ดอร่อยและในปริมาณมาก เพราะปีหนึ่งได้ฉันเพียงครั้งหนึ่งเท่านั้น

๘. เรื่องเกี่ยวกับส่วนราชการ

๘.๑ กรมในพระราชสำนักฝ่ายหน้า

ตัวอย่างตอนหนึ่งกล่าวถึง “กรมภูษามาลา” ว่า

บังพระสูรย์พระกลดนั้น	**ภูษา มาลา**
เชิญเชิดบังแสงอา	ทิตย์คล้อย
พัดโบกอภิรมย์มา	อยู่กวัด ไกวพ่อ
ลายนุ่งเสื้ออย่างน้อย	นอกใช้ขาวครุย

(สมเด็จเจ้าฟ้ามหามาลา กรมพระยาบำราบปรปักษ์, ๒๕๔๕: ๖๑)

กรมภูษามาลา มีหน้าที่ดูแลเครื่องต้น เครื่องทรงทั่วๆ ไปของพระมหากษัตริย์ รวมตลอดถึงเครื่องราชกกุธภัณฑ์ อาวุธ เครื่องหอม สิ่งจำเป็นในพระราชพิธีมุรธาภิเษก และดูแลช่างฝีมือที่สังกัดกรมเล็กๆ หลายกรม เช่น ช่างสนะ ช่างย้อม ฯลฯ เป็นต้น มี “จางวาง” ขุนนางผู้ใหญ่เป็นผู้บังคับบัญชามีบรรดาศักดิ์เป็น พระอุทัยธรรม (กาญจนี สมเกียรติกุล และยุพา ชมจันทร์, ๒๕๑๙ อ้างใน จันทรรัตน์ ประวาลปัทม์, ๒๕๒๑)

ตัวอย่างตอนหนึ่งกล่าวถึงกรมพลพัน กรมทนายเลือก กรมเรือคู่ชัก กรมรักษาพระองค์ และกรมทหารใน ดังปรากฏโคลงว่า

พลพันทนายเลือกล้วน	อาจอง
ปลัดจ่าเจ้ากรมยง	ยิ่งใช้
คู่ชักรักษาองค์	เก่าใหม่ เลิศแฮ
อีก**ทหารใน**ให้	แห่ย้ายรายเรียง

(สมเด็จเจ้าฟ้ามหามาลา กรมพระยาบำราบปรปักษ์, ๒๕๔๕: ๕๙)

“กรมพลพัน” เป็นกรมรักษาพระองค์ที่สนิทใกล้ชิดภายในพระบรมมหาราชวัง มีหน้าที่อยู่เวรประจำพระราชฐานชั้นนอกเช่นเดียวกับกรมพระตำรวจหน้า ในสมัยรัชกาลที่ ๕ มีหน้าที่ช่วยตัดต้นไม้ด้วย

"กรมทนายเลือก" มีหน้าที่รักษาพระองค์ ป้องกันอันตรายที่ไม่ต้องถึงขั้นใช้อาวุธ จึงเลือกคัดแต่ผู้ที่มีรูปร่างล่ำสันแข็งแรง มีฝีมือทางชกมวย ใช้เป็นกองคุ้มครองรักษาพระองค์ เดินแห่ตามเสด็จไปที่ใกล้ๆ เช่น จับคนบ้าตามทางเสด็จผ่าน เวลาแห่ปกติจะถือหอกเป็นอาวุธ จึงเรียก ทนายเลือกหอก

"กรมรักษาพระองค์" มีหน้าที่ประจำรักษาพระมหากษัตริย์เวลาเสด็จที่ต่างๆ และภายในพระราชวัง รักษาพระราชมนเทียรที่ประทับ ปัดกวาด จุดตะเกียง เป็นพนักงานจัดการให้เป็นที่สำราญพระราชหฤทัย ดูแลรักษาต้นไม้ เลี้ยงนก ตีตุ๊กแก รักษาชั้นในใกล้ชิดพระมหากษัตริย์รองลงมาจากกรมชาวที่ เป็นที่ไว้วางพระราชหฤทัย และเป็นกรมที่มีหน้าที่ราชการฝ่ายทหาร

"กรมเรือคู่ชัก" เป็นกรมหนึ่งของทหารในพระราชวัง มีหน้าที่รักษาพระองค์เวลาเสด็จพระราชดำเนินทางชลมารค โดยนำเรือ ๒ ลำนำหน้าขบวนเสด็จ ป้องกันอันตรายใดๆ อันอาจเกิดขึ้น ถ้าหากเสด็จทางบก เจ้ากรมและปลัดกรมมีหน้าที่ร่วมขบวนแห่สมทบกับกรมพระตำรวจ จึงไม่ต้องมีเวรประจำในพระบรมมหาราชวัง

"กรมทหารใน" เป็นกรมช่างไม้ในพระบรมมหาราชวัง เป็นนายช่างตรวจงานที่มีนายด้านรับไปทำ และมีหน้าที่รักษาการในที่ใกล้ชิดข้างใน เช่น ลงรักษาการในเรือบัลลังก์เวลาเสด็จลอยพระประทีป เป็นต้น

จันทรรัตน์ ประวาลปัทม์ (๒๕๒๑: ๖๙) กล่าวว่า ใน พ.ศ. ๒๔๓๕ พระบาทสมเด็จพระจุลจอมเกล้าเจ้าอยู่หัว ทรงจัดระเบียบราชการแผ่นดินใหม่ ได้ทรงยกฐานะกรมวัง เป็นกระทรวงวัง มีหน้าที่ว่าการในพระราชวัง มีกรมต่างๆ สังกัดเป็นจำนวนมาก แต่มีบางกรมที่ขึ้นตรงต่อพระมหากษัตริย์ เนื่องจากข้าราชการในกรมเหล่านั้นต้องอยู่ใกล้ชิดพระองค์ตลอดเวลา หน้าที่ส่วนใหญ่เป็นการถวายความอารักขา และปรนนิบัติรับใช้ในส่วนพระองค์และพระบรมวงศานุวงศ์ทั่วๆ ไป ที่สำคัญๆ คือ กรมหมอ กรมภูษามาลา กรมชาวที่ใหญ่ กรมชาวที่ กรมเด็กชา กรมมหาดเล็กหลวง กรมทหารมหาดเล็ก กรมรักษาพระองค์ กรมล้อมพระราชวัง กรมทหารใน กรมเรือคู่ชัก กรมพลพัน กรมทนายเลือก กรมวังนอก กรมสนม และกรมพระตำรวจ

๘.๒ การแบ่งสังกัดกรมต่างๆ เป็นคู่ในสมัยโบราณ

กรมต่างๆ ในสมัยโบราณมักมีลักษณะเป็นระบบคู่ (dual system) คือ มีกรมขวาและซ้ายเพื่อแบ่งเบาความรับผิดชอบ และเพื่อกำหนดตำแหน่งเวลาเข้ากระบวนแห่ กรมขวาเดินแห่ขวา กรมซ้ายเดินแห่ซ้าย กรมขวาแต่งเครื่องทอง กรมซ้ายแต่งเครื่องเงิน และใช้สีแดงตามเครื่องทอง สีเขียวตามเครื่องเงิน (สมเด็จเจ้าฟ้ากรมพระยานริศรานุวัดติวงศ์ และพระยาอนุมานราชธน, ๒๔๐๖ข: ๗๙) และนอกจากจะแบ่งเป็นกรมซ้าย-ขวาแล้ว บางกรมยังแบ่งเป็นกรมหน้า-หลังด้วย เช่น กรมพระตำรวจ เป็นต้น ตัวอย่างตอนหนึ่งกล่าวถึงกรมช่างทหารในขวาและกรมช่างทหารในซ้าย ในพระราชพิธีถวายผ้าพระกฐินทางชลมารคว่า

พาลีรั้งทวีปได้	สมญา เรือเฮย
สุครีพครองเมืองนา	เวศรู้
ขุนพรหมรักษาขวา	ปลัดหนึ่ง นาพ่อ
ขุนอินทร์รักษาผู้	ฝ่ายซ้ายในทหาร

(สมเด็จเจ้าฟ้ามหามาลา กรมพระยาบำราบปรปักษ์, ๒๕๔๕: ๖๙)

ขุนพรหมรักษา เป็นตำแหน่งปลัดกรมช่างทหารในขวา ปรากฏตัวอย่างในหนังสือการแต่งตั้งขุนนางไทย (กรมศิลปากร, ๒๕๒๑: ๒๒๕) ว่ามีกระแสพระราชโองการของพระบาทสมเด็จพระจุลจอมเกล้าเจ้าอยู่หัวโปรดให้แต่งตั้งนายเจ๊ก (เกตุทัต) มหาดเล็กบุตรพระยาเวียงในนฤบาล เป็นขุนพรหมรักษา ปลัดกรมช่างทหารในขวา ถือศักดินา ๘๐๐ ตั้งแต่ ณ วันพฤหัสบดี แรม ๕ ค่ำ เดือน ๑๑ ปีชวดอัฐศก จุลศักราช ๑๒๓๘ เป็นวันที่ ๒,๘๘๖ ในรัชกาล

ขุนอินทร์รักษา เป็นตำแหน่งปลัดกรมช่างทหารในซ้าย ปรากฏตัวอย่างในหนังสือการแต่งตั้งขุนนางไทย (กรมศิลปากร, ๒๕๒๑: ๒๕๒) ว่ามีกระแสพระราชโองการของพระบาทสมเด็จพระจุลจอมเกล้าเจ้าอยู่หัวโปรดให้แต่งตั้งนายถม บุตรพระยาราชสงครามเป็นขุนอินทรรักษา ปลัดกรมช่างทหารในซ้าย ถือศักดินา ๘๐๐ ตั้งแต่ ณ วันอังคาร แรม ๗ ค่ำ เดือน ๑๑ ปีเถาะเอกศก จุลศักราช ๑๒๔๑ เป็นวันที่ ๓,๙๘๓ ในรัชกาล

ระบบการจัดกองทัพของสยามและการจัดขบวนพยุหยาตราทางชลมารค และสถลมารค มีรูปแบบการจัดโดยยึดพระมหากษัตริย์เป็นศูนย์กลางกระบวน แบ่งเป็นทัพหน้า ทัพหลวงของกษัตริย์ และทัพหลัง โดยทัพหน้า และทัพหลัง ตั้งอยู่ในตำแหน่งนอก – ใน แต่ละกองทัพยังมีกองทหารหน่วยย่อยเป็นปีกซ้าย – ขวา จุฬิศพงศ์ จุฬารัตน์ (๒๕๔๖: ๗๖-๗๗) ได้อธิบายเรื่องนี้ว่า

> ...วิธีจัดหน่วยงานราชการซึ่งแบ่งออกเป็นซ้ายกับขวานั้น พบอยู่ในสายการบังคับบัญชาภายในหน่วยราชการส่วนใหญ่ของสยาม ทั้งทางฝ่ายทหารและพลเรือน เช่นกรมพระตำรวจ กรมขันที กรมพระสุรัสวดี กรมอาสาต่างๆ เป็นต้น แม้แต่การปกครองหัวเมืองก็มีการแบ่งเป็นซ้ายขวาเช่นกัน การแบ่งแบบนี้มีผู้เชื่อว่าเป็นลักษณะธรรมชาติของการใช้มือซ้ายมือขวาเพื่อความสะดวก...วิธีจัดแบ่งขุนนางเป็นซ้ายและขวานี้แสดงถึงการจัดระบบบริหารราชการพื้นฐานของสยาม ซึ่งเน้นการแบ่งเป็นสองฝ่ายคือ ใน-นอก หน้า-หลัง และ ซ้าย – ขวา ซึ่งเป็นวิธีการวางกำลังรายรอบเพื่ออารักขาองค์พระมหากษัตริย์ มีความเป็นไปได้ที่ระบบการจัด ซ้าย – ขวา ในหน่วยงานฝ่ายทหารและพลเรือนนั้น มีอิทธิพลมาจากการจัดรูปแบบกองทัพของสยาม...

ตัวอย่างตอนหนึ่งกล่าวถึงกรมพระตำรวจหน้า และกรมพระตำรวจหลัง ในพระราชพิธีถวายผ้าพระกฐินทางชลมารค ดังโคลงปรากฏว่า

เรือประตูอีกกับทั้ง	เรือนำ กลองเฮย
อีกปลัด**กรมพระตำ**	**รวจหน้า**
เวรสมทบแห่ประจำ	ริ้วนอก
ตำรวจกองประตูห้า	คู่ทั้งเรือเสือ

(สมเด็จเจ้าฟ้ามหามาลา กรมพระยาบำราบปรปักษ์, ๒๕๔๕: ๘๐)

ปลัดกรมตำรวจถ้วน	หกลำ
แต่ที่ใช้เวรนำ	อยู่ท้าย
อิกสองปลัด**กรมตำ**	**รวจฝ่าย หลัง**แฮ
พายเร่งหนักแรงย้าย	หน่วงน้าวยาวเผิน

(สมเด็จเจ้าฟ้ามหามาลา กรมพระยาบำราบปรปักษ์, ๒๕๔๕: ๗๔)

การแบ่งกรมเป็นฝ่ายซ้าย และฝ่ายขวาเพื่อกำหนดตำแหน่งเวลาเข้ากระบวนแห่ มีตัวอย่างตอนหนึ่งในพระราชพิธีถวายผ้าพระกฐินทางชลมารค คือ ในกระบวนในหลัง ใช้เรือกราบกัญญา ๘ คู่ ซึ่งเป็นเรือราชองครักษ์ทั้ง ๘ กรม ล้วนมีเจ้ากรมควบคุมประจำฝ่ายซ้าย และฝ่ายขวา คือ พระยาอภัยรณฤทธิ์ คู่กับ พระอนุชิตราชา, พระมหาเทพ คู่กับ พระมหามนตรี, พระพิเรนทรเทพ คู่กับ พระอินทรเทพ, พระอินทรเดช คู่กับ พระราชวรินทร์, พระพรหมบริรักษ์ คู่กับ พระสุริยภักดี, พระยามหานุภาพ คู่กับ พระยาราชสงคราม, พระราชโยธาเทพ คู่กับ พระวิสุทธิโยธามาตย์ และพระหฤทัย คู่กับพระอภัยสุรินทร์ ดังปรากฏโคลงว่า

พระยาตำรวจซ้าย ตามติด
นามอภัยรณฤทธิ์ ออกอ้าง
พระยาอีกอนุชิต เนาฝ่าย ขวาเอย
เคียงแข่งแซงสองข้าง ต่อท้ายเรือรอง

ถัดถึงองครักษ์ทั้ง แปดกรม
ในใหญ่ซ้ายขวาสม สี่ถ้วน
ตำรวจนอกกับสนม อีกสี่ ลำเอย
เรือกราบกันยาล้วน แต่เจ้ากรมละกรม

เรือพระมหาเทพทั้ง มหามน ตรีนา
พระพิเรนทรเทพหน แห่งซ้าย
พระอินทรเทพพล พายเพียบ ขวาเฮย
สี่พระตำรวจย้าย ยาตรเต้าสี่เสมอ

พระอินทรเดชนี้ นอกเฉวียง
ขวาราชวรินทร์เคียง คู่แล้ว
พระพรหมบริรักษ์เรียง ริ้วนอก นาพ่อ
พระสุริยภักดีแกล้ว กลั่นกล้ากรมสนม

พระยามหานุภาพผู้ พลพัน
พระยาราชสงครามขัน เข่นเสี้ยน
องครักษ์หมู่หลังรัน โรมอริ แหลกแฮ
ตำแหน่งตามบเพี้ยน แวดล้อมวงหลัง

ราชโยธาเทพผู้ ทหารใน
วิสุทธิโยธามาตย์ไป ไม่ยั้ง
พลพันพระราชหฤทัย อภัยสุ รินทร์เฮย
พายหนักลงเล่มตั้ง หน่วงน้าวแข่งแข็ง

(สมเด็จเจ้าฟ้ามหามาลา กรมพระยาบำราบปรปักษ์, ๒๕๔๕: ๗๓-๗๔)

ส่วนการแต่งกายของผู้เข้าร่วมกระบวนที่แบ่งเป็นฝ่ายซ้าย และฝ่ายขวา มีตัวอย่างตอนหนึ่งในพระราชพิธีถวายผ้าพระกฐินทางสถลมารค โปรดให้มหาดเล็ก ๑๖ คน แต่งอินทร์ พรหม ซึ่งแต่งกายแตกต่างกัน โชติ กัลยาณมิตร (๒๕๔๘: ๕๕๑) อธิบายว่า อินทร์ พรหม คือ "คู่แห่เชิญพุ่มดอกไม้เงิน ดอกไม้ทอง ในขบวนเสด็จพระราชดำเนินราบใหญ่ประกอบเครื่องสูง อินทรแต่งเครื่องเขียวเชิญพุ่มดอกไม้ทอง พรหมแต่งเครื่องแดงเชิญพุ่มดอกไม้เงิน" โคลงบรรยายว่า

มหาดเล็กสิบหกให้ แต่งอินทร์ พรหมเอย
เข้มขาบเสื้อเฉิดฉิน เทริดกั้ง
ผ้าลายนุ่งทรงข้าวบิณฑ์ สอดสนับ เพลานา
ถือพุ่มมาศปรักตั้ง นอกริ้วเรียงเคียง

(สมเด็จเจ้าฟ้ามหามาลา กรมพระยาบำราบปรปักษ์, ๒๕๔๕: ๖๑)

๘.๓ การใช้อาวุธตามสังกัดกรมกอง โคลงพระราชพิธีทวาทศมาสบันทึกอาวุธประจำกายของกองทหารต่างๆ เมื่อเข้ากระบวนแห่ ในพระราชพิธีถวายผ้าพระกฐินทางสถลมารคไว้ดังนี้

กรมอาสาญี่ปุ่น	ถือ	ขวานจีน
กรมทำลุ	ถือ	ธนูหางไก่
กรมดั้งทอง	ถือ	ดาบดั้ง
กรมทวนทอง	ถือ	ทวนพู่
กรมล้อมวัง	ถือ	โล่

กรมอาสาใหญ่	ถือ	ดาบเชลย
กรมอาสารอง	ถือ	ตรี
กรมอาทมาท	ถือ	ดาบสองมือ
กรมทหารใน	ถือ	ง้าว
กรมเขนทอง	ถือ	ดาบเขน
กรมเรือกัน	ถือ	ตะบอง
ตำรวจ	ถือ	กระบี่บั้งทอง
ทหารมหาดเล็ก	ขัด	ปืนโก๊ (colt) กระบี่
ทหารญวน	ลาก	ปืนล้อ

๙. เรื่องเรือพระราชพิธี

๙.๑ การบันทึกชื่อเรือพระราชพิธี โคลงเรื่องนี้กล่าวถึงพระราชพิธีถวายผ้าพระกฐินทางชลมารค และบอกชื่อเรือในกระบวนไว้อย่างละเอียด คือ เรือแซ ชื่อหมูชลจร สุกรกำเหลาะ ชิงไชเยศ เพศพุกาม จระเข้คำราม และจระเข้คนองน้ำ โคลงบรรยายว่า

เรือแซแห่เหล่าล้วน	มวลมอญ
ลำหนึ่งหมูชลจร	ชื่อแท้
อีกลำชื่อสุกร	กำเหลาะ
น้าวหน่วงกรรเชียงแต้	โยกโย้เต็มตึง

แซชิงไชเยศอ้าง	ออกนาม
อีกเพศพุกามตาม	คู่ล้ำ
จระเข้ชื่อคำราม	ร้องเรียก เรือแฮ
หนึ่งคนองน้ำ	หกถ้วนขบวนเดิม

(สมเด็จเจ้าฟ้ามหามาลา กรมพระยาบำราบปรปักษ์, ๒๕๔๕: ๖๗)

ในโคลงเรื่องนี้กวีได้กล่าวถึงชื่อเรือพระราชพิธีไว้อย่างละเอียด แยกตามประเภทของเรือได้ดังนี้

เรือแซ	ชื่อ	เรือหมูชลจร เรือสุกรกำเหลาะ
		เรือชิงไชเยศ เรือเพศพุกาม[๗๒]
		เรือจระเข้คำราม เรือจระเข้คะนองน้ำ
		เรือวรวารี เรือศรีปัดสมุทร
เรือเสือ	ชื่อ	เรือเสือทะยานชล เรือเสือคำรณสินธุ์
เรือสาง	ชื่อ	เรือคำแหงหาญ เรือชาญชลสินธุ์
เรือกิเลน	ชื่อ	เรือกิเลนประลองเชิง เรือกิเลนระเริงชล
เรือมกร	ชื่อ	เรือมกรแผลงฤทธิ์ เรือมกรจำแลง
เรือเหรา	ชื่อ	เรือเหราล่องลอยสินธุ์ เรือเหรารินลาสมุท
เรือโต	ชื่อ	เรือโตขมังคลื่น เรือโตฝืนสมุท
เรือกระบี่	ชื่อ	เรือกระบี่ราญรอนราพณ์ เรือกระบี่ปราบเมืองมาร
		เรือพาลีรั้งทวีป เรือสุครีพครองเมือง
เรือยักษ์	ชื่อ	เรืออสุรวายุภักษ์ เรืออสุรปักษีสมุทร
เรือครุฑ	ชื่อ	เรือครุฑเหิรระเห็จ เรือครุฑเตร็จไตรจักร
เรือชัย	ชื่อ	เรือเอกไชยเหินหาว เรือเอกไชบหลาวทอง
เรือศรี	ชื่อ	เรือพระที่นั่งจักรพรรดิภิรมย์
		เรือพระที่นั่งพิมานอมรินทร์
เรือพระที่นั่ง	ชื่อ	เรือพระที่นั่งอนันตนาคราช เรือพระที่นั่งเอกไชย
		เรือพระที่นั่งศรีประภัศรไชย เรือพระที่นั่งเทวาธิวัตถ์
		เรือพระที่นั่งเพ็ชรรัตนรายดารา เรือพระที่นั่งรัตนดิลก
		เรือพระที่นั่งทวยเทพถวายกร
เรือพระที่นั่งกิ่ง	ชื่อ	เรือพระที่นั่งศรีสมรรถไชย
เรือพระที่นั่งรอง	ชื่อ	เรือทองบ้าบิ่น เรือทองแขวนฟ้า
เรือพระที่นั่งทรงกราบ	ชื่อ	เรือพระที่นั่งรุ้งประสานสาย เรือพระที่นั่งเฟื่องฟ้า
		เรือพระที่นั่งประจำทวีป เรือพระที่นั่งกลีบสมุทร
		เรือพระที่นั่งประพาสแสงจันทร์

---

[๗๒] ในพระราชพงศาวดารกรุงรัตนโกสินทร์ รัชกาลที่ ๔ ของเจ้าพระยาทิพากรวงศมหาโกษาธิบดี (๒๕๔๘: ๒๖) ออกนามเรือ “เพศพุกาม” ว่า “เพชร์ปูมคาม”

๙.๒ การบันทึกที่มาของฝีพายเรือพระราชพิธี ทำให้ทราบว่าฝีพายในเรือพระที่นั่งรอง ๒ ลำนั้นเป็นไพร่ชาวโพเรียง และไพร่ชาวบ้านใหม่ ดังตัวอย่างโคลงที่ว่า

เรือชื่อบ้าบิ่นนั้น	เนาขวา
เกณฑ์**ไพร่โพเรียง**มา	ประจุพร้อม
ขุนปลัดชื่อบัญชา	พลว่า กล่าวเอย
พายไม่เหนื่อยหัดซ้อม	อดสู้เสียแรง
เรือทองแขวนฟ้าที่	ซ้ายหมาย
บ้านใหม่ไพร่เล่มพาย	หัดไว้
ขุนฤทธิพชัยนาย	ปลัดตัก เตือนแฮ
ถี่ถับทุกเล่มได้	เร่งเส้าพายทัน

(สมเด็จเจ้าฟ้ามหามาลา กรมพระยาบำราบปรปักษ์, ๒๕๔๕: ๘๒)

การเกณฑ์ไพร่ชาวโพเรียง เป็นฝีพายเรือพระที่นั่งบ้าบิ่น และไพร่ชาวบ้านใหม่ เป็นฝีพายเรือพระที่นั่งทองแขวนฟ้า เป็นเรื่องที่ปฏิบัติมาตั้งแต่ครั้งกรุงศรีอยุธยา ในตำราแบบธรรมเนียมในราชสำนักครั้งกรุงศรีอยุธยาฯ (๒๕๓๙: ๓) ซึ่งสมเด็จพระเจ้ากรุงธนบุรี โปรดฯ ให้ข้าราชการซึ่งเป็นผู้รู้แบบแผนขนบธรรมเนียมครั้งกรุงศรีอยุธยาประชุมกันแต่งตำราในพระราชสำนักขึ้นใหม่ กล่าวถึงตำรากระบวนเสด็จพระราชดำเนินทางชลมารคครั้งกรุงศรีอยุธยาว่า

> ...และเรือพระที่นั่งทองแขวนฟ้า และเรือดั้งนั้น พันพรหมราชกลาโหมได้เกณฑ์รับเสด็จฯ เป็นเรือพระที่นั่งทองแขวนฟ้าบ้านใหม่ขึ้นหลวงสุเรนทรวิชิตลำ ๑ โพธิ์เรียง ขึ้นหลวงอภัยเสนาลำ ๑...

ลิลิตพยุหยาตราเพชรพวง ของเจ้าพระยาพระคลัง (หน) (๒๕๑๕: ๑๕๗) ซึ่งเป็นเรื่องเกี่ยวกับการเสด็จพยุหยาตราในสมัยกรุงศรีอยุธยาทั้งกระบวนเรือ กระบวนช้าง กระบวนม้า ในส่วนของกระบวนเรือ ได้มีการกล่าวถึงชาวบ้านใหม่ และโพเรียง ไว้ว่า

เรือทองแขวงฝ่ายบ้าน	**โพเรียง**
เสมอหมู่**บ้านใหม่**เคียง	คู่เต้า
ประจำปัจจามิตรเมียง	หมายมุ่ง ร้ายนา
กันองค์อิศวรเจ้า	รีบร้อนเรือระวัง

(เจ้าพระยาพระคลังหน, ๒๕๑๕: ๑๕๖)

หนังสือลัทธิธรรมเนียมต่างๆ เล่มจบ (๒๕๑๕: ๘๓) กล่าวถึงธรรมเนียมการพระราชพิธีในรัชกาลที่ ๑ ว่าด้วยพิธีเสด็จพระราชดำเนินทางชลมารค ออกนามไพร่ชาวบ้านใหม่ และชาวโพเรียง ไว้ว่า

> ...วันพุธ เดือน ๑๑ แรม ๔ ค่ำ ปีเถาะเบญจศก (พ.ศ. ๒๓๒๖) เพลาเช้า เสด็จไปพระราชทานพระกฐินทางชลมารถ...ล้นเกล้าล้นกระหม่อมเสด็จไปพระราชทานพระกฐิน ณ วัดบางหว้าใหญ่ วัดหงส์ เสด็จทรงเรือพระที่นั่งศรีสักหลาดพื้นแดงเขียนลายรดน้ำ เรือพระที่นั่งทองแขวนฟ้า บ้านใหม่ (ลำ ๑) โพธิ์เรียง (ลำ ๑) ชักเรือพระที่นั่ง...

หนังสือประชุมหมายรับสั่งภาค ๔ ตอนที่ ๒ สมัยกรุงรัตนโกสินทร์ รัชกาลพระบาทสมเด็จพระนั่งเกล้าเจ้าอยู่หัว จ.ศ. ๑๒๐๓ – ๑๒๐๕ (๒๕๓๗: ๗)ระบุว่า “บ้านใหม่” และ “โพเรียง” เป็นชื่อกรมหนึ่งในหมู่ฝีพาย “บ้านใหม่” มีชื่อเต็มว่า “ทองแขวนฟ้าบ้านใหม่” มีหลวงสุเรนทรวิชิตเป็นเจ้ากรม “โพเรียง” มีชื่อเต็มว่า “โพเรียงบ้าบิ่น” หรือ “โพธิเรียงบ้าบิ่น” มีหลวงอภัยเสนาเป็นเจ้ากรม ส่วนในโคลงพระราชพิธีทวาทศมาสระบุนามปลัดกรมทองแขวนฟ้าบ้านใหม่ว่าชื่อ “ขุนฤทธิพชัย” และระบุนามปลัดกรมโพเรียงบ้าบิ่นว่าชื่อ “ขุนบัญชาพล”

๙.๓ การบันทึกที่มาของไม้ในการสร้างเรือพระราชพิธี ทำให้ทราบว่าไม้ที่นำมาสร้างเรือพระที่นั่งประพาสแสงจันทร์นั้น เป็นไม้ที่ชาวป่าใต้ หรือชาวปักษ์ใต้ตัดถวาย ดังโคลงบรรยายว่า

ยังที่นั่งทรงกราบนั้น	มีสาม
ชื่อประจำทวีปงาม	เลิศล้น
กลีบสมุทรสุดพายตาม	เดินนัก นาพ่อ
ประพาสแสงจันทร์ต้น	**ป่าใต้ตัดถวาย**

(สมเด็จเจ้าฟ้ามหามาลา กรมพระยาบำราบปรปักษ์, ๒๕๔๕: ๘๓)

๑๐. เรื่องนามพระที่นั่ง

๑๐.๑ พระที่นั่งดุสิตมหาปราสาท ดังปรากฏโคลงว่า

ดุสิดาปราสาทไว้ พิธีสงฆ์

(สมเด็จเจ้าฟ้ามหามาลา กรมพระยาบำราบปรปักษ์, ๒๕๔๕: ๕๓)

สุดารา สุจฉายา (๒๕๔๗: ๔๘) ให้ข้อมูลว่า พระที่นั่งดุสิตมหาปราสาท พระบาทสมเด็จพระพุทธยอดฟ้าจุฬาโลกมหาราช โปรดเกล้าฯ ให้สร้างขึ้น เป็นปราสาทจัตุรมุข สูงใหญ่เท่าพระที่นั่งสุริยาศน์อมรินทร์เมื่อครั้งกรุงศรีอยุธยา ใช้สำหรับทรงออกพระราชพิธี เมื่อพระองค์เสด็จสวรรคต ได้อัญเชิญพระบรมศพมาไว้ที่พระมหาปราสาทองค์นี้ จึงกลายเป็นธรรมเนียมในการใช้เป็นที่ประดิษฐานพระบรมศพสมเด็จพระมหากษัตริย์และสมเด็จพระอัครมเหสี ตลอดจนตั้งพระศพสมเด็จพระบรมวงศ์บางพระองค์ตามแต่จะทรงพระกรุณาโปรดเกล้าฯ ในระหว่างที่ไม่มีพระบรมศพประดิษฐานอยู่ ใช้เป็นสถานที่ประกอบการพระราชพิธีและการพระราชกุศลต่างๆ ที่สำคัญได้แก่ พระราชพิธีฉัตรมงคล นอกจากนี้ พระบาทสมเด็จพระนั่งเกล้าเจ้าอยู่หัว เคยทรงใช้เป็นที่เสด็จออกขุนนางในระหว่างเสด็จประทับ ณ หมู่พระมหาปราสาท เมื่อคราวบูรณะหมู่พระมหามนเทียร และทรงพระกรุณาโปรดเกล้าฯ ให้เป็นที่ชุมนุมสงฆ์ในคราวทำสังคายนาพระไตรปิฎก

๑๐.๒ พระที่นั่งชลังคพิมาน ดังปรากฏโคลงว่า

...เสด็จที่นั่ง**ชลังค์พิมาน** เลิศล้น

(สมเด็จเจ้าฟ้ามหามาลา กรมพระยาบำราบปรปักษ์, ๒๕๔๕: ๕๕)

กนกวลี ชูชัยยะ (๒๕๔๔) อธิบายว่า พระที่นั่งชลังคพิมาน เป็นพระที่นั่งองค์หนึ่งในบริเวณท่าราชวรดิฐ สร้างในสมัยพระบาทสมเด็จพระจอมเกล้าเจ้าอยู่หัว โดยทรงปรับปรุงพระตำหนักน้ำด้านตะวันตกของพระบรมมหาราชวังซึ่งเรียกว่าตำหนักแพเพราะสร้างยื่นลงไปในแม่น้ำเจ้าพระยา ทรงพระกรุณาโปรดเกล้าฯ ให้รื้อตำหนักแพออก แล้วสร้างหมู่พระที่นั่งขึ้นใหม่ประกอบด้วย พระที่นั่งทิพยสถานเทพสถิต พระที่นั่งราชกิจวินิจฉัย พระที่นั่งอนงค์ในสราญรมย์ และพระที่นั่งชลังคพิมาน รวมเรียกทั้งบริเวณว่า ท่าราชวรดิฐ เป็นท่าสำหรับเสด็จพระราชดำเนินทางเรือ

พระที่นั่งชลังคพิมาน มีลักษณะใดไม่ปรากฏหลักฐานแน่ชัด แต่ในรัชสมัยพระบาทสมเด็จพระจุลจอมเกล้าเจ้าอยู่หัว พระที่นั่งบริเวณท่าราชวรดิฐชำรุด จึงทรงพระกรุณาโปรดเกล้าฯ ให้ซ่อมรักษาไว้แต่พระที่นั่งราชกิจวินิจฉัยเพียงองค์เดียว นอกนั้นโปรดเกล้าฯ ให้รื้อเพื่อขยายเขื่อนและปรับพื้นที่ทำสนาม พระที่นั่งชลังคพิมานจึงถูกรื้อในครั้งนั้นด้วย

๑๐.๓ พระที่นั่งอาภรณ์พิโมกข์ปราสาท

...**อาภรณ์พิโมกข์**ตั้ง เตียงพระ

(สมเด็จเจ้าฟ้ามหามาลา กรมพระยาบำราบปรปักษ์, ๒๕๔๕: ๘๗)

สุดารา สุจฉายา (๒๕๔๗: ๕๐) อธิบายว่า พระที่นั่งอาภรณ์พิโมกข์ปราสาท สร้างขึ้นในสมัยรัชกาลที่ ๔ เพื่อใช้เป็นพลับพลาสำหรับประทับพระราชยานรับส่งเสด็จในกระบวนพยุหยาตราหรือในพระราชพิธีโสกันต์ องค์พระที่นั่งสร้างเป็นปราสาทโถงทรงจัตุรมุข หลังคาซ้อน ๔ ชั้น ยอดทรงมณฑป หน้าบันจำหลักรูปพระอินทร์ประทับยืนบนพระแท่น มีรูปเทพพนมขนาบข้าง ล้อมรอบด้วยลายกระหนกเปลว

๑๐.๔ พระที่นั่งอมรินทรวินิจฉัยมไหสูรยพิมาน และพระที่นั่งดุสิดาภิรมย์

อมรินทร์พระที่นั่งสร้อย **วินิจฉัย**
จัดหมู่พระสงฆ์ไทย สวดพร้อม
รามัญเหล่านั้นไป ตามพวก มอญนา
บน**ดุสิดาภิรมย์**ล้อม สวดอ้าวอ่าวอึง

(สมเด็จเจ้าฟ้ามหามาลา กรมพระยาบำราบปรปักษ์, ๒๕๔๕: ๙๐)

สุดารา สุจฉายา (๒๕๔๗: ๔๔-๔๗) อธิบายว่า พระที่นั่งอมรินทรวินิจฉัยมไหยสูรยพิมาน เป็นพระที่นั่งองค์หนึ่งในหมู่พระมหามนเทียร ซึ่งมีทั้งหมด ๓ องค์ คือ พระที่นั่งจักรพรรดิพิมาน เป็นพระวิมานที่บรรทม พระที่นั่งไพศาลทักษิณ เป็นที่ประทับเฝ้าแหนของฝ่ายใน และพระที่นั่งอมรินทรวินิจฉัยมไหยสูรยพิมาน เป็นท้องพระโรงสำหรับเสด็จออกฝ่ายหน้า เช่น เสด็จออกว่าราชการ เสด็จออกมหาสมาคม และเสด็จออกทรงบำเพ็ญพระราชกุศลต่างๆ

ภายในมีพระที่นั่งซึ่งสร้างตั้งแต่ครั้งรัชกาลที่ ๑ สององค์ องค์ด้านหน้า คือ พระแท่นราชบัลลังก์ ลักษณะเป็นรูปสี่เหลี่ยมจัตุรัส มีฐานเป็นชั้นๆ ลดหลั่นกันลงไป ชั้นบนเป็นฐานเทวดา ชั้นล่างเป็นฐานครุฑ องค์หลังคือพระที่นั่งบุษบกมาลามหาจักรพรรดิพิมาน ยกพื้นสูงฐานแอ่นโค้งคล้ายเรือ เรียกว่า "ท้ายเกริน"

พระที่นั่งดุสิดาภิรมย์ ใช้เป็นพลับพลาเปลื้องเครื่องในเวลาเสด็จขึ้นประทับพระราชยานหรือทรงพระคชาธารเสด็จในกระบวนพยุหยาตราและบางครั้งก็ใช้เป็นมณฑลพิธีบางอย่างด้วย

๑๐.๕ พระที่นั่งสุทไธสวรรย์ ดังปรากฏโคลงว่า

ถึงถนนเรียกชื่อท้อง	สนามชัย
เลี้ยวล่องตรงลงไป	ที่เฝ้า
พระที่นั่งสุทไธ	**สวรรย์**ยิ่ง ยวดเอย
สมเด็จจอมธเรศเจ้า	ประทับเบื้องบนสถาน

(สมเด็จเจ้าฟ้ามหามาลา กรมพระยาบำราบปรปักษ์, ๒๕๔๕: ๑๔๗)

หม่อมราชวงศ์แสงสูรย์ ลดาวัลย์ (๒๕๓๑: ๔๕๖) อธิบายว่า พระที่นั่งสุทไธสวรรย์นี้องค์เดิมเมื่อครั้งรัชกาลที่ ๑ – รัชกาลที่ ๒ เป็นพลับพลา ไม่มีชื่อ เรียกกันตามสภาพของการสร้างไว้ในที่สูงโดดเด่น บนกำแพงพระบรมมหาราชวังฝ่ายตะวันออกตรงบริเวณสนามชัยว่า "พลับพลาสูง" ต่อเมื่อพระบาทสมเด็จพระนั่งเกล้าเจ้าอยู่หัว โปรดให้รื้อพลับพลาโถงสร้างเป็นพระที่นั่งมีหลังคาเป็นยอดปราสาท พระราชทานนามว่า "พระที่นั่งสุทธาสวรรย์" ต่อมาในรัชกาลที่ ๔ ทรงเปลี่ยนเป็น "พระที่นั่งสุทไธสวรรย์"

๑๑. การบันทึกเรื่องวันขึ้นปีใหม่ของไทยในสมัยโบราณ กวีกล่าวว่าวันขึ้นปีใหม่ของไทยในสมัยโบราณคือเริ่มต้นที่เดือนอ้าย แต่นักปราชญ์ในสมัยหลังเปลี่ยนไปเป็นเดือนห้า ดังปรากฏโคลงว่า

มฤคสิรฤกษ์นี้	เดิมที
เขานับเป็นต้นปี	ชื่อ**อ้าย**
เล็งเฉพาะราศี	ธนูสุด ใต้เอย
หมู่ปราชญ์ภายหลังย้าย	นับ**ห้า**เปลี่ยนแปลง

เขาเห็นเหตุหนึ่งแล้ว	เขาคิด
สงเคราะห์เอาอาทิตย์	ออกชี้
มินเมษฤกษ์ไม่ติด	ต่อคาบ เกี่ยวนา
ยี่สิบเจ็ดฤกษ์นี้	เมษตั้งหนึ่งตรง

(สมเด็จเจ้าฟ้ามหามาลา กรมพระยาบำราบปรปักษ์, ๒๕๔๕: ๑๑๔)

ลำดับการเปลี่ยนแปลงวันขึ้นปีใหม่ของประเทศไทย ปรากฏในราชกิจจานุเบกษา (๒๔๘๔ข: ๓๑-๓๓) เรื่องการให้ใช้วันที่ ๑ มกราคม เป็นวันขึ้นปีใหม่ ดังนี้

> ...โดยที่จารีตประเพณีของไทยแต่โบราณมา ได้ถือวันแรม ๑ ค่ำ เดือนอ้าย เป็นวันขึ้นปีใหม่ เป็นการสอดคล้องต้องกับคติแห่งพระพุทธศาสนา ซึ่งถือฤดูเหมันต์เป็นการเริ่มต้นปี ต่อมาจารีตอันนี้ได้เปลี่ยนแปลงไปตามคติพราหมณ์ ซึ่งใช้วันขึ้น ๑ ค่ำ เดือนห้า เป็นวันขึ้นปีใหม่ ครั้นภายหลังทางราชการนิยมใช้สุรินคติ จึงได้ถือวันที่ ๑ เมษายน เป็นวันขึ้นต้นปีมาตั้งแต่พุทธศักราช ๒๔๓๒...แต่ในนานาอารยประเทศทั้งปวงตลอดถึงประเทศใหญ่ๆ ทางปลายบุรพทิศนี้ ได้นิยมใช้วันที่ ๑ มกราคมเป็นวันขึ้นต้นปี การนิยมใช้วันที่ ๑ มกราคมนี้มิได้เกี่ยวข้องกับลัทธิศาสนา จารีตประเพณี หรือการเมืองของชาติใดประเทศใด แต่เป็นการคำนวณโดยวิทยาการทางดาราศาสตร์ และนิยมใช้กันมาเป็นเวลากว่าสองพันปี เมื่อประเทศไทยได้นิยมถือสุริยคติตามอย่างนานาประเทศแล้ว ก็เป็นการสมควรอย่างยิ่งที่จะใช้วันที่ ๑ มกราคม เป็นวันขึ้นต้นปีเหมือนอย่างประเทศทั้งหลาย เพราะวันที่ ๑ มกราคม ก็ใกล้เคียงกับวันแรม ๑ ค่ำของไทย และเป็นการใช้ฤดูหนาวเริ่มต้นปี การใช้วันที่ ๑ มกราคมเป็นวันขึ้นปีใหม่ จะเป็นการสอดคล้องต้องตามจารีตประเพณีโบราณของไทย ต้องตามคติแห่งพระบวรพุทธศาสนา และได้ระดับกับนานาอารยประเทศทั้งมวล...

โคลงพระราชพิธีทวาทศมาสมีคุณค่าในฐานะเป็นบันทึกประวัติศาสตร์ กวีได้กล่าวถึงเหตุการณ์สำคัญที่เกิดขึ้นในยุคสมัยที่แต่งวรรณคดีเรื่องนี้ ความเปลี่ยนแปลงของสังคมในด้านต่างๆ อาทิ แนวคิดเรื่องการเมืองการปกครอง เศรษฐกิจ วิถีชีวิตของราษฎร ท่ามกลางกระแสแห่งการปรับปรุงประเทศให้ทันสมัย บางเรื่องสามารถสอบทานกับเอกสารทางประวัติศาสตร์อื่นๆ ได้ บางเรื่องเอกสารร่วมสมัยอื่นมิได้กล่าวถึง

คุณค่าในฐานะเป็นบันทึกพิธีกรรม

โคลงพระราชพิธีทวาทศมาส มีเนื้อหาเกี่ยวกับการพระราชพิธีสำหรับพระนคร จึงมีคุณค่าในฐานะเป็นบันทึกพิธีกรรม ตัวอย่างเรื่องที่เป็นบันทึกพิธีกรรม มีดังนี้

๑. พระราชพิธีถือน้ำพระพิพัฒน์สัตยา

การประกอบพิธีที่พระอุโบสถวัดพระศรีรัตนศาสดาราม ดังปรากฏโคลงว่า

เดือนห้าให้ตั้งราช	พิธีมี
น้ำพระพัฒน์สัตย์วาที	ทุกผู้
ในพระอุโบสถศรี	รัตนศาส ดานา
พราหมณชาติโหรดารู้	แช่งน้ำชุบพระแสง

(สมเด็จเจ้าฟ้ามหามาลา กรมพระยาบำราบปรปักษ์, ๒๕๔๕: ๒๔)

การประกอบพระราชพิธีถือน้ำพระพิพัฒน์สัตยา ณ พระอุโบสถวัดพระศรีรัตนศาสดาราม ในพระบรมมหาราชวัง เกิดขึ้นครั้งแรกในรัชกาลพระบาทสมเด็จพระจอมเกล้าเจ้าอยู่หัว ดังความตอนหนึ่งในราชกิจจานุเบกษา (๒๔๓๐: ๕-๗) ว่า

> ...การที่พระเจ้าอยู่หัวเสดจพระราชดำเนินออกวัดพระศรีรัตนสาศดาราม ในวันถือน้ำพระพิพัฒนสัตยานั้นแต่ก่อนก็ไม่เคยมีมา เปนแต่เสดจพระราชดำเนินออกพระที่นั่งอมรินทรวินิจฉัย...ครั้นถึงรัชกาลที่ ๔ พระบาทมเด็จพระจอมเกล้าเจ้าอยู่หัวทรงพระราชดำริห์ถึงพระพุทธรูปทั้งสองพระองค์ ที่ทรงพระนามพระพุทธยอดฟ้าจุฬาโลกย์ พระพุทธเลิศหล้านภาไลย ซึ่งพระบาทสมเด็จพระนั่งเกล้าเจ้าอยู่หัว ทรงสฐาปนาขึ้นไว้ฉลองพระเดชพระคุณ...เพราะฉะนั้นจึ่งทรงพระอุสาหเสดจพระราชดำเนินออกวัดพระศรีรัตนสาศดาราม ให้พระบรมวงษานุวงษข้าทูลลองธุลีพระบาทผู้ใหญ่ผู้น้อยถวายบังคมรับพระราชทานน้ำพระพิพัฒสัตยา เปนธรรมเนียมต่อมา ครั้นถึงรัชกาลปัตยุบันนี้พระบาทสมเดจพระเจ้าอยู่หัว ทรงพระราชดำริห์ว่าซึ่งสมเดจพระบรมชนกนารถทรงพระราชดำริห์ไว้นั้นเป็นการชอบยิ่งนัก จึ่งเสดจออกวัดพระศรีรัตนสาศดารามต่อมาจนบัดนี้

พิธีถือน้ำพระพิพัฒน์สัตยาในรัชกาลปัจจุบัน กระทำเฉพาะผู้ได้รับพระราชทานเครื่องราชอิสริยาภรณ์อันมีศักดิ์รามาธิบดี มีพิธี ๒ วัน ดังหมายรับสั่งของสำนักพระราชวัง เรื่องพระบาทสมเด็จพระเจ้าอยู่หัว ทรงพระกรุณาโปรดเกล้าฯ ให้กำหนดการพระราชพิธีพระราชทานเครื่องราชอิสริยาภรณ์อันมีศักดิ์รามาธิบดี พุทธศักราช ๒๕๓๓ (ราชกิจจานุเบกษา, ๒๕๓๓: ๒๓๒๐-๒๓๒๒) ในวันแรก พระบาทสมเด็จพระเจ้าอยู่หัว ทรงพระกรุณาโปรดเกล้าฯ ให้ พลตรี พระเจ้าวรวงศ์เธอ พระองค์เจ้าภาณุพันธุ์ยุคล เสด็จไปทรงปฏิบัติพระราชกรณียกิจแทนพระองค์ในการเสกน้ำพระพิพัฒน์สัตยา ณ พระอุโบสถวัดพระศรีรัตนศาสดาราม หลังจากเสร็จพิธีสงฆ์แล้ว พระราชครูอัษฎาจารย์ ประธานคณะพราหมณ์ อ่านฉันท์สดุดี

วันที่ ๒ พระบาทสมเด็จพระเจ้าอยู่หัว และสมเด็จพระนางเจ้าฯ พระบรมราชินีนาถ เสด็จพระราชดำเนินไปยังพระที่นั่งดุสิตมหาปราสาท ในพระบรมมหาราชวัง ทรงพระกรุณาโปรดเกล้า ฯ พระราชทานเครื่องราชอิสริยาภรณ์อันมีศักดิ์รามาธิบดีแก่ผู้ได้รับพระราชทานตามลำดับ จากนั้นเสด็จไปยังพระอุโบสถ วัดพระศรีรัตนศาสดาราม หลังจากที่ทรงจุดธูปเทียนบูชาพระพุทธมหามณีรัตนปฏิมากรและพระพุทธรูปสำคัญแล้ว พระราชครูอัษฎาจารย์ ประธานคณะพราหมณ์ อ่านโองการแช่งน้ำ แล้วเชิญพระแสงศรและพระแสงราชศัตราแทงในน้ำพระพิพัฒน์สัตยา พระสงฆ์เจริญพระพุทธมนต์สัจจคาถา พราหมณ์เป่าสังข์ พนักงานภูษามาลาแกว่งบัณเฑาะว์ พนักงานประโคมฆ้องชัย สังข์ แตร ดุริยางค์ เมื่อสุดเสียงประโคม ผู้ที่ได้รับพระราชทานเครื่องราชอิสริยาภรณ์อันมีศักดิ์รามาธิบดีกล่าวถวายสัตยปฏิญาณสาบานตน จบแล้ว พระราชครูอัษฎาจารย์ ประธานคณะพราหมณ์ เชิญน้ำพระพิพัฒน์สัตยาทูลเกล้าฯ ถวาย ผู้ที่ได้ได้รับพระราชทานเครื่องราชอิสริยาภรณ์อันมีศักดิ์รามาธิบดีดื่มน้ำพระพิพัฒน์สัตยาตามลำดับ เป็นเสร็จพิธี

๒. พระราชพิธีคเชนทรัสวสนาน

นามช้างสำคัญในรัชกาลที่ ๕ ดังปรากฏโคลงว่า

ที่หนึ่ง**พระวิมลรัตน์**อ้าง ออกนาม
สอง**เสวตสุวภา**ตาม ยาตรย้าย
สาม**เสวตรวรลักษณ์**งาม ขนานชื่อ พระแฮ
สี่**เสวตรวรวรรณ**ผ้าย พิศพื้นผ่านกมล

(สมเด็จเจ้าฟ้ามหามาลา กรมพระยาบำราบปรปักษ์, ๒๕๔๕: ๒๕)

ช้างสำคัญในรัชกาลที่ ๕ ปรากฏนามเต็มในประกาศพระราชพิธีคเชนทรัศวสนาน จากหนังสือประกาศการพระราชพิธี เล่ม ๑ ของพระเจ้าบรมวงศ์เธอ กรมพระสมมอมรพันธุ์ (๒๕๐๘: ๕๘-๖๔) ดังนี้

"พระวิมลรัตน์" คือ พระวิมลรัตนกริณี สุทธศรีสรรพางค์พิเศษ ทุติยเสวตรวรรโณภาศ พงษ์กมลาศรังสฤษฎ์ ราชบุญฤทธิสมาหาร โสภาจารจุฬาหล้า มหาอุดมมงคล พรรษผลพิบุลย ประสิทธิ์ สุภสนิทพาหนนารถ ลักษณวิลาศเลิศฟ้า

"เสวตสุวภา" คือ พระเสวตรสุวภาพรรณ สรรพสินิทคชคุณ สมบุรณ์ลักษณวรเดช ทุติยเสวตรวรรณวิจิตร สยามวิชิตรัตนนาคินทร์ ปรมินทรจุธาธิราชธำรง กมุทพงษ์จัตุรภักตร ประสิทธิศักดิ์สกลวิเศษ สุทธเนตรนัขโลมฉวี ศรีสนานกายฉายเฉิด ดิลกเลิศเฉลิมกรุง อมรผดุงรัตนโกสินทร์ สยามินทรโรดมบรมนาถ อรรควรราชพาหนะเทพ เสพย์สวัสดิพิพัฒผล มิ่งมงคลวิลาศเลิศฟ้า

"เสวตรวรลักษณ์" คือ พระเสวตรวรลักษณ์ คเชนทรศักดิสุนทรสกนธ์ พรรณโกมล พิศผ่องผุด สรรพางค์วิสุทธจำรูญ กมุทตระกูลพงษ์จัตุรภักตร์ บรมอรรคบารมิตาสมาหาร สู่สมภารบลกชบาท พาหนะนารถนฤบดินทร์ ปรมินทรมหาจุฬาดุลยเดช อุดมพิเศษมหา พรรษคดิผล มิ่งมงคลกุญชรรัตน์ ศุภสวัสดิประเสริฐเลิศฟ้า

และ "เสวตรวรวรรณ" คือ พระเสวตรวรวรรณ สรรพวิสิฐคชลักษณ์ ดำพงษ์ถนิม ศักดิธำรง มิ่งมงคลรัตนาศ์ จักรพรรดิราชกุญชร พรรณกพรพหลเดช วรัคนตรนิลสนิท พิศผิวกายผ่องประภัศร สารสุนทรบัณฑรโลมพิเศษ สุทธเสวตรสอดประสาน นิลวรรณผ่าน เล่ห์นฤมิตร อัคนิศรแสร้งเศกสรร ต้องแบบบรรพ์ตำหรับคช จรดกาลก่อนห่อนเคยมี มาเฉลิมศรีพระนคร เอกอดิศรสยามาธิบดินทร์ ปรมินทรจุฬาหล้า อุดมมหาดิเรกยศ เกียรติปรากฏวิบุลยสวัสดิ์หัศดินทรรัตนประเสริฐเลิศฟ้า

๓. พระราชพิธีสงกรานต์

๓.๑ กำหนดวันสงกรานต์ ดังปรากฏโคลงว่า

กำหนดสุริยาตรเยื้อง รอบจักร
เป็นที่เปลี่ยนศักราช ใหม่ได้
ขึ้นสู่เมษราศีพรัก พร้อมนับ ถือนา
บังคับแห่งโหรให้ เรียกรู้ทั่วแดน

จิตรมาสสี่ค่ำขึ้น กำหนด
แม้ว่าจักถอยถด ห่อนได้
ออกจนสุดเดือนหมด สิ้นปักษ์ แรมเฮย
เดือนหกขึ้นสี่ไซ้ นอกนั้นฤๅมี

(สมเด็จเจ้าฟ้ามหามาลา กรมพระยาบำราบปรปักษ์, ๒๕๔๕: ๒๘-๒๙)

ตัวอย่างจากโคลง กล่าวถึงช่วงเวลาสงกรานต์ว่าอยู่ระหว่างวันขึ้น ๔ ค่ำ เดือน ๕ หรือเดือนที่พระจันทร์เข้าสู่ฤกษ์จิตรา เรียกว่า จิตรมาส กับวันขึ้น ๔ ค่ำ เดือน ๖

๓.๒ การสรงน้ำพระราชาคณะ ๖๐ รูป ดังปรากฏโคลงว่า

วันเนานั้นตั้งพระ ชันษา
หกสิบรูปพระราชา คณะถ้วน
ฉันแล้วรดน้ำมา ฉันอีก เพลเอย
ถวายแต่ไตรแพรล้วน ทั่วถ้วนทุกปี

(สมเด็จเจ้าฟ้ามหามาลา กรมพระยาบำราบปรปักษ์, ๒๕๔๕: ๒๙)

การสรงน้ำพระราชาคณะ ๖๐ รูปในวันสงกรานต์นี้ พระบาทสมเด็จพระจุลจอมเกล้าเจ้าอยู่หัว (๒๕๔๑: ๑๕-๑๖) ทรงอธิบายว่า

...ในวันมหาสงกรานต์เวลาค่ำสวดมนต์สรงน้ำพระ ในพระบรมมหาราชวัง แต่ก่อนๆ มาในรัชกาลที่ ๑ ที่ ๒ จำนวนพระสงฆ์ไม่เป็นที่แน่ แล้วแต่ที่ทรงนับถือ...ครั้นตกมาในรัชกาลที่ ๓ เมื่อทรงหล่อพระพุทธรูปเท่าพระชนมพรรษาแล้ว ใช้จำนวนพระสงฆ์เท่าพระพุทธรูปเรียกว่า ฉลองพระพุทธรูปพระชนมพรรษา พระราชทานไตรแพรทั้งสิ้น...ในรัชกาลที่ ๔ ใช้ตามแบบรัชกาลที่ ๓ มิได้ยักเยื้อง...ครั้นตกมาในรัชกาลปัจจุบันนี้ แรกเสด็จเถลิงถวัลยราชสมบัติ พระชนมพรรษาเพียงสิบหก ถ้าจะสรงน้ำพระแต่สิบหกรูป พระสงฆ์ซึ่งเคยได้รับพระราชทานสรงน้ำสงกรานต์แต่ก่อน ก็จะขาดประโยชน์ดูไม่สู้ควร จึงโปรดให้พระสงฆ์ซึ่งเคยได้สรงน้ำมาแต่ก่อนนั้นคงได้สรงน้ำอยู่ทั้งสิ้น ครั้นเมื่อถึงมรณภาพล่วงไปก็โปรดให้ตั้งอัตราลงไว้ว่า ๖๐ รูป เมื่อขาด ๖๐ รูป ก็เลือกพระราชาคณะที่มีอายุมากเติมขึ้นอีกให้ครบ ๖๐ การสรงน้ำพระจึงได้คงเป็นจำนวนหกสิบมาจนถึงปีนี้...

ในรัชกาลปัจจุบัน ไม่มีพิธีสรงน้ำพระราชาคณะในพระราชพิธีสงกรานต์ ดังตัวอย่างในหมายกำหนดการพระราชพิธีสงกรานต์ (ราชกิจจานุเบกษา: ๓๑-๓๒) กล่าวว่ามีเฉพาะการพระราชกุศลสรงน้ำพระพุทธรูปสำคัญที่หอพระสุลาลัยพิมาน สรงน้ำพระบรมอัฐิ พระอัฐิที่หอพระธาตุมณเฑียร ทรงพระสุหร่ายสรงพระพุทธมหารัตนปฏิมากร พระสัมพุทธพรรณี พระพุทธยอดฟ้าจุฬาโลกย์ พระพุทธเลิศหล้านภาไลย และการสรงน้ำปูชนียวัตถุตามเจดียสถานในวัดพระศรีรัตนศาสดาราม

๓.๓ การสดับปกรณ์ผ้าคู่ ดังปรากฏโคลงว่า

สดับปกรณ์ผ้าคู่ถ้วน	เรียงราย
ทรงพระราชูทิศถวาย	โสรจน้ำ
พระบรมญาติทั้งหลาย	เสร็จล่วง แล้วนา
เป็นทักขิณาทานล้ำ	แต่เบื้องบรรพวงศ์

(สมเด็จเจ้าฟ้ามหามาลา กรมพระยาบำราบปรปักษ์, ๒๕๔๕: ๓๐)

การสดับปกรณ์ผ้าคู่ในวันสงกรานต์นี้ พระบาทสมเด็จพระจุลจอมเกล้าเจ้าอยู่หัว (๒๕๔๑: ๓๑-๓๕) ทรงอธิบายว่า

...เครื่องไทยทานซึ่งสำหรับใช้สดับปกรณ์ในการสงกรานต์นี้ ใช้ผ้าคู่คือผ้าขาวเนื้อหนาขนาดผู้นุ่งผืนหนึ่ง ผ้าขาวเนื้อบางขนาดผ้าห่มผืนหนึ่ง แต่ซึ่งเกิดใช้ผ้าคู่เช่นนี้ทำบุญนั้นเห็นว่ามาจากผ้านุ่งห่มรดน้ำสงกรานต์ซึ่งใช้กันอยู่ทั่วๆ ไป ถึงพระเจ้าแผ่นดินก็พระราชทานรดน้ำพระบรมวงศานุวงศ์ และข้าราชการผู้ใหญ่ที่สูงอายุสืบมาจนถึงปัจจุบัน ...ผ้าคู่ที่ใช้ทำบุญอยู่เป็นอย่างคฤหัสถ์นั้น คงจะออกจากผู้ที่เคยได้รับพระราชทานผ้ารดน้ำแต่ยังมีชีวิตอยู่ แต่ถ้าจะใช้ผ้าลาย ผ้าแพรอย่างเดิม ก็จะยิ่งไม่เป็นประโยชน์อันใดแก่พระสงฆ์หนักขึ้น จึงได้เปลี่ยนใช้เสียเป็นผ้าขาว คำที่เรียกว่าผ้าคู่นั้นดูเสียงอยู่ข้างจะเพราะ ...และไม่เปลืองอันใดด้วยจึงใช้สืบมา ผ้าคู่ของหลวงที่สำหรับสดับปกรณ์นั้นแต่เดิมมาก็มีแต่เฉพาะพระบรมอัฐิ พระอัฐิที่สดับปกรณ์ในท้องพระโรง (คือหมายเอาพระอัฐิกรมพระราชวังบวรมหาเสนานุรักษ์อยู่วังหลวงด้วย) นอกนั้นก็ไม่มีผ้าคู่ของหลวง...

ในรัชกาลปัจจุบัน ยังปรากฏพิธีสดับปกรณ์ผ้าคู่ในพระราชพิธีสงกรานต์เช่นอดีต ดังตัวอย่างในหมายกำหนดการพระราชพิธีสงกรานต์ เมษายน พุทธศักราช ๒๕๕๐ (ราชกิจจานุเบกษา, ๒๕๕๐: ๓๑-๓๒) พระบาทสมเด็จพระเจ้าอยู่หัว ทรงพระกรุณาโปรดเกล้าฯ ให้สมเด็จพระบรมโอรสาธิราช เจ้าฟ้ามหาวชิราลงกรณ สยามมกุฎราชกุมาร เสด็จพระราชดำเนินไปทรงปฏิบัติพระราชกรณียกิจแทนพระองค์ ณ หอพระมหาธาตุมณเฑียร ในพระบรมมหาราชวัง หลังจากที่ทรงสรงน้ำพระพุทธรูปสำคัญ ที่หอพระสุลาลัยพิมาน และทรงนมัสการบูชาพระสยามเทวาธิราช ที่พระที่นั่งไพศาลทักษิณ กับสักการะและสรงน้ำพระบรมอัฐิ พระอัฐิที่หอพระธาตุมณเฑียรแล้ว จึงเสด็จออกพระที่นั่งอมรินทรวินิจฉัย

....ทรงจุดธูปเทียนเครื่องนมัสการบูชาพระรัตนตรัย พระสงฆ์ทรงสมณศักดิ์ ๗๔ รูป เจริญพระพุทธมนต์การพระราชพิธีสงกรานต์ จบแล้ว ทรงประเคนภัตตาหาร เมื่อพระสงฆ์รับพระราชทานฉันเสร็จ เจ้าพนักงานเชิญพระบรมอัฐิและพระอัฐิออกประดิษฐานบนพระราชบัลลังก์ ภายใต้นพปฎลมหาเศวตฉัตรและบนพระที่นั่งกงภายใต้ฉัตรขาวลายทอง ๕ ชั้น ทรงจุดธูปเทียนเครื่องราชสักการะถวายบังคมพระบรมอัฐิแล้ ทรงทอดผ้าคู่พระสงฆ์สดับปกรณ์พระบรมอัฐิและพระอัฐิแล้ว ถวายอนุโมทนา ถวายอดิเรก...

๔. พระราชพิธีพืชมงคลจรดพระนังคัล

ขั้นตอนการประกอบพระราชพิธี ดังปรากฏโคลงว่า

เสร็จแล้วจึงย่างเยื้อง จรลี มานา
ขุนเกษตรจูงคาวี คู่ได้
เข้าเทียมแอกงอนศรี ชัยฤกษ์
พราหมณ์ส่งหางไถให้ ประตักต้อนโคเดิน

ทวิชชาตินำน่าขู้ เป่าสังข์
พิณพาทย์ประโคมดัง ลั่นฆ้อง
ราชบัณฑิตผู้ขลัง ปริตรหยาด น้ำเอย
ไถดะสามรอบจ้อง จรดซ้ำแปรรอย

เทพีสี่ท้าวนุ่ง ยกทอง เถือกนา
เข้มขาบห่มแพรสอง สอดซ้อน
คำเปลวปิดประเชอรอง ข้าวปลูก แปดเฮย
เดินหาบคานหย้อนหย้อน หยิบขึ้นโปรยปราย

ไถหว่านเสร็จสรรพแล้ว มาหยุด พักเอย
ขุนเกษตรแก้โคหลุด ลาศเต้า
มาพักที่อันอุด ดมดาด พิดานนา
เลี้ยงพระโคหญ้าข้าว เล่าน้ำถั่วงา

โคเสพย์สิ่งหนึ่งได้ ทำนาย
กินสิ่งใดนั้นหลาย มากล้น
จับผ้านุ่งท่านทาย แห่งเหตุ น้ำนา
แคบมากกว่าน้อยพ้น กึ่งนั้นพอดี

(สมเด็จเจ้าฟ้ามหามาลา กรมพระยาบำราบปรปักษ์, ๒๕๔๕: ๓๔)

ตัวอย่างจากโคลง กล่าวถึงขั้นตอนการประกอบพระราชพิธีจรดพระนังคัลว่า ขุนเกษตรจูงพระโคคู่เข้าเทียมแอกตั้งริ้วกระบวน พราหมณ์ส่งหางไถและพระแสงปฏักให้พระยาแรกนา หน้ากระบวนมีพราหมณ์เป่าสังข์นำ ๑ คู่ ราชบัณฑิตพรมน้ำพระปริตรลงบนสนามไถ เจ้าพนักงานประโคมแตรสังข์พิณพาทย์ฆ้องชัย เมื่อไถดะครบ ๓ รอบแล้วจึงไถแปรอีก ๓ รอบ ส่วนเทพีทั้ง ๔ นั้น นุ่งผ้าเข้มขาบยกทอง ห่มผ้าแพร ๒ ชั้น หาบกระเชอปิดทองบรรจุข้าวปลูก เดินตามพระยาแรกนา เมื่อพระยาแรกนาหว่านข้าวปลูกเสร็จแล้ว ขุนเกษตรแก้พระโคจากไถ นำพระโคมาสู่ที่โรงพิธี พราหมณ์เสี่ยงของกิน ๖ สิ่งตั้งเลี้ยงพระโค ได้แก่ หญ้า ข้าว เหล้า น้ำ ถั่ว งา โหรหลวงถวายคำทำนายไปตามเกณฑ์ที่เสี่ยงทายได้ เสร็จแล้วตั้งกระบวนแห่เทวรูปทรงพระราชยานกงกลับ แวดล้อมด้วยเครื่องสูง ธงจีน มีกลองชนะ แตร สังข์ ประโคม

๕. การพระราชกุศลสลากภัต

มูลเหตุของการพระราชกุศลสลากภัต ดังปรากฏโคลงว่า

ในเดือนเชษฐมาศนั้น	ฤๅมี
การพระราชพิธีใด	ว่างเว้น
ให้จัดเหล่านารี	หาบสลาก ภัตนา
แต่งประกวดอวดเหล้น	หลากล้วนควรดู

(สมเด็จเจ้าฟ้ามหามาลา กรมพระยาบำราบปรปักษ์, ๒๕๔๕: ๓๘)

โคลงกล่าวถึงมูลเหตุของการพระราชกุศลสลากภัตว่า เป็นเพราะในเดือน ๗ นั้นไม่มีการพระราชพิธีใดๆ ในพระนคร จึงโปรดฯ ให้ฝ่ายในจัดภัตตาหารหาบไปถวายพระภิกษุสงฆ์ อีกนัยหนึ่งก็เป็นการประกวดการแต่งตัวให้ชาวบ้านราษฎรได้ชื่นชม พระบาทสมเด็จพระจุลจอมเกล้าเจ้าอยู่หัว (๒๕๔๑: ๓๑-๓๕) ทรงอธิบายว่า

> ...การพระราชพิธีสำหรับเดือน ๗ เลิกเสียไม่ได้ทำทั้งสิ้นแล้ว การพระราชกุศลอันใดในเดือน ๗ ก็ไม่มี ตลอดจนการสดับปกรณ์ พระบรมอัฐิซึ่งมีแทบจะทุกเดือน ในเดือน ๗ ก็จำเพาะถูกคราวเว้น การจรที่เป็นการมงคลก็ไม่ทำในเดือน ๗ การเผาศพใหญ่ๆ ก็ไม่ใคร่ทำในเดือน ๗ ด้วยเป็นฤดูฝน เพราะฉะนั้นในเดือน ๗ จึงได้ว่างอยู่ทั้งเดือน พระบาทสมเด็จพระจอมเกล้าเจ้าอยู่หัวจึงได้โปรดให้มีสลากภัตเป็นการพระราชกุศลเพิ่มขึ้นในเดือน ๗...

เจ้าพระยาทิพากรวงศมหาโกษาธิบดี (๒๕๔๘: ๑๐๐) พรรณนาการพระราชกุศลถวายสลากภัตที่วัดพระเชตุพนฯ ในรัชสมัยพระบาทสมเด็จพระจอมเกล้าไว้ว่า

...ให้ทำฉลากกระภัตรถวายแก่พระสงฆ์ราชาคณะทั้งปวงในวัดพระเชตุพน ของหลวงไปหน้าแต่งละครข้างในหาบฉลากกระภัตรเป็นคู่ๆ มาถึงท่านที่ต้องเกณฑ์ก็คิดทำประกวดกันจัดหญิงที่ศีรษะจุกแลหญิงรุ่นสาวมาตกแต่งให้นุ่งผ้ายกบ้าง นุ่งสังเวียนบ้าง ห่มเข้มขาบบ้างหาบฉลากกระภัตรเป็น ๔ แถว แล้วก็มีคนถือสำรับคาวหวาน เครื่องไทยทาน เป็นขนมผลไม้ต่างๆ ที่จะถวายพระสงฆ์ในฉลากกระภัตรนั้น ตามไปเบื้องหลังเป็นอันมากลางแห่งก็แต่งเป็นละครยืนเครื่องแลนางเป็นคู่ๆ กันหาบฉลากกระภัตร...ตามแต่ท่านผู้ใดจะเห็นงามก็ทำไป...

๖. การพระราชกุศลทรงผนวชและอุปสมบทนาคหลวง

การสมโภชนาคหลวง

สมโภชพระที่นั่งเบื้อง	อมรินทร์
สมเด็จนฤบดินทร์	เสด็จยั้ง
จารีตราชประดิทิน	เสมอทุก ปีนา
บรมขัตติยโบราณตั้ง	แต่งไว้ธรรมเนียม
บ่ายลงแล้วจัดตั้ง	บายศรี
ล้วนสุวรรณหิรัญมณี	ครบถ้วน
ผ้าหุ้มยอดตองมี	อีกเครื่อง เคียงนา
ไตรบาตรปริกขารล้วน	ธูปทั้งเทียนกรวย
แต่งนาคเจ้านั้นที่	ทิมคต
ผ้านุ่งพื้นสีสด	จีบห้อย
แปดนิ้วสอดแหวนหมด	เข็มขัด คาดนา
เสื้อโปร่งสวมสะพักย้อย	สอดเบื้องบ่าเฉวียง

แต่งเสร็จขึ้นเสลี่ยงพร้อม ทุกองค์
พระกลดกำมะลอทรง เชิดกั้น
หามตามเนื่องแนวตรง เข้าสู่ พระโรงเอย
ให้นั่งแถวแนวชั้น ช่องหน้าบายศรี

เสด็จออกประทับพร้อม พันธุ์พงศ์
ข้าราชการนั่งวง แวดล้อม
พราหมณ์เบิกแว่นส่งตรง ต่อเนื่อง
เวียนรับตามวงอ้อม รอบซ้ายมาขวา

ประโคมพิณพาทย์ก้อง แตรสังข์
กลองแขกเสนาะดัง เฟื่องฟื้น
ฆ้องชัยลั่นประนัง นฤนาท
มี่สนั่นครั่นครื้น เอกอื้ออึงอล

ครบสามรอบแล้วเบิก บายศรี
ผ้าห่อยอดตองดี พับไว้
วางเหนือตักนาคมี จิตเรียก ขวัญเอย
เวียนครบห้ารอบให้ ดับด้วยพลูคะแนน

ตักขวัญทั่วทุกชั้น บายศรี
น้ำมะพร้าวล่อนดี ดั่งแก้ว
ช้อนทองตักขึ้นที ละน่อย หนึ่งนา
ถวายครบสามครั้งแล้ว จึ่งได้เจิมจันทน์

ครั้นเลิกสมโภชสิ้น เสร็จสรรพ
ไปหยุดประทับเปลื้อง เครื่องแล้ว
ห้ามนาคมิให้กลับ คืนหนึ่ง
นอนอยู่วัดพระแก้ว ก่อนสิ้นทุกองค์

(สมเด็จเจ้าฟ้ามหามาลา กรมพระยาบำราบปรปักษ์, ๒๕๔๕: ๔๑)

ตัวอย่างจากโคลง กล่าวถึงการสมโภชนาคหลวงที่พระที่นั่งอมรินทรวินิจฉัยในวันก่อนที่จะมีพิธีบรรพชาอุปสมบท ณ พระอุโบสถวัดพระศรีรัตนศาสดาราม ซึ่งเป็นธรรมเนียมมาแต่ครั้งโบราณ สมเด็จพระเจ้าบรมวงศ์เธอ กรมพระยาดำรงราชานุภาพ (๒๕๑๔: ๕๗-๕๘) ทรงกล่าวถึงการทรงผนวชพระบาทสมเด็จพระจุลจอมเกล้าเจ้าอยู่หัว เมื่อครั้งยังเป็นสมเด็จพระเจ้าลูกเธอ เจ้าฟ้าจุฬาลงกรณ์ฯ ไว้ว่า

> ...ถึงปีขาล พ.ศ. ๒๔๐๙ เป็นกำหนดซึ่งสมเด็จพระเจ้าอยู่หัวจะทรงผนวชเป็นสามเณรตามราชประเพณี พระบาทสมเด็จฯ พระจอมเกล้าเจ้าอยู่หัว โปรดให้จัดการตามแบบเจ้าฟ้าทรงผนวช เหมือนอย่างครั้งพระองค์ทรงผนวชเป็นสามเณรในรัชกาลที่ ๒ คือ เมื่อวันพุธ เดือน ๘ ขึ้น ๖ ค่ำ มีพระราชพิธีสมโภชที่พระที่นั่งอมรินทรวินิจฉัย รุ่งขึ้น ณ วันพฤหัสบดี เดือน ๘ ขึ้น ๗ ค่ำ ให้ทรงพระยานมาศจากพระที่นั่งอนันตสมาคมแห่กระบวนใหญ่ ออกประตูเทวาพิทักษ์ไปทางถนนเจริญกรุง ถนนเฟื่องนคร เลี้ยวกลับทางถนนบำรุงเมืองเข้าประตูสวัสดิโสภา...

หนังสือเรื่องการทรงพระผนวชในรัชกาลที่ ๗ พุทธมามกะ นาคหลวง (๒๕๒๘: ๓๐-๓๒) กล่าวว่า ในรัชสมัยของพระบาทสมเด็จพระมงกุฎเกล้าเจ้าอยู่หัว ปีพุทธศักราช ๒๔๖๐ สมเด็จพระเจ้าน้องยาเธอ เจ้าฟ้ากรมขุนสุโขไทยธรรมราชาทรงมีพระราชศรัทธาจะผนวชเป็นพระภิกษุ ซึ่งเป็นครั้งแรกในรัชกาลที่จะมีการทรงผนวชนาคหลวง จึงทรงพระกรุณาโปรดเกล้าฯ ให้กำหนดการดังนี้

> ...วันที่ ๒๖ มิถุนายน, เวลาบ่าย สมเด็จพระเจ้าน้องยาเธอ เจ้าฟ้ากรมขุนสุโขไทยธรรมราชา จะได้เสด็จไปประทับยังพระที่นั่งดุสิดาภิรมย์ เจ้าพนักงานเจริญพระเกศาถวายแล้วทรงเครื่องอย่างสมโภชทรงพระผนวช เวลาเย็น เสด็จไปประทับยังพระที่นั่งอมรินทรวินิจฉัยเหนือเตียงทองภายใต้เพดานประดับด้วยดอกไม้สด ท่ามกลางพระราชพิธีสมโภช เวลาบ่าย ๕ โมง พระบาทสมเด็จพระเจ้าอยู่หัว จะได้เสด็จพระราชดำเนินออกทางพระทวารเทวะราชมเหศร ประทับพระราชอาสน์ในพระที่นั่งอมรินทรวินิจฉัย แล้วจะได้โปรดเกล้าฯ ให้พราหมณ์เบิกแว่นเวียนเทียนสมโภช เจ้าพนักงานประโคมศังข์แตรฆ้องไชยเครื่องดุริยดนตรี เมื่อถ้วนเบญจวารแล้ว จะได้ทรงพระกรุณาโปรดเกล้าฯ หลั่งน้ำมหาศังข์แลทรงเจิมพระราชทานสมเด็จพระเจ้าน้องยาเธอ เจ้าฟ้า ซึ่งจะได้ทรงผนวช แล้วสมเด็จพระเจ้าน้องยาเธอ เจ้าฟ้าฯ ซึ่งได้สมโภชแล้วเสด็จประทบเปลื้องเครื่องยังพระที่นั่งดุสิดาภิรมย์...

การทรงผนวชหม่อมเจ้าและการอุปสมบทนาคหลวงที่เป็นสามัญชน พระบาทสมเด็จพระมงกุฎเกล้าเจ้าอยู่หัวก็โปรดฯ ให้มีการสมโภชที่พระที่นั่งอมรินทรวินิจฉัยเช่นเดียวกัน ในหนังสือเรื่องการทรงพระผนวชในรัชกาลที่ ๗ พุทธมามกะ นาคหลวง (๒๕๒๘: ๑๓๖-๑๓๗) กล่าวถึงหมายกำหนดการทรงผนวชหม่อมเจ้าและอุปสมบทนาคหลวงข้าทูลลองธุลีพระบาทในกรมมหาดเล็ก เมื่อเดือนกรกฎาคม พุทธศักราช ๒๔๖๒ ไว้ว่า

> ...วันที่ ๔ กรกฎาคม...เวลาบ่าย หม่อมเจ้าที่จะได้สมโภช เจริญพระเกศาแต่งองค์ที่ทิมคดน่าพระที่นั่งดุสิตมหาปราสาท เสร็จแล้วเวลา ๕ นาฬิกา ๓๐ นาทีหลังเที่ยง หม่อมเจ้าที่จะได้สมโภชขึ้นเสลี่ยงกั้นกลดกำมะลอ ออกจากชานชาลาพระที่นั่งดุสิตมหาปราสาทไปลงจากเสลี่ยงน่าพระทวารเทเวศร์รักษา เข้าประจำที่สมโภชในพระที่นั่งอมรินทรวินิจฉัย... ทรงพระกรุณาโปรดเกล้าฯ ให้พราหมณ์เบิกแว่น ข้าทูลละอองธุลีพระบาทรับแว่นเวียนเทียนสมโภช ในขณะนี้ชาวประโคมจะได้ประโคมสังข์แตรฆ้องชัยเครื่องดุริยดนตรี เวียนเทียนเสร็จแล้ว ทรงพระกรุณาโปรดเกล้าฯ พระราชทานน้ำพระมหาสังข์แลทรงเจิม...เป็นเสร็จการสมโภช...

ในรัชกาลปัจจุบัน การทรงผนวชและการอุปสมบทนาคหลวงประกอบพิธีเพียงวันเดียว พลตรี หม่อมทวีวงศ์ถวัลยศักดิ์ (ม.ร.ว.เฉลิมลาภ ทวีวงศ์) (๒๕๑๔: ๑๖-๑๘) อธิบายว่า

> ...สมัยก่อนเปลี่ยนแปลงการปกครองทำ ๒ วัน คือวันที่หนึ่งทำพิธีสมโภชทำขวัญนาค...มาสมัยนี้มีงานวันเดียว คือวันอุปสมบทไม่มีพิธีสมโภชทำขวัญ เมื่อถึงเวลาผู้จะอุปสมบทเป็นนาคหลวง ก็ไปที่ศาลาสหทัยสมาคม[๓๓]ในพระบรมมหาราชวัง ปลงผม แล้วแต่งตัวเป็นนาค เสร็จแล้วจึงไปยังพระอุโบสถวัดพระศรีรัตนศาสดาราม เข้าขอบรรพชาอุปสมบท...พระบาทสมเด็จพระเจ้าอยู่หัวไม่เสด็จฯ มาประทับอยู่ตลอดเวลาดังแต่ก่อน คงเสด็จพระราชดำเนินมาในตอนบ่าย ๔ โมง ทรงประเคนเครื่องอัฐบริขารต่างๆ แก่พระบวชใหม่ และถวายจตุปัจจัยไทยธรรมแก่พระสงฆ์ที่ร่วมสังฆกรรมในพิธีอุปสมบทนาคหลวง เสร็จแล้วก็เสด็จพระราชดำเนินกลับ...

---

[๓๓] ศาลาสหทัยสมาคม (หอคองคอเดีย) อยู่บริเวณพระบรมมหาราชวังชั้นนอก ริมทางเสด็จพระราชดำเนินสู่วัดพระศรีรัตนศาสดาราม เป็นสถานที่สำหรับพระราชอาคันตุกะซึ่งเสด็จและเดินทางมาเยือนประเทศไทยอย่างเป็นทางการ จัดงานเลี้ยงถวายเป็นการตอบแทน และโปรดเกล้าฯ ให้ผู้ได้รับพระมหากรุณาเป็นนาคหลวงทำพิธีปลงผมก่อนเข้าพระราชพิธีอุปสมบท ณ พระอุโบสถวัดพระศรีรัตนศาสดาราม

๗. การพระราชกุศลถวายเทียนพรรษา

การถวายเทียนพรรษาตามพระอารามหลวง ดังปรากฏโคลงว่า

เกณฑ์พระวงศ์เยาวหนุ่มน้อย	เนื่องมา
รับจุดเทียนพรรษา	ทั่วทั้ง
วัดหลวงแต่บรรดา	ได้พระ กฐินเฮย
จ่ายแจกเทียนไปตั้ง	ทุกถ้วนอาราม

(สมเด็จเจ้าฟ้ามหามาลา กรมพระยาบำราบปรปักษ์, ๒๕๔๕: ๔๕)

การพระราชกุศลถวายเทียนพรรษาในรัชกาลที่ ๕ หลังจากที่ทรงบำเพ็ญพระราชกุศลในพระบรมมหาราชวังแล้ว ทรงพระกรุณาโปรดเกล้าฯ พระราชทานเทียนชนวนแก่พระบรมวงศานุวงศ์ ให้ไปจุดเทียนพรรษาตามพระอารามหลวงที่ได้รับพระราชทานกฐินหลวง ซึ่งยังคงปฏิบัติสืบมาถึงรัชกาลที่ ๖ และรัชกาลที่ ๗ ดังปรากฏในหมายกำหนดการพระราชกุศลเข้าวรรษา กรกฎาคม พุทธศักราช ๒๔๗๔ (ราชกิจจานุเบกษา, ๒๔๗๔: ๑๔๑๕-๑๔๑๘) ว่า

> ...สมเด็จพระเจ้าพี่ยาเธอ เจ้าฟ้ากรมพระนครสวรรค์วรพินิต ผู้สำเร็จราชการรักษาพระนครเสด็จมาแทนพระองค์ยังพระอุโบสถวัดพระศรีรัตนศาสดาราม ทรงจุดเทียนวรรษาถวายพุ่มบูชาพระอุโบสถวัดพระศรีรัตนศาสดาราม...แล้วประทานเทียนชะนวนแด่พระบรมวงศ์ไปจุดเทียนวรรษาในพระอารามหลวง ๗๖ พระอาราม และทรงจุดเทียนชะนวนประทานพระเจ้าพี่ยาเธอ กรมขุนชัยนาทนเรนทรไปทรงจุดเทียนวรรษา ณ ปูชนียสถาน...

ในสมัยรัชกาลที่ ๘ นายกรัฐมนตรี ในตำแหน่งบังคับบัญชาสำนักพระราชวัง รับบัญชาคณะผู้สำเร็จราชการแทนพระองค์ ให้กำหนดการพระราชกุศลเข้าวรรษา พุทธศักราช ๒๔๘๔ ตามหมายกำหนดการพระราชพิธีทรงบำเพ็ญพระราชกุศลเข้าวรรษา กรกฎาคม พุทธศักราช ๒๔๘๔ (ราชกิจจานุเบกษา, ๒๔๘๔ก: ๒๑๖๑-๒๑๖๓) ดังนี้

...วันที่ ๘ กรกฎาคม เวลา ๑๖ นาฬิกา ๓๐ นาที คณะผู้สำเร็จราชการแทนพระองค์มายังพระอุโบสถวัดพระศรีรัตนศาสดาราม ประธานคณะผู้สำเร็จราชการแทนพระองค์ทรงจุดเทียนวรรษา ถวายพุ่มบูชาพระพุทธมหามณีรัตนปฏิมากร...แล้วพระราชทานเทียนชะนวนแด่พระขัตติยราชวงศ์ไปจุดเทียนวรรษาในพระอารามหลวง และตามพุทธเจดียสถานสำคัญ...

ส่วนการพระราชพิธีทรงบำเพ็ญพระราชกุศลเนื่องในวันอาสาฬหบูชาและเทศกาลเข้าพรรษาในรัชกาลปัจจุบัน มีตัวอย่างจากหมายกำหนดการพระราชพิธีทรงบำเพ็ญพระราชกุศลเนื่องในวันอาสาฬหบูชา และเทศกาลเข้าพรรษา พุทธศักราช ๒๕๔๘ (ราชกิจจานุเบกษา, ๒๕๔๘: ๒๗-๒๘) ทรงพระกรุณาโปรดเกล้าฯ ให้สมเด็จพระบรมโอรสาธิราช เจ้าฟ้ามหาวชิราลงกรณ สยามมกุฎราชกุมาร เสด็จพระราชดำเนินแทนพระองค์ไปทรงจุดเทียนพรรษาบูชาพระรัตนตรัย ที่พระอุโบสถวัดพระศรีรัตนศาสดาราม และพระอุโบสถวัดบวรนิเวศวิหาร กับทรงพระกรุณาโปรดเกล้าให้พระราชวงศ์เสด็จไปทรงจุดเทียนพรรษาบูชาพระรัตนตรัย ที่พระอุโบสถวัดพระเชตุพนวิมลมังคลาราม และพระอุโบสถวัดเบญจมบพิตรดุสิตวนาราม มิได้ทรงพระกรุณาโปรดเกล้าฯ ให้พระบรมวงศานุวงศ์เสด็จไปทรงจุดเทียนพรรษาทุกพระอารามที่ได้รับพระราชทานพระกฐินหลวงอย่างโบราณ

๘. พระราชพิธีพรุณศาสตร์

๘.๑ พิธีสูตเมฆ ดังปรากฏโคลงว่า

กำหนดพรุณศาสตร์ซ้อง	พิธีสงฆ์
สูตเมฆพราหมณ์พรหมพงศ์	แต่งตั้ง
การสองราชพิธีตรง	วันร่วม กันเฮย
ทำที่นอกเมืองทั้ง	ทุ่งท้องสนามหลวง

(สมเด็จเจ้าฟ้ามหามาลา กรมพระยาบำราบปรปักษ์, ๒๕๔๕: ๔๖)

พิธีสูตเมฆ เป็นพิธีขอฝนของพราหมณ์ กระทำเนื่องกันกับพระราชพิธีพรุณศาสตร์ โดยจะกระทำที่ทุ่งส้มป่อย ส่วนพระราชพิธีพรุณศาสตร์กระทำที่ท้องสนามหลวง

๘.๒ พิธีปั้นเมฆ ดังปรากฏโคลงว่า

นอกโรงรูป**เมฆปั้น**	ครันครึก
เปนมนุษย์พันลึก	หลากพ้น
มีเครื่องลับคับคึก	ทั้งคู่
เร่อร่าน่าเกลียดล้น	เด็กล้อมดูเกรียว

(สมเด็จเจ้าฟ้ามหามาลา กรมพระยาบำราบปรปักษ์, ๒๕๔๕: ๔๙)

ปั้นเมฆคือการปั้นดินเหนียวเป็นรูปหญิงชายเปลือยกายแสดงท่าทางร่วมเพศ เป็นพิธีกรรมขอฝนของ “ราษฎร์” อย่างหนึ่งที่กระทำในพระราชพิธีพรุณศาสตร์ของ “หลวง” พระบาทสมเด็จพระจุลจอมเกล้าเจ้าอยู่หัว (๒๕๔๓: ๑๐) ทรงอธิบายการจัดเตรียมโรงพิธีสำหรับการพระราชพิธีพรุณศาสตร์ไว้ว่า

> ...ตรงหน้าสระออกไปปั้นเป็นรูปเมฆสองรูป คือปั้นเป็นรูปบุรุษสตรีเปลือยกายแล้วทาปูนขาว การที่จะปั้นนั้น ต้องตั้งกำนลปั้นพร้อมกันที่พิธีสงฆ์ มีบายศรีปากชามแห่งละสำรับ เทียนหนักเล่มละบาทแห่งละเล่ม เงินติดเทียนเป็นกำนลแห่งละบาท เบี้ย ๓๓๐๓ เบี้ย ข้าวสารสี่สัด ผ้าขาวของหลวงจ่ายให้ช่างปั้น ช่างเขียนนุ่งห่ม ช่างเหล่านั้นต้องรักษาศีลในวันที่ปั้น...

เสฐียรโกเศศ (๒๕๒๑) กล่าวว่า พิธีปั้นเมฆ เป็นพิธีกรรมเพื่อความเจริญงอกงาม (fertility rites) อันมีอยู่ในกลุ่มสังคมที่ประกอบอาชีพเกษตรกรรมเป็นส่วนใหญ่ พิธีกรรมลักษณะนี้เป็นเรื่องเกี่ยวกับความงอกงามและความอุดมสมบูรณ์ของพืชพรรณธัญญาหาร ถ้าปีใดฝนไม่ตกต้องตามฤดูกาลแล้วมีการประกอบพิธีขอฝน เช่น มีพิธีสวดมนต์ที่ราษฎรเรียกว่าสวดคาถาปลาช่อน และราชสำนักเรียกว่าคาถาสุภูติสูตร ก็มักจะมีรูปปั้นเมฆนี้ด้วย เพียงแต่นำรูปนี้ไปวางไว้ที่ท่าน้ำ แยกส่วนต่างหากจากพิธีสงฆ์

นอกจากนี้ ยังได้สรุปสาเหตุที่พิธีกรรมเพื่อความเจริญงอกงาม จำเป็นต้องมีส่วนประกอบของพิธีเป็นเรื่องการมีเพศสัมพันธ์ของหญิงชาย เพราะคนโบราณมีความคิดว่าคนและสัตว์สืบพันธุ์ และมีความเจริญงอกงามขึ้นได้ก็เพราะต้องมีสิ่งที่มีเพศตรงข้ามเข้าคู่กัน จึงสมมติให้ฝนที่ตกลงมา คือเทวดาผู้ชาย และสิ่งที่ทำให้พืชพรรณธัญชาติงอกงาม ภายหลังเมื่อฝนตกลงมา คือเทวดาที่อยู่ในดิน จึงสมมติให้ดินเป็นเทวดาผู้หญิง ที่เกิดแห้งแล้งจะทำให้คน

ต้องอดตายก็เพราะเทวดาฟ้าดิน ลืมทำหน้าที่ของตนเพื่อความเจริญงอกงามของสรรพสิ่ง และเพื่อกระตุ้นเตือนเทวดาหญิงชาย ไม่ให้หลงลืมหรือเพิกเฉยในการทำหน้าที่ของตน มนุษย์จึงต้องทำอุบายเล่ห์กลต่างๆ ให้เทวดาเห็นเป็นตัวอย่าง เช่น การปั้นดินเหนียวเป็นรูปหญิงชายเสพสังวาสกัน เมื่อเทวดาผู้ชายมองลงมาก็คงจะเกิดสำนึกในหน้าที่ของตนและส่งฝนคือน้ำเชื้อลงมา ส่วนนางธรณีเทวดาประจำแผ่นดิน ก็รับน้ำเชื้อหรือน้ำฝนไว้ในอุทร คือ ภายในผืนแผ่นดินอันกว้างใหญ่ไพศาลนั้น ในไม่ช้าพืชพรรณต่างๆ ก็จะเกิดงอกงามขึ้น คนก็จะหายอดอยากและประกอบการเกษตรกรรมเพื่อความเจริญงอกงามแห่งชีวิตต่อไป

๙. การพระราชกุศลถวายผ้าพระกฐินทางสถลมารค

การเชิญธงชัยราชกระบี่ธุช และธงชัยพระครุฑพ่าห์ ปรากฏในโคลงว่า

สังฆ์การีนั้นสั่งให้	ถือธง ชัยนา
ซ้ายกระบี่ธุชณรงค์	เดชกล้า
ขวาพระครุฑพ่าห์ทรง	จักรกฤษณ์ นาพ่อ
สองปักลายโพกผ้า	สนอบน้อยสนับเพลา

(สมเด็จเจ้าฟ้ามหามาลา กรมพระยาบำราบปรปักษ์, ๒๕๔๕: ๖๐)

ตัวอย่างจากโคลงกล่าวว่า ระเบียบแบบแผนการเชิญธงชัยราชกระบี่ธุช และธงชัยพระครุฑพ่าห์ในกระบวนแห่เสด็จพระราชดำเนิน ให้สังฆการีเชิญธงชัยราชกระบี่ธุธทางซ้าย และเชิญธงชัยพระครุฑพ่าห์ทางขวา

๑๐. การพระราชกุศลถวายผ้าพระกฐินทางชลมารค

๑๐.๑ การจัดริ้วกระบวนเรือพระราชพิธี เรียงลำดับจากลำหน้ากระบวนจนลำท้ายสุด โคลงพระราชพิธีทวาทศมาสกล่าวไว้เป็นโคลง ๖๕ บท ตัวอย่างโคลงบางบทมีดังนี้

เสือทะยานชลเฟื่องฟุ้ง	เริงแรง
เสือชื่อคำรณสินธุ์แข็ง	คู่ผ้าย
หลวงหนึ่งเดชสำแดง	อยู่ฝ่าย สดำเฮย
หลวงชื่อแสงสรสิทธิ์ย้าย	อยู่เบื้องหนเฉวียง

ทหารปืนปากน้ำเพียบ พลพาย
เสื้อหมวกสีแดงหมาย ทุกครั้ง
น่าปืนจ่ารงลาย เงินคร่ำ
กลางคฤห์สองตอนตั้ง ผูกง้าวทวนเขน

ประตูน่านำริ้วราช ปลัดทูล ฉลองเอย
ซ้ายราชวรานุกูล ชื่อตั้ง
ขวาเทพอรชุนพูน สวัสดิ์ยศ เลิศพ่อ
เรือกราบกันยาทั้ง คู่ได้แข่งเดิน

อาสาหกเหล่านั้น เวรนำ นอกนา
กลองแขกนั่งในทำ ปี่ท้าย
เวรสมทบปลัดตำ รวจอีก ลำเฮย
นำนอกปลายริ้วผ้าย ต่อท้ายเรือกลอง

(สมเด็จเจ้าฟ้ามหามาลา กรมพระยาบำราบปรปักษ์, ๒๕๔๕: ๖๗)

มีการพรรณนากระบวนเรืออย่างละเอียดตามลำดับ ดังนี้

เรือญวณ มีทั้งหมด ๓ คู่ ฝีพายเป็นทหารญวนสวมเสื้อจีน ท้ายเรือปักธง อาวุธ คือ ปืนใหญ่ และปืนแม่น ลำละ ๒ กระบอก

เรือแซ ชื่อ หมูชลจร สุกรกำเหลาะ ชิงไชเยศ เพศพุกาม จระเข้คำราม และจระเข้คะนองน้ำ ฝีพายเป็นพวกมอญ สวมหมวกและเสื้อสีดำ ท้ายเรือมีธงแพรปักทุกลำ

เรือเสือทะยานชล และเรือเสือคำรณสินธุ์ นายเรือชื่อหลวงเดชสำแดง และหลวงแสงสรสิทธิ์ มีทหารของกรมทหารปืนปากน้ำเป็นฝีพาย สวมหมกและเสื้อสีดำ หน้าเรือติดปืนจ่ารงค์ลายคร่ำเงิน ตรงกลางตั้งคฤห์สองตอน ที่เสาคฤห์มีอาวุธผูกไว้ คือ ง้าว ทวน และเขน

เรือประตูหน้า เป็นเรือกราบกัญญา ของพระยาราชวรานุกูล และพระยาเทพอรชุน

เรือกราบ ของกรมอาสาหกเหล่า เป็นเรือนำกระบวนสายนอก ฝีพายสวมเสื้อและมงคลสีแดง

เรือกลองนอก มีพนักงานตีกลองแขกและเป่าปี่ประจำเรือ สวมเสื้อและมงคลสีแดง

เรือกราบ ของปลัดกรมตำรวจ ฝีพายสวมเสื้อและมงคลสีแดง

เรือสาง ชื่อ คำแหงหาญ และชาญชลสินธุ์ มีหลวงพิทักษ์โยธา และหลวงนราเรืองเดช นั่งประจำคฤห์

เรือกิเลน ชื่อ กิเลนประลองเชิง และกิเลนระเริงชล มีหลวงเทพเดชะ และหลวงสุรินทร์เดชะ นั่งประจำคฤห์

เรือมกร ชื่อ มกรแผลงฤทธิ์ และมกรจำแลง มีพระรามพิไชย และพระเผด็จสงคราม นั่งประจำคฤห์

เรือเหรา ชื่อ เหราล่องลอยสินธุ์ และเหราลินลาสมุท มีหลวงสกลพิมาน และหลวงวิเชียรไพชยนต์ นั่งประจำคฤห์

เรือโต ชื่อ โตขมังคลื่น และโตฝืนสมุทร มีขุนชำนาญภักดี และขุนศรีสังหาร นั่งประจำคฤห์

เรือกิเลน เรือมกร เรือเหรา และเรือโตนี้ ตัวเรือทาน้ำมัน ตั้งคฤห์ดาดด้วยผ้าสีแดง ด้านข้างผูกเขน ด้านหน้าผูกทวน ราวเฉียงผูกง้าว ฝีพายสวมหมวกและเสื้อสีแดง

เรือกระบี่ราญรอนราพณ์ และเรือกระบี่ปราบเมืองมาร มีหลวงศรีรณรงค์ และหลวงมหาโยธี นั่งประจำคฤห์

เรืออสุรวายุภักษ์ และเรือปักษีสมุทร มีหลวงชื่อเสนานนท์ และหลวงพลอาศัย นั่งประจำคฤห์ มีทหารตีกลองทอง ลำละ ๑๐ คน และมีจ่าปี่ จ่ากลอง ลำละ ๑ คน

เรือพาลีรั้งทวีป และเรือสุครีพครองเมือง มีขุนพรหมรักษา และขุนอินทร์รักษา นั่งประจำคฤห์ มีทหารตีกลองทอง ลำละ ๑๐ คน และมีจ่าปี่ จ่ากลอง ลำละ ๑ คน

เรือกราบ ของปลัดกรมตำรวจ

เรือครุฑเหิรระเห็จ และเรือครุฑเตร็จไตรจักร มีขุนบัญชาพล และขุนฤทธิ์พิชัย นั่งประจำคฤห์

เรือรูปสัตว์ทั้ง ๔ คู่ เขียนลายรดน้ำ ปิดทอง ตั้งคฤห์ดาดผ้าสีแดง ปักทองลายกรวยเชิง มีเสาผูกอาวุธ คือ เขน ดาบ ทวน หอก ง้าว และหางนกยูง นายลำ นายเส้า และฝีพาย สวมเสื้อเสนากุฎ สวมหมวกหนังสีแดง นุ่งกางเกงริ้ว มีตำรวจนั่งท้ายเรือลำละ ๑ คน ถือธงสามชาย โพกผ้าขลิบ สวมเสื้อริ้วดอก มีปืนจ่ารงค์ ตั้งลำละ ๑ กระบอก

เรือกลองใน ฝีพายสวมเสื้อและมงคลสีแดง

เรือกิ่งศรีสมรรถไชย ตั้งบัลลังก์บุษบกทอง ผูกม่านสองไขทำจากผ้าตาด ตั้งพาน มหากฐินรับผ้าไตร ด้านหน้าเรือปักฉัตร ๕ ชั้น ๓ คัน ฉัตร ๗ ชั้น ๑ คัน ด้านท้ายเรือปักฉัตร ๕ ชั้น ๒ คัน ฉัตร ๗ ชั้น ๑ คัน มีตำรวจรายตีนตอง ๖ นาย นักสราชถือธงทอง นั่งท้าย ๑ คน นั่งหน้า ๑ คน

เรือชัย ชื่อ เอกชัยเหิรหาว และเรือเอกชัยหลาวทอง เป็นเรือดั้งคู่ชักนำหน้าเรือกระบวน มีหลวงอภัยเสนา และหลวงสุเรนทร์วิชิต นั่งประจำคฤห์ ตัวเรือเขียนลายรดน้ำ หลังคาคฤห์ดาดสีแดง ผูกหอกซัดมีพู่หางนกยูง ดาบ ง้าว ทวนทอง ดาบเชลย และเขน อย่างละ ๑ คู่ แต่เส้าต่างจากลำอื่นตรงที่พู่ทุกชั้นมีสีแดง มีนักสราชถือธง ด้านหน้าเรือ ๑ คน ด้านท้ายเรือ ๑ คน มีมโหระทึก และแตรประจำเรือ

เรืออนันตนาคราช เป็นเรือพระที่นั่งลำทรง ตั้งมหาบุษบก ผูกม่านผ้าตาด มีนักสราชประจำทั้งด้านหน้าและด้านหลัง ที่หัวเรือตั้งปืนจ่ารงค์คร่ำเงิน หน้าบุษบกตั้งเครื่องสูง คือ ฉัตร ๗ ชั้น ๑ คัน ฉัตร ๕ ชั้น ๓ คัน ด้านหลังบุษบก ตั้งฉัตร ๗ ชั้น ๑ คัน ฉัตร ๕ ชั้น ๑ คัน และมีพระกลด พัดโบก บังพระสูรย์ บังแทรก ด้านหน้าพระแท่นมีอาวุธผูกติด คือ ปืนนกสับ พระแสงง้าวนากถมเงิน ด้านท้ายพระแท่นมีทวน ๑ คู่ ขุนนางที่อยู่ประจำเรือ มีจมื่นมหาดเล็ก

ข้างละ ๒ คน เชิญพระแสงตีนตอง มีจางวางปลัดทูลฉลองและหุ้มแพรอยู่หน้าพระที่ พวกพลเลวอยู่ท้าย ๒ คน พลพายใช้พายทอง

เรือศรี เป็นเรือพระที่นั่งรอง

เรือกราบกัญญา ๘ คู่ เป็นเรือขององครักษ์ ๘ กรม คือ ล้วนมีเจ้ากรมนั่งประจำ เรียกชื่อเรือตามชื่อเจ้ากรม ฝ่ายซ้าย และฝ่ายขวา ดังนี้

เรือพระยาอภัยรณฤทธิ์	เรือพระยาอนุชิตชาญไชย
เรือพระมหาเทพ	เรือพระมหามนตรี
เรือพระพิเรนทรเทพ	เรือพระอินทรเทพ
เรือพระอินทรเดช	เรือพระราชวรินทร์
เรือพระพรหมบริรักษ์	เรือพระสุริยภักดี
เรือพระยามหานุภาพ	เรือพระราชสงคราม
เรือพระราชโยธาเทพ	เรือพระวิสุทธิโยธามาตย์
เรือพระหฤทัย	เรือพระอภัยสุรินทร์

เรือปลัดกรมพระตำรวจ มี ๓ คู่

เรือกรมรักษาพระองค์ มี ๒ คู่ คือ

เรือหลวงกรรภยุบาทว์	เรือหลวงราชเสวก
เรือขุนปลัดราชพิมาน	เรือขุนอินทร์ประสาท

เรือของพวกตรวจไฟ มี จ่าหาญ จ่าห้าว จ่าผลาญ จ่าแผลง จ่าเร่ง จ่าแรง จ่าเขมง จ่าเขม้น จ่าเผ่น จ่าโผน จ่าช่วง และจ่าโชน

เรือกรมทนายเลือก มี ๒ ลำ คือ เรือหลวงมลโยธานุโยค และเรือขุนภักดีอาสา

เรือกรมรักษาพระองค์ปลายหอก มี ๒ คู่ คือ

เรือพระอภิบาล	เรือหลวงบรมราช
เรือขุนอาจ	เรือขุนอมร

เรือทหารเกณฑ์หัด มี ๒ คู่ คือ

เรือพระศรสำแดงเดช	เรือพระอัคเนศรแสงใหญ่
เรือหมื่นก่งศร	เรือหมื่นก่องศิลป์

เรือทหารมหาดเล็ก ๓ คู่ คือ

เรือหลงสาตราธิกรณ์	เรือหลวงสรจักรานุกิจ
เรือหลวงวิทยากรณ์	เรือหลวงอังกนิศรพลารักษ์
เรือหลวงสรสิทธยานุการ	เรือหลวงศัลยุทธิกรร

เรือแซง มี ๑ คู่ จัดทหารเลวนั่งประจำลำละ ๑๒ คน

เรือกัญญา ของนายเวร จ่า มหาดเล็ก และหุ้มแพร

เรือกัญญา มี ๒ คู่ จัดจมื่น ปลัดวัง นั่งประจำ

เรือประตูหลัง เป็นเรือของพวกกรมปลัดบัญชี คือ เรือพระนรินทร์เสนี และเรือพระยาศรีสิงหเทพ

เรือแซ ชื่อ เรือวรวารี และเรือศรีปัดสมุทร ทั้ง ๒ ลำ ตั้งคฤห์ ผูกเครื่องอาวุธครบถ้วน มีพวกมอญเป็นฝีพาย

เรือกราบกัญญา ของพระองค์เจ้า และเจ้าต่างกรม

เรือกราบกัญญา ของขุนนาง

เรื่องการจัดริ้วกระบวนพยุหยาตราทางชลมารคนี้ ปรากฏในโคลงว่าวันต่อๆ มาได้มีการเปลี่ยนแปลงริ้วกระบวนด้วย คือ ให้คงเรือญวน ๓ คู่ ไว้กับเรือเสือ ๑ คู่ เรือแซ ๓ คู่ รวมเป็น ๔ คู่ มีเรือประตูกับเรือกลองนำขบวน ตามด้วยเรือปลัดกรมพระตำรวจหน้า เรือตำรวจ เรือกลอง เรือประตู และเรือเสือ อย่างละคู่ รวม ๕ คู่ นอกจากนี้ยังมีเรือที่เรียกว่ากองกลาง ซึ่งจัดเป็นฝ่ายซ้ายและฝ่ายขวา

ต่อมามีเรือปลัดตำรวจนำหน้าเรือทหารใน จากนั้นเป็นเรือกลอง ซึ่งอยู่หน้าเรือคู่ชัก แล้วจึงถึงเรือพระที่นั่งเอกไชยตั้งบุษบก ชื่อเรือพระที่นั่งศรีประภัสรไชย สำหรับตั้งผ้าพระกฐิน ตามด้วยเรือพระที่นั่งรอง ๔ ลำคู่กัน ถัดไปเป็นเรือพระที่นั่งเทวาธิวัดถ์ เรือพระที่นั่งเพ็ชรรัตน์รายดารา เรือพระที่นั่งรัตนดิลก และเรือทวยเทพถวายกร จากนั้นเป็นเรือพระที่นั่งกราบ ๓ ลำ คือ เรือพระที่นั่งประจำทวีป เรือพระที่นั่งกลีบสมุทร และเรือพระที่นั่งประพาสแสงจันทร์ ต่อด้วยเรือศรีอีก ๒ ลำ คือเรือพระที่นั่งจักรพรรดิภิรมย์ และเรือพระที่นั่งพิมานอมรินทร์ กับเรือกราบอีก ๒ ลำ คือ เรือเฟื่องฟ้า และเรือรุ้งประสานสาย

ในรัชกาลปัจจุบัน การจัดริ้วกระบวนเรือพยุหยาตราชลมารคมีความเปลี่ยนแปลงไปจากเดิม ตัวอย่างการจัดกระบวนเรือพยุหยาตราชลมารค ในการเสด็จพระราชดำเนินไปทรงบำเพ็ญพระราชกุศลถวายผ้าพระกฐิน ณ วัดอรุณราชวราราม วันพฤหัสบดีที่ ๗ พฤศจิกายน พุทธศักราช ๒๕๓๙ เนื่องในการฉลองสิริราชสมบัติครบ ๕๐ ปี กาญจนาภิเษก ตามหมายกำหนดการ ที่ ๑๘/๒๕๓๙ (ราชกิจจานุเบกษา, ๒๕๓๙: ๑๓๑-๑๓๘) ดังนี้

เรือประตูหน้า

เรือทองขวานฟ้า (กลาโหม)	เรือทองบ้าบิ่น (มหาดไทย)
เรือเสือคำรณสินธุ์	เรือเสือทยานชล
เรือดั้ง ๒	เรือดั้ง ๑

เรืออีเหลือง (เรือกลองนอก – ปี่ชวา กลองแขก)

เรือดั้ง ๔	เรือดั้ง ๓

เรือตำรวจ ๑ (นอก) (ตำรวจหลวง)

เรือดั้ง ๖	เรือดั้ง ๕
เรือดั้ง ๘	เรือดั้ง ๗
เรืออสุรปักษี (กลองชนะ)	เรืออสุรวายุภักษ์ (กลองชนะ)
เรือดั้ง ๑๐	เรือดั้ง ๙

เรือดั้ง ๑๒ เรือดั้ง ๑๑

เรือกระบี่ปราบเมืองมาร (กลองชนะ) เรือกระบี่ราญรอนราพณ์ (กลองชนะ)

เรือดั้ง ๑๔ เรือดั้ง ๑๓

เรือดั้ง ๑๖ เรือดั้ง ๑๕

เรือสุครีพครองเมือง (สังข์ แตร) เรือพาลีรั้งทวีป (สังข์ แตร)

เรือดั้ง ๑๘ เรือดั้ง ๑๗

เรือดั้ง ๒๐ (ตำรวจหลวง) เรือดั้ง ๑๙ (ตำรวจหลวง)

เรือตำรวจ ๒ (ใน) (ตำรวจหลวง)

เรือครุฑเตร็จไตรจักร (มโหระทึก) เรือครุฑเหินเห็จ (มโหระทึก)

เรือดั้ง (๒๒) (ตำรวจหลวง) เรือดั้ง ๒๑ (ตำรวจหลวง)

เรือพระที่นั่งอนันตนาคราช ตั้งบุษบก พานพระมหากฐิน เชิญผ้าไตร

เรือแตงโม (เรือกลองใน) ผู้บัญชาการกระบวนเรือพยุหยาตรา นั่งประจำคฤห์

เรือเอกชัยหลาวทอง (มโหระทึก) เรือเอกชัยเหินหาว (มโหระทึก)

เรือพระที่นั่งนารายณ์ทรงสุบรรณ รัชกาลที่ ๙ พระบาทสมเด็จพระเจ้าอยู่หัว ประทับพระราชอาสน์กาญนาภิเษก ทอดเครื่องราชูปโภค (ราชเลขาธิการ เลขาธิการพระราชวัง สมุหราชองครักษ์ มหาดเล็กถวายอยู่งานพัด แพทย์หลวงประจำพระองค์)

เรือแซง ๒ (ตำรวจหลวง) เรือแซง ๑ (ตำรวจหลวง)

เรือพระที่นั่งสุพรรณหงส์ สมเด็จพระบรมโอรสาธิราชฯ สยามมกุฎราชกุมาร และสมเด็จพระเทพรัตนราชสุดาฯ สยามบรมราชกุมารี ประทับพระราชอาสน์ (เก้าอี้กาญจนาภิเษก) ทอดเครื่องราชูปโภค (ราชองครักษ์ กรมวังผู้ใหญ่ มหาดเล็กผู้ใหญ่ประจำพระองค์ มหาดเล็กถวายอยู่งานพัด)

เรือแซง ๔ (ตำรวจหลวง) เรือแซง ๓ (ตำรวจหลวง)

เรือพระที่นั่งอเนกชาติภุชงค์ ทอดพระราชอาสน์ เป็นเรือพระที่นั่งรอง

เรือตำรวจ ๓ (ตำรวจหลวง)

เรือแซง ๖ เรือแซง ๕

เรือแซง ๗ (กรมวัง)

๑๐.๒ การใช้เรือพระที่นั่งศรีประภัสรชัยเป็นเรือเชิญผ้าพระกฐิน โคลงบรรยายว่า

เอกชัยบุษบกตั้ง	ลอยสินธุ์
ศรีประภัสรชัยยิน	ชื่ออ้าง
สำหรับรับไตรกฐิน	พายแห่
ลอยเลื่อนลำเดียวคว้าง	ที่หน้าลำเรือ

(สมเด็จเจ้าฟ้ามหามาลา กรมพระยาบำราบปรปักษ์, ๒๕๔๕: ๘๒)

ตัวอย่างจากโคลงกล่าวถึงการเสด็จพระราชดำเนินถวายผ้าพระกฐินในวันต่อๆ มา หลังจากเสด็จพระราชดำเนินโดยกระบวนอย่างใหญ่แล้ว มีการเปลี่ยนแปลงเรือพระที่นั่งและเรือเชิญผ้าพระกฐิน คือ ในการเสด็จพระราชดำเนินโดยกระบวนใหญ่ในวันแรก ใช้เรือกิ่งศรีสมรรถไชย ตั้งบัลลังก์บุษบกทองเชิญผ้าพระกฐิน และใช้เรืออนันตนาคราช เป็นเรือพระที่นั่งลำทรง ส่วนในวันต่อๆ มา ใช้เรือพระที่นั่งศรีประภัสรไชย เป็นเรือเชิญผ้าพระกฐิน ดังปรากฏในราชกิจจานุเบกษา (๒๔๕๔: ๖๓๓) เรื่องการเสด็จพระราชดำเนินพระราชทานพระกฐินหลวง โดยกระบวนเรือ ว่า

> ...วันที่ ๒๕ ตุลาคม รัตนกสินทร์ ศก ๑๒๑ พระบาทสมเด็จพระเจ้าอยู่หัว...ไปประทับรถพระที่นั่งที่ชาลาพระที่นั่งราชกิจวินิจฉัย ทรงพระราชดำเนินโดยทางพระที่นั่งราชกิจวินิจฉัยลงประทับเรือพระที่นั่งอเนกชาติภุชงค์ ที่ท่าราชวรดิฐ พร้อมด้วยกระบวนเรือแห่ มีเรือพระที่นั่งรองทวยเทพถวายกร แลเรือพระที่นั่งศรีประภัศรไชยรับผ้าไตรพระกฐิน เรือดั้ง เรือแซ เรือทหาร เรือตำรวจ แลเรือพระบรมวงศานุวงษ์ ข้าราชการ แห่นำตามเสด็จ...

๑๑. พระราชพิธีจองเปรียง

การกำหนดวันประกอบพิธี ปรากฏในโคลงว่า

ดลเดือนกรรดึกตั้ง	จองเปรียง
ชัยคู่ประเทียบเคียง	สี่ต้น
ทั้งโคมบริวารเรียง	รายรอบ สนามพ่อ
อีกรอบกำแพงพ้น	พร่ำพร้องแลหลาย

ธรรมเนียมกำหนดไว้ ว่าปี
อธิกมาสหนุนมี จึ่งให้
ยกโคมเมื่อดฤถี ขึ้นค่ำ หนึ่งนอ
กาฬปักษ์สองค่ำได้ ลดแล้วจองเปรียง

ปรกติมาสได้ยก โคมถวาย
ขึ้นสิบสี่ค่ำหมาย บอกแจ้ง
จองเปรียงตกอยู่ปลาย เดือนสิบ สองเฮย
วันลดตกยามแล้ง ค่ำขึ้นมิคเศียร

ตำหรับหนึ่งออกอ้าง อาทิตย์
ยกสู่ราศีพิจิตร แห่งหั้น
ข้างขึ้นจึ่งตั้งกิจ พิธีข้าง ขึ้นนา
ยกเมื่อข้างแรมนั้น จึ่งตั้งต่อแรม

กลหนึ่งกำหนดด้วย ดารา กรแฮ
เรียกชื่อดาวกฤติกา ฤกษ์ชี้
พลบขึ้นเมื่อรุ่งคลา เคลื่อนตก
ขึ้นฤแรมพิธีนี้ จุ่งตั้งตามดาว

(สมเด็จเจ้าฟ้ามหามาลา กรมพระยาบำราบปรปักษ์, ๒๕๔๕: ๘๖-๘๗)

โคลงกล่าวถึงพระราชพิธีจองเปรียงว่า ถ้าปีใดมีอธิกมาสให้ยกโคมตั้งแต่วัน ๑ ค่ำ ไปจนวันแรม ๒ ค่ำ เป็นวันลดโคม ถ้าปีใดไม่มีอธิกมาสให้ยกโคมในวันขึ้น ๑๔ ค่ำ เดือน ๑๒ ไปจนถึงวันขึ้น ๑ ค่ำ เดือนอ้าย เป็นวันลดโคม อีกตำราหนึ่งกำหนดตามโหราศาสตร์ว่าพระอาทิตย์ยกสู่ราศีพิจิกข้างขึ้น ก็ให้ยกข้างขึ้น ถ้าย้ายเข้าข้างแรม ก็ให้ยกข้างแรม อีกตำราหนึ่งกำหนดด้วยดวงดาวกฤติกาคือดาวลูกไก่ ถ้าเห็นดาวลูกไก่ตั้งแต่ค่ำจนรุ่งเมื่อใด เป็นเวลายกโคม

๑๒. พระราชพิธีลอยพระประทีป

๑๒.๑ การจัดริ้วทุ่นเรือในพระราชพิธีลอยพระประทีป ปรากฏในโคลงว่า

จักกล่าวทุ่นทอดริ้ว สายใน
กรมแปดเหล่าเรียงไป ตลอดท้าย
เกณฑ์เฉพาะปลัดกรมไว ว่องนั่ง คฤห์นา
เรือรูปสัตว์แรงร้าย วาดล้วนลายน้ำมัน

ฝ่ายขวาเหนือน้ำทอด สี่นาย
ท้ายฝ่ายซ้ายทอดราย สี่ผู้
เทพราชทอดอยู่ปลาย สุดทุ่น เหนือเอย
ท้ายสุดศรีนรินทร์รู้ อยู่รั้งหลังสอง

สายนอกทำลุทั้ง เกณฑ์หัด ฝรั่งเฮย
กรมคู่ชักเรียงจัด ทอดไว้
สนมตำรวจรายถัด ทอดอยู่ นอกนา
ขวาอยู่เหนือซ้ายให้ ทอดท้ายปลายแถว

สายกลางพิณพาทย์นั้น ทอดประจำ
กลองแขกสำหรับนำ ทอดกั้น
ตำรวจนอกอีกสองลำ ทอดต่อ มานา
เรือดอกไม้เพลิงนั้น ทอดไว้หว่างกลาง

ตำรวจในนั้นทอดหน้า บัลลังก์ ขนานเฮย
กลางทอดเป็นตะพาน ทุ่นต้าย
ทอดสะกัดตัดหน้าฉาน ตำรวจ ใหญ่เฮย
ในทุ่นเรือตาร้าย อยู่ท้ายแลเหนือ

กองกลางเรือดั้งกะ เกณฑ์มา
อีกกับกรมอาสา พิเศษล้ำ
เรือกรรคู่ซ้ายขวา มาหมด แลพ่อ
ขวาอยู่เหนือท้ายน้ำ พวกซ้ายรายกอง

ธรรมเนียมทอดทุ่นล้อม วงราย
ผู้ขี่เรือกราบหมาย กราบใช้
เรือดั้งแต่งดั้งพาย มาทอด
ตามที่เคยแลให้ ทอดล้อมถวายลำ

กันโบดทั้งสี่นั้น เกณฑ์ประจำ
ทอดอยู่เหนือสองลำ อีกใต้
ชั้นนอกนักงานสำ หรับกัก เรือนา
จามแขกอาสาได้ เคาะฆ้องกะแตเตือน

ชั้นนอกที่สุดนั้น นครบาล
ทอดอยู่ประจำการ อย่างแร้ง
ซากศพสิ่งสาธารณ์ ลอยล่อง
คอยเก็บเขี่ยเหวี่ยงแว้ง ซ่อนเร้นสาบสูญ

(สมเด็จเจ้าฟ้ามหามาลา กรมพระยาบำราบปรปักษ์, ๒๕๔๕: ๙๑-๙๒)

ตัวอย่างจากโคลงอธิบายการจัดริ้วทุ่นในพระราชลอยพระประทีปได้ ดังนี้

ทุ่นสายใน มีเรือของปลัดกรม ๘ กรม ทอดทุ่นอยู่ซ้าย ๔ ลำ ขวา ๔ ลำ

ทุ่นสายนอก มีเรือของพวกกรมทำลุ กรมเกณฑ์หัดอย่างฝรั่ง กรมคู่ชัก กรมสนม และกรมตำรวจ

ทุ่นสายกลาง มีเรือดอกไม้เพลิง ๒ ลำ เรือพิณพาทย์เหนือน้ำ ๑ ลำ ท้ายน้ำ ๑ ลำ เรือกลองแขกเหนือน้ำ ๑ ลำ ท้ายน้ำ ๑ ลำ มีเรือของเจ้ากรมพระตำรวจนอก ๒ ลำ เรือเจ้ากรมพระตำรวจใน ๒ ลำ เรือเจ้ากรมพระตำรวจใหญ่ ทอดสกัดตรงหน้าฉานเรือบัลลังก์ และเรือดั้งของกรมอาสาวิเศษซ้าย ๑ ลำ ขวา ๑ ลำ มีเรือปืนที่เรียกว่า “กันโบด” (Gun Boat) ๔ ลำ อยู่ด้านเหนือน้ำ ๒ ลำ ด้านใต้น้ำ ๒ ลำ

ชั้นนอกออกไปเป็นเรือสำหรับกักกันเรือลำอื่นๆ ที่จะผ่านเข้ามาในบริเวณประกอบการพระราชพิธี โดยมีพวกอาสาจามคอยเคาะฆ้องกะแตเตือน ส่วนพวกนครบาลนั้นทอดทุ่นอยู่ชั้นนอกสุด คอยเก็บซากศพสิ่งปฏิกูลต่างๆ ที่จะลอยล่วงเลยไปถึงหน้าพระที่นั่ง

๑๒.๒ การเปลี่ยนแปลงรูปแบบพระราชพิธีในรัชกาลที่ ๕ โคลงเรื่องพระราชพิธีทวาทศมาสนี้ แม้จะมีเนื้อหากล่าวถึงเหตุการณ์ในสมัยรัชกาลที่ ๕ แต่เนื้อหาที่พรรณนาการประกอบพระราชพิธีส่วนใหญ่เป็นรูปแบบการประกอบพระราชพิธีในรัชกาลที่ ๔ ตัวอย่างตอนหนึ่งเป็นการพรรณนาการลอยพระประทีป ดังปรากฏโคลงว่า

ทรงจุดประทีปล้วน เทียนราย ลำเฮย
เทียนฉัตรจำรัสฉาย ช่องชั้น
เสด็จทรงประนมถวาย เรือเคลื่อน ลอยเฮย
สังข์หวู่แตรเหว่จั้น จับจ้าแจ่มใจ

ถัดถึงนาเวศล้ำ แลวิไล
ปรากฏศรีสุนทรชัย ชื่ออ้าง
เทียนรายฉัตรชั้นไสว แสงส่อง
จุดเสร็จลอยล่องคว้าง เคลื่อนคล้อยกรายพาย

ต้นบทโหยเห่ต้น คำกลอน
พลเพียบรับอักษร ท่อนท้าย
พายทองเชิดชูสลอน จังหวะ พายพ่อ
บทกาพย์เปลี่ยนพายย้าย ยั่วเย้าเชิงชวน

พายกรายพายร่อนร้อง เห่หวล
ฟังเสนาะสำเนียงครวญ เฉื่อยช้า
ล่องขึ้นกลับทบทวน หลายเที่ยว
เฉลิมพระเกียรติเจ้าหล้า หลากล้ำฤๅเสมอ

บรรยงก์บุษบกตั้ง ทั้งสอง ลำเฮย
พุทธสิหิงค์จำลองทรง หนึ่งนั้น
หนึ่งตั้งพุ่มพานทอง แท่นที่ นาพ่อ
ทรงพระราชูทิศหั้น แห่งแก้วกิ่งสาม

(สมเด็จเจ้าฟ้ามหามาลา กรมพระยาบำราบปรปักษ์, ๒๕๔๕: ๙๕)

ตัวอย่างโคลงกล่าวถึงการเชิญพระพุทธสิหิงค์จำลอง หรือพระพุทธสิหิงค์น้อยประดิษฐานบนเรือพระที่นั่ง การตั้งพานพุ่มที่เรือชัยลำหลัง และลำดับพระราชพิธีซึ่งเป็นการจัดพระราชพิธีลอยพระประทีปในรัชกาลที่ ๔ พระบาทสมเด็จพระจุลจอมเกล้าเจ้าอยู่หัว (๒๕๕๐: ๓๓-๓๔) ทรงอธิบายว่า

> ...ครั้นถึงรัชกาลที่ ๔ มีติดต่อมาอีก ๒ ปี ทรงทราบว่าเป็นการเปลืองเงิน พระบรมวงศานุวงศ์ฝ่ายในมีผลประโยชน์น้อยจึงโปรดให้เลิกเสีย เกณฑ์เรือพระบรมวงศานุวงศ์ฝ่ายหน้าเติมขึ้นตามที่กล่าวมาแล้ว และภายหลังจึงโปรดให้มีเรือพระที่นั่งอนันตนาคราช และเรือชัยแต่งแทนกระทงใหญ่สองลำ บรรดาเครื่องสูงที่ประจำตามกระทงเปลี่ยนเป็นฉัตรเทียนหว่างฉัตรมีบังแทรก ธงที่นักสราชถือหัวท้ายเรือก็มีเทียนประจำ ตามกระทงเรือตั้งเชิงเทียนใหญ่ มีเทียนเล่มยาวๆ จุดทุกกระทงในบุษบกเรือพระที่นั่งอนันตนาคราช ตั้งพระพุทธสิหิงค์น้อย หน้าบุษบกตั้งเครื่องนมัสการทองทิศ แต่เรือชัยลำหลังตั้งพานพุ่มไม่มีเครื่องนมัสการ ทรงจุดเทียนเรือพระที่นั่งสองลำก่อน แล้วจึงจุดเทียนเรือกระทงต่อไป เรือพระที่นั่งนั้นพายร้องเห่ล่องลงไปตามลำน้ำ แล้วจึงทวนน้ำกลับขึ้นมาในระหว่างทุ่นสายกลางกับสายนอก...

ส่วนการเปลี่ยนแปลงรูปแบบพระราชพิธีลอยพระประทีปในสมัยรัชกาลที่ ๕ นั้น พระบาทสมเด็จพระจุลจอมเกล้าเจ้าอยู่หัว (๒๕๕๐: ๓๔) ทรงอธิบายว่า

...ครั้นถึงในแผ่นดินปัจจุบันนี้ เรือชัยลำหลังเปลี่ยนเป็นเรือสุพรรณหงส์ ซึ่งชำรุดทรงซ่อมแซมขึ้นใหม่บ้าง พระพุทธรูปพุทธสิหิงค์น้อย ยกเป็นพระพุทธรูปประจำพระชนมพรรษาวันรัชกาลที่ ๔ จึงได้เปลี่ยนพระไชยวัฒน์ในแผ่นดินปัจจุบันนี้ลงในเรือพระที่นั่งอนันตนาคราชแทน ส่วนกระทงใหญ่นั้นทรงพระปรารภว่ายังไม่เคยทอดพระเนตรมาแต่เดิม สมเด็จพระเจ้าบรมวงศ์เธอ เจ้าฟ้ามหามาลา กรมสมเด็จพระบำราบปรปักษ์และพระบรมวงศานุวงศ์ฝ่ายใน จึงได้พร้อมกันทำถวายทอดพระเนตร...

๑๓. พระราชพิธีตรียัมพวาย ตรีปาวาย

๑๓.๑ การปักตราประจำกรมบนผืนธงที่ใช้ในกระบวนแห่พระยายืนชิงช้า ดังปรากฏโคลงว่า

ถัดถือธงเทิดด้าม	เดียวคน หนึ่งนา
ลายปักตามตราตน	เพริศพริ้ง
นุ่งห่มแต่งสกนธ์	สนอบงอบ งำเอย
ธงพู่คู่ตุ้งติ้ง	พิศพื้นธงแดง

(สมเด็จเจ้าฟ้ามหามาลา กรมพระยาบำราบปรปักษ์, ๒๕๔๕: ๑๒๑)

การปักตราประจำกรมกองของตนบนผืนธงนี้ เริ่มมีครั้งแรกในรัชกาลที่ ๕ พระบาทสมเด็จพระจุลจอมเกล้าเจ้าอยู่หัว (๒๕๕๐: ๘๙) ทรงอธิบายว่า

...อนึ่ง มีธรรมเนียมเกิดใหม่ คือใครเป็นผู้ต้องแห่ได้รับราชการอยู่ในกรมใด ก็ทำธงเป็นรูปตราตำแหน่งเย็บลงในพื้นปัศตูแดงนำไปหน้ากระบวน เป็นของเกิดขึ้นเมื่อมีทหารแห่เสด็จถือธงนำหน้าก็ลงเป็นตำราใช้กันมา ตลอดจนถึงขบวนที่เป็นของเจ้าของหามาเองนั้นถ้าผู้ใดอยู่ในกรมใดก็มักจะจัดเครื่องแห่นั้นให้เข้าเรื่องกัน เป็นต้นว่าได้ว่าการคลังก็มีคนถือกระดานแจกเบี้ยหวัด เป็นสัสดีก็มีคนถือสมุด เป็นอาสาหกเหล่าก็มีคนหาบโพล่แฟ้มเป็นต้น ไม่มีกำหนดนิยมว่าอย่างไร แต่ลงท้ายแล้วคงเป็นโค้งๆ โฉ่งฉ่างอยู่เป็นธรรมดาทุกๆ กระบวน...

๑๓.๒ หนังของหลวงหน้าเทวสถาน ดังปรากฏโคลงว่า

หนังหลวงมีที่หน้า เทวฐาน นั้นนา
ใช่แต่บุราณกาล ก่อเค้า
เป็นส่วนพระราชทาน เพิ่มใหม่ นาพ่อ
สมเด็จพระจอมมกุฎเกล้า โปรดตั้งรังถวาย

(สมเด็จเจ้าฟ้ามหามาลา กรมพระยาบำราบปรปักษ์, ๒๕๔๕: ๑๔๙)

การมีหนังของหลวงหน้าเทวสถาน เริ่มมีครั้งแรกในรัชกาลที่ ๔ พระบาทสมเด็จพระจุลจอมเกล้าเจ้าอยู่หัว (๒๕๕๐: ๑๐๑) อธิบายว่า "...ที่หน้าเทวสถานนั้นมีหนังโรงหนึ่ง ทั้งวันแรมค่ำหนึ่งและวันแรมห้าค่ำ หนังและดอกไม้เพลิงนี้เกิดขึ้นในแผ่นดินพระบาทสมเด็จพระจอมเกล้าเจ้าอยู่หัว..."

๑๓.๓ การส่งพระเป็นเจ้าถึงเทวสถาน ดังปรากฏโคลงว่า

ยินนานกาลแต่เบื้อง บรรพ์มี มานา
กรุงเทพทวารวดี เก่าตั้ง
ในการราชพิธี บรมนาถ เสด็จเอย
ส่งเทพแทบทุกครั้ง ว่างน้อยปีมี

พระเสด็จสถลมารคด้วย คชยาน ยิ่งนา
ทรงสถิตเหนือคอสาร โสดห้าว
นายสารใหญ่พนักงาน ควาญพระ ที่นั่งเฮย
ทรงพระแสงของ้าว ง่าเงื้องามงอน

เครื่องคชกลมแถบหุ้ม อุไรกรอง
ขอพกกระวินทอง เลิศล้น
ขลู่คู่กระชิงรอง หางคร่ำ คำนา
ไหมถักพันชนักต้น พนาดเกล้าระบายสาม

พระวงศ์มุขมาตย์ด้วย แลหลาย
ล้วนขี่คชพังพลาย ทั่วหน้า
ตำรวจแห่ขบวนราย สองค่าง ทางพ่อ
ล้วนเลิศเลอหลังม้า เรียบริ้วเรียงเสมอ

พระบาทบรมนาถเจ้า อยุธยา นี้เอย
พระปรเมนทรมหา มกุฎเกล้า
เสด็จทรงคชไอยรา ครั้งหนึ่ง นาพ่อ
ส่งมหิศวรเป็นเจ้า เช่นครั้งกรุงเดิม

(สมเด็จเจ้าฟ้ามหามาลา กรมพระยาบำราบปรปักษ์, ๒๕๔๕: ๑๕๕)

เรื่องการเสด็จไปส่งพระเป็นเจ้าในพระราชพิธีตรียัมพวาย มีมาตั้งแต่สมัยอยุธยา มีตัวอย่างตอนหนึ่งในสมัยสมเด็จพระนารายณ์ เสด็จไปทรงส่งเทพเจ้าถึงเทวสถานทุกปีมิได้ขาด แม้ในเวลาที่พระองค์ทรงทราบว่าพระไตรภูวนาทิตยวงศ์ คิดจะทำร้ายพระองค์ในวันส่งเสด็จเทพเจ้า แต่ก็ยังรับสั่งว่าจะอย่างไรก็ตาม ก็ต้องเสด็จไปส่งเทพเจ้าให้ได้ พระราชพงศาวดารกรุงศรีอยุธยา ฉบับหมอบรัดเล (๒๕๔๙: ๒๕๘-๒๕๙) กล่าวว่า

> ...อยู่มาข้าหลวงซึ่งแต่งให้ขึ้นไปฟังกิตติศัพท์นั้น ก็ได้เอาเนื้อความมากราบทูลพระกรุณาว่าได้ยินข้าพระไตรภูวนาทิตยวงศ์ว่า พระไตรภูวนาทิตยวงศ์คิดว่า เมื่อการพระราชพิธีตรียัมพะวายนั้น ถ้าแลเสด็จพระราชดำเนินไปไซร้จะแต่งข้าอาสาซึ่งซ่อนอยู่นั้นออกทำร้ายในละอองธุลีพระบาท. ครั้นดำรัสเนื้อความทั้งนี้แล้ว จึงทรงพระราชดำริว่า องค์พระไตรภูวนาทิตยวงศ์ไซร้เป็นอนุชาธิราชแห่งเราๆ ก็ไว้พระทัยอันเป็นที่สนิทเสน่หานักแลซึ่งองค์พระไตรภูวนาทิตยวงศ์จะคิดมิตรโทษแก่เราดั่งนี้. เมื่อวันการพิธีตรียัมพะวายนั้นเราก็จะไปส่งพระเป็นเจ้าถึงเทวสถาน. ถ้าแลองค์พระไตรภูวนาทิตยวงศ์จะทำร้ายแก่เราก็ทำเถิด เราจะเอาแต่บุญญาธิการแห่งเราเป็นที่พึ่ง...

ในสมัยรัตนโกสินทร์ พระบาทสมเด็จพระพุทธยอดฟ้าจุฬาโลกมหาราช พระบาทสมเด็จพระพุทธเลิศหล้านภาลัย และพระบาทสมเด็จพระนั่งเกล้าเจ้าอยู่หัว ไม่เคยเสด็จไปทรงส่งพระเป็นเจ้าจนถึงเทวสถาน มาถึงรัชสมัยของพระบาทสมเด็จพระจอมเกล้าเจ้าอยู่หัว พระองค์เริ่มเสด็จไปส่งพระเป็นเจ้าถึงเทวสถานเป็นพระองค์แรก ดังที่พระบาทสมเด็จพระจุลจอมเกล้าเจ้าอยู่หัว (๒๕๕๐: ๙๙) ทรงอธิบายว่า

...การช้าหงส์นี้ เป็นธรรมเนียมโบราณ ที่พระเจ้าแผ่นดินเคยเสด็จไปส่งพระเป็นเจ้าถึงเทวสถาน ตามเช่นที่กล่าวมาแล้ว แต่พระเจ้าแผ่นดินในพระบรมราชวงศ์ปัจจุบันนี้ ไม่ได้มีการเสด็จพระราชดำเนินส่งพระเป็นเจ้าเช่นแต่ก่อนเลย พึ่งมามีขึ้นในแผ่นดินพระบาทสมเด็จพระจอมเกล้าเจ้าอยู่หัวได้เสด็จพระราชดำเนินโดยกระบวนช้างตามอย่างแต่ก่อนครั้งหนึ่ง...และเล่ากันต่อมาว่าเสด็จนั้นทรงช้างพระที่นั่งละคอ นายสารใหญ่เป็นควาญพระที่นั่ง ทรงพระแสงของ้าว เครื่องช้างพระที่นั่งใช้แถบกลมเพราะเป็นเวลากลางคืน มีเจ้านายและขุนนางขี่ช้างพลายพังตามเสด็จด้วยหลายช้าง...เป็นการลองเล่นตามอย่างเก่า ถ้าจะพูดตามโวหารเดี๋ยวนี้ ก็เรียกว่าอี๋ได้ ไม่ทรงเห็นเป็นการจำเป็นอย่างใดเป็นแน่และมีครั้งเดียว...

ในรัชกาลปัจจุบันไม่มีการเสด็จพระราชดำเนินไปส่งพระเป็นเจ้าถึงเทวสถานในวันสุดท้ายของพระราชพิธีตรียัมพวาย ตรีปาวาย

โคลงพระราชพิธีทวาทศมาสให้ประโยชน์ในการเป็นเครื่องตรวจสอบความถูกต้องของการจัดพระราชพิธี ตัวอย่างเช่น การเชิญธงชัยราชกระบี่ธุช และการเชิญธงพระครุฑพ่าห์ ในรัชกาลพระบาทสมเด็จพระมงกุฎเกล้าเจ้าอยู่หัว ทรงพระกรุณาโปรดเกล้าฯ ให้ราชองครักษ์เชิญธงชัยราชกระบี่ธุชและธงชัยพระครุฑพ่าห์ นำเสด็จพระราชดำเนินในกระบวนราบ ทหารบกเชิญธงพระกระบี่ธุชไปทางขวา ทหารเรือเชิญธงพระครุฑพ่าห์น้อยไปทางซ้าย จมื่นอมรดรุณารักษ์ (๒๕๑๔: ๓๓-๓๔) กล่าวถึงการจัดริ้วกระบวนราบไปทำพิธีสรงมูรธาภิเษก ของพระบาทสมเด็จพระมงกุฎเกล้าเจ้าอยู่หัว ในพระราชพิธีบรมราชาภิเษก วันที่ ๒ ธันวาคม พ.ศ. ๒๔๕๔ ว่า

...ขบวนหน้า

คู่ที่	เดินเบื้องซ้าย	เดินเบื้องขวา
๑	เชิญพระมหาพิฆเนศร์ หลวงเทพาจารย์ (มี วสุพราหมณ์)	เชิญพระชัยเนาวโลหะ ม.จ. พร้อม ในพระเจ้าบรมวงศ์เธอ ชั้น ๓ กรมหมื่นภูมินทร์ภักดี ราชบัณฑิต
๒.	ขับไม้บัณเฑาะว์ ขุนทิพสมบัติ (จวง จันทรคุปต์)	ขับไม้บัณเฑาะว์ ขุนพิทักษ์อาภรณ์ (เสริม วัชโรทัย)

.....

๘.	โปรยข้าวตอก	โปรยข้าวตอก
	พระสิทธิไชยบดี	พระมหาราชครูพิธี
	(อินศิริ พราหมณกุล)	(อุ่ม คุรุกุล)
๙.	ธงชัยพระครุฑพ่าห์	ธงชัยกระบี่ธุช
	พระพิเรนทรเทพ	พระอินทรเทพ
	(ฉาย)	(ไทย บุนนาค ภายหลังเป็น
		พระยามหานุภาพ)...

การเชิญธงในลักษณะดังกล่าวขัดแย้งกับแบบปฏิบัติในรัชกาลที่ ๔ และรัชกาลที่ ๕ ดังที่โคลงบันทึกไว้ ดังนั้น เมื่อถึงรัชกาลพระบาทสมเด็จพระปกเกล้าเจ้าอยู่หัว กระทรวงวังได้กราบบังคมทูลให้ทรงทราบพระราชปฏิบัติระเบียบการเชิญธงในรัชกาลที่ ๔ และรัชกาลที่ ๕ โดยอ้างจากโคลงพระราชพิธีทวาทศมาส ดังที่ ฉวีงาม มาเจริญ (๒๕๔๕: ๒๘) เรียบเรียงไว้ว่า

> ...ถึง พ.ศ. ๒๔๗๒ ในรัชกาลพระบาทสมเด็จพระปกเกล้าเจ้าอยู่หัว กระทรวงวังได้กราบบังคมทูลเรียนพระราชปฏิบัติระเบียบการเชิญธง โดยอ้างว่าสมเด็จฯ เจ้าฟ้ากรมพระยานริศรานุวัดติวงศ์ ประทานพระกระแสว่า ธงพระกระบี่ธุชควรอยู่ซ้าย ธงพระครุฑพ่าห์น้อยควรอยู่ขวา โดยถือหลักประเพณีเดิมซึ่งปรากฏอยู่ในตอนหนึ่งของโคลงพระราชพิธีทวาทศมาส เมื่อความทราบฝ่าละอองธุลีพระบาทแล้ว พระบาทสมเด็จพระปกเกล้าเจ้าอยู่หัว จึงมีพระบรมราชโองการโปรดเกล้าฯ ว่า เมื่อได้ความแน่ชัดถึงประเพณีเดิมแล้วก็ให้เปลี่ยนเสียให้ถูก กระทรวงวังจึงถือเป็นหลักปฏิบัติสืบมา...

ในรัชกาลปัจจุบัน ครั้งพระราชพิธีบรมราชาภิเษก และพระราชพิธีเฉลิมพระราชมนเทียร เมื่อปีพ.ศ. ๒๔๙๓ ในริ้วกระบวนราบใหญ่ เสด็จพระราชดำเนินไปวัดพระศรีรัตนศาสดาราม และพระที่นั่งดุสิตมหาปราสาท การเชิญธงชัยราชกระบี่ยุทธ และการธงชัยพระครุฑพ่าห์ เป็นไปตามที่สมเด็จพระเจ้าบรมวงศ์เธอ เจ้าฟ้ามหามาลา กรมพระยาบำราบปรปักษ์ ทรงนิพนธ์ไว้ในโคลงพระราชพิธีทวาทศมาส (ราชกิจจานุเบกษา, ๒๔๙๓: ๑๙๘๕-๑๙๘๘) ดังนี้

...ผู้บอกสัญญา	๑
กรับสัญญา	๑
พราหมณ์พิธี เป่าสังข์ ๑ คู่	๒

สมุหพระราชพิธี	
ราชองครักษ์ เชิญธงชัยราชกระบี่ยุทธ (ซ้าย)	๑
ราชองครักษ์ เชิญธงชัยพระครุฑพ่าห์ (ขวา)	๑
พระที่นั่งพุดตานทอง	
กำกับพระที่นั่ง	๑
พระแสงรายตีนตอง	๔...

นอกจากนี้ โคลงพระราชพิธีทวาทศมาสยังเป็นแหล่งข้อมูลในการจัดพระราชพิธีขึ้นใหม่ ดังตัวอย่างการฟื้นฟูพระราชพิธีจรดพระนังคัลแรกนาขวัญขึ้นในรัชกาลปัจจุบัน ดังปรากฏในหมายกำหนดการรัฐพิธีพืชมงคลจรดพระนังคัลแรกนาขวัญ พุทธศักราช ๒๕๐๓ (ราชกิจจานุเบกษา, ๒๕๐๓: ๑๕-๑๗) ว่า

> ...เลขาธิการสำนักพระราชวัง รับพระบรมราชโองการเหนือเกล้าฯ สั่งว่า รัฐพิธีพืชมงคลนั้นแต่เดิมมาได้จัดเป็นงาน ๒ วัน เพราะมีการพิธีจรดพระนังคัลแรกนาขวัญรวมอยู่ด้วย ต่อมาได้ระงับไป คงไว้แต่รัฐพิธีพืชมงคลซึ่งจัดทำเป็นงานประจำปีมาทุกปี สำหรับปีนี้ทางรัฐบาลเห็นสมควรจัดให้มีการแรกนาขึ้นอย่างเดิม จึงได้นำความกราบบังคมทูลขอพระราชทานจัดงานพิธีจรดพระนังคัลแรกนาขวัญรวมเป็นงานเดียวกับรัฐพิธีพืชมงคลเช่นเดียวกับในกาลก่อนเพื่อรักษาประเพณีอันเป็นมิ่งขวัญของการเกษตรไว้สืบไป...

การฟื้นฟูพระราชพิธีในครั้งดังกล่าวย่อมจะต้องอาศัยตำราพระราชพิธีเก่าเป็นแบบแผนในการจัดพระราชพิธี ซึ่งเมื่อพิจารณาจากหมายกำหนดการและโคลงพระราชพิธีทวาทศมาส พบว่าการจัดพระราชพิธีจรดพระนังคัลแรกนาขวัญในปีพุทธศักราช ๒๕๐๓ เหมือนกับที่ปรากฏในโคลงพระราชพิธีทวาทศมาส ดังปรากฏโคลงว่า

เสร็จแล้วจึงย่างเยื้อง	จรลี มานา
ขุนเกษตรจูงคาวี	คู่ได้
เข้าเทียมแอกงอนศรี	ชัยฤกษ์
พราหมณ์ส่งหางไถให้	ประตักต้อนโคเดิน

ทวิชชาตินำน่าขู้ เป่าสังข์
พิณพาทย์ประโคมดัง ลั่นฆ้อง
ราชบัณฑิตผู้ขลัง ปริตรหยาด น้ำเอย
ไถดะสามรอบจ้อง จรดซ้ำแปรรอย

เทพีสี่ท้าวนุ่ง ยกทอง เถือกนา
เข้มขาบห่มแพรสอง สอดซ้อน
คำเปลวปิดประเชอรอง ข้าวปลูก แปดเฮย
เดินหาบคานหย้อนหย้อน หยิบขึ้นโปรยปราย

ไถหว่านเสร็จสรรพแล้ว มาหยุด พักเอย
ขุนเกษตรแก้โคหลุด ลาศเต้า
มาพักที่อันอุด ดมดาด พิดานนา
เลี้ยงพระโคหญ้าข้าว เล่าน้ำถั่วงา

โคเสพย์สิ่งหนึ่งได้ ทำนาย
กินสิ่งใดนั้นหลาย มากล้น
จับผ้านุ่งท่านทาย แห่งเหตุ น้ำนา
แคบมากกว่าน้อยพ้น กึ่งนั้นพอดี

(สมเด็จเจ้าฟ้ามหามาลา กรมพระยาบำราบปรปักษ์, ๒๕๔๕: ๓๔)

หมายกำหนดการรัฐพิธีพืชมงคลจรดพระนังคัลแรกนาขวัญ พุทธศักราช ๒๕๐๓ (ราชกิจจานุเบกษา, ๒๕๐๓: ๑๕-๑๗) กล่าวว่า

...อธิบดีกรมการข้าวยาตราพร้อมด้วยเทพีออกจากโรงพิธีพราหมณ์ มีราชบัณฑิตและพราหมณ์นำไปสู่ที่แรกนาขวัญ เจ้าพนักงานจูงโคเทียมแอก อธิบดีกรมการข้าวเจิมโคและไถ แล้วจึงไถดะไปโดยรี ๓ รอบ โดยขวาง ๓ รอบ หว่านธัญพืช พนักงานลั่นฆ้องชัยและไถกลบอีก ๓ รอบ พนักงานปลดโคออกจากแอก พราหมณ์เสี่ยงของกิน ๗ สิ่งตั้งเลี้ยงโคเสร็จแล้ว จะได้แห่อธิบดีกรมการข้าวเป็นกระบวนอิสริยยศออกจากโรงพิธีพราหมณ์...

โคลงพระราชพิธีทวาทศมาส มีคุณค่าในด้านพิธีกรรมทั้งระดับราชสำนักและราษฎร เพราะสมเด็จพระเจ้าบรมวงศ์เธอ เจ้าฟ้ามหามาลา กรมพระยาบำราบปรปักษ์ ได้ทรงพรรณนาแบบแผนการปฏิบัติการพระราชพิธีในราชสำนัก และวัฒนธรรม ขนบธรรมเนียมประเพณีของราษฎรทั่วไปในสมัยรัตนโกสินทร์ ที่สำคัญคือพระองค์ทรงรอบรู้ชำนาญการในเรื่องพระราชพิธีต่างๆ เพราะทรงรับราชการเป็นอธิบดีกรมวังมาตั้งแต่รัชสมัยพระบาทสมเด็จพระนั่งเกล้าเจ้าอยู่หัว เมื่อถึงรัชสมัยพระบาทสมเด็จพระจอมเกล้าเจ้าอยู่หัว ทรงพระกรุณาโปรดเกล้าฯ ให้ดำรงตำแหน่งอธิบดีกรมวัง ในรัชสมัยพระบาทสมเด็จพระจุลจอมเกล้าเจ้าอยู่หัว พระองค์ทรงได้รับยกย่องประดุจเป็นผู้สำเร็จราชการในราชสำนักคู่กับสมเด็จเจ้าพระยาบรมมหาศรีสุริยวงศ์ (ช่วง บุนนาค) ผู้สำเร็จราชการแผ่นดิน ทรงเป็นหลักสำคัญในการจัดการพระราชพิธีในขณะที่ประเทศชาติกำลังปรับเปลี่ยนวัฒนธรรม โดยอาศัยตำราพระราชพิธีเก่าที่ตกทอดมาแต่ครั้งกรุงศรีอยุธยา และแก้ไขปรับปรุงในสมัยรัตนโกสินทร์ตอนต้น โคลงพระราชพิธีทวาทศมาสจึงมีคุณค่าด้านพิธีกรรมอย่างเพียบพร้อมสมบูรณ์

โคลงพระราชพิธีทวาทศมาสมีคุณค่าทางด้านวรรณคดี ประวัติศาสตร์และพิธีกรรมอย่างครบถ้วน ซึ่งเป็นวรรณคดีที่ควรแก่การศึกษาเป็นอย่างยิ่ง

บทที่ ๖

สรุปผลการวิจัยและข้อเสนอแนะ

สรุปผลการวิจัย

สังคมไทยแต่บรรพกาลได้มีการประกอบประเพณีพิธีกรรมในรอบปีที่เกี่ยวกับการทำมาหากิน เพื่อแสดงความเคารพต่อธรรมชาติ โดยผสมผสานความเชื่อดั้งเดิมเรื่องผี กับความเชื่อทางศาสนาที่สังคมได้รับอิทธิพลมาในยุคสมัยต่างๆ การประกอบพิธีนี้มีความต่อเนื่องกันในรอบปี เรียกว่าประเพณี ๑๒ เดือน และเมื่อสังคมพัฒนาขึ้นเป็นรัฐและอาณาจักร บรรดาชนชั้นปกครองที่รับพิธีกรรมของชุมชนดั้งเดิมไปใช้ในราชสำนัก ได้เรียกชื่อให้ศักดิ์สิทธิ์ว่า พระราชพิธี ๑๒ เดือน ซึ่งนักปราชญ์ในราชสำนักสมัยต่อๆ มาได้มีการบันทึกชื่อพระราชพิธีและรายละเอียดของการพระราชพิธีไว้เป็นตำราสำหรับพระนคร ที่มีหลักฐานในสมัยอยุธยาคือในกฎมนเทียรบาล และตำราพระราชพิธีเก่า เป็นต้น

ในสมัยธนบุรีและรัตนโกสินทร์ ยังคงมีความพยายามที่จะรักษาแบบธรรมเนียมในราชสำนักอย่างกรุงศรีอยุธยาไว้ไม่ให้สูญหาย จึงได้จัดการพระราชพิธีตามแบบอย่างที่มีผู้รู้สืบทอดมา เช่น การจัดพระราชพิธีโสกันต์สมเด็จพระเจ้าลูกเธอ เจ้าฟ้ากุณฑลทิพยวดี ในรัชกาลที่ ๑ ก็เพราะ "...ทรงพระราชดำริว่า ตั้งแต่ตั้งแผ่นดินมา ยังหาได้ทำการพระราชพิธีโสกันต์เจ้าฟ้าให้เต็มตามตำราไม่ และแบบแผนพระราชพิธีโสกันต์เจ้าฟ้าอย่างครั้งกรุงเก่านั้น เจ้าฟ้าพินทวดีพระราชธิดาพระเจ้าอยู่หัวบรมโกศ ได้ทรงแนะสอนไว้ในพระราชวังบวรฯ ครั้งโสกันต์พระองค์เจ้า ๓ พระองค์เป็นเยี่ยงอย่างอยู่แล้ว..." (ทิพากรวงศ์, เจ้าพระยา, ๒๕๔๕: ๑๐๔) หรือการพระราชพิธีลงสรงสมเด็จพระเจ้าลูกยาเธอ เจ้าฟ้ามงกุฎฯ ในรัชกาลที่ ๒ ก็เพราะเหตุที่ "...การพระราชพิธีลงสรงเฉลิมพระนามเจ้าฟ้าตามตำราเก่า ยังหาได้ทำไว้เป็นแบบอย่างไม่ ผู้หลักผู้ใหญ่ที่เคยเห็นก็แก่ชราเกือบจะหมดตัวไปแล้ว แบบแผนพระราชพิธีอันนี้จะสาบสูญเสีย ควรจะทำให้เป็นแบบอย่างอยู่สำหรับราชการแผ่นดินต่อไป..." (ดำรงราชานุภาพ, สมเด็จพระเจ้าบรมวงศ์เธอ กรมพระ, ๒๕๔๖: ๘๓) ซึ่งนอกจากการจำแล้วยังได้มีการจดบันทึกไว้เป็นแบบอย่างด้วย จึงปรากฏตำราเกี่ยวกับพระราชพิธี ๑๒ เดือนหลายฉบับ ตำราพระราชพิธีที่สำคัญเล่มหนึ่งคือโคลงพระราชพิธีทวาทศมาส

โคลงพระราชพิธีทวาทศมาส พระนิพนธ์สมเด็จพระเจ้าบรมวงศ์เธอ เจ้าฟ้ามหามาลา กรมพระยาบำราบปรปักษ์ แต่งด้วยคำประพันธ์ประเภทร่ายสุภาพ ๑ บท และโคลงสี่สุภาพจำนวน ๘๒๒ บท เนื้อหาเริ่มด้วยบทประณามพจน์ สรรเสริญพระบาทสมเด็จพระจุลจอมเกล้าเจ้าอยู่หัว และพรรณนาความเจริญรุ่งเรืองสงบสุขของบ้านเมือง ต่อจากนั้นกวีกล่าวถึงพระราชกรณียกิจและพระราชพิธีในแต่ละเดือน โดยเริ่มตั้งแต่เดือนห้า ไปจนถึงเดือนยี่ ขาดแต่เดือนสามและเดือนสี่ พระราชพิธีที่กวีบรรยายไว้นั้นเป็นต้นว่า พระราชพิธีถือน้ำพระพิพัฒน์สัตยา พระราชพิธีคเชนทรัศวสนาน พระราชพิธีสงกรานต์ พระราชพิธีพืชมงคลจรดพระนังคัล พระราชกุศลสลากภัต พระราชกุศลเข้าพรรษา พระราชพิธีพรุณศาสตร์ และราชพิธีตรียัมพวาย ตรีปาวาย นอกจากนี้กวียังกล่าวถึงประเพณีของราษฎร เช่น การทอดผ้าป่า และการเทศน์มหาชาติ เป็นต้น

สมเด็จพระเจ้าบรมวงศ์เธอ เจ้าฟ้ามหามาลา กรมพระยาบำราบปรปักษ์ ทรงนิพนธ์โคลงเรื่องนี้ด้วยกลวิธีทางวรรณคดี บันทึกพระราชกรณียกิจที่พระมหากษัตริย์ทรงประกอบเพื่อความเป็นสิริมงคลแก่บ้านเมืองและราษฎร พระราชกรณียกิจที่กวีเลือกนำมากล่าวถึงคือพระราชพิธีต่างๆ ซึ่งกวีพรรณนาอย่างละเอียดถี่ถ้วน สามารถสอบทานกับหลักฐานอื่นๆ ได้ ทำให้เป็นตำราพิธีกรรมที่สำคัญเล่มหนึ่งในสมัยรัตนโกสินทร์

โคลงพระราชพิธีทวาทศมาสมีคุณค่า ๓ ด้าน ได้แก่

๑. คุณค่าในฐานะเป็นวรรณคดี กวีเลือกสรรถ้อยคำ ความเปรียบ การพรรณนาสิ่งของสถานที่ การแต่งกาย ลำดับขั้นตอนในพระราชพิธี และการพรรณนาธรรมชาติอย่างละเอียด มีการใช้โวหารทำให้ผู้อ่านเข้าใจเนื้อความได้ครบถ้วน และเกิดจินตภาพอย่างชัดเจน มีการใช้ฉันทลักษณ์ที่เหมาะสมกับเนื้อเรื่อง และมีการวางโครงเรื่องสอดคล้องกับเนื้อหาคือรายละเอียดของพระราชพิธีในรอบปี สะท้อนให้เห็นถึงพระอัจฉริยภาพด้านกวีนิพนธ์ของสมเด็จพระเจ้าบรมวงศ์เธอ เจ้าฟ้ามหามาลา กรมพระยาบำราบปรปักษ์

๒. คุณค่าในฐานะเป็นบันทึกประวัติศาสตร์ กวีได้กล่าวถึงเหตุการณ์สำคัญที่เกิดขึ้น และความเปลี่ยนแปลงของสังคมในด้านต่างๆ ในรัชสมัยพระบาทสมเด็จพระจอมเกล้าเจ้าอยู่หัว คาบเกี่ยวกับรัชสมัยพระบาทสมเด็จพระจุลจอมเกล้าเจ้าอยู่หัว อาทิ แนวคิดเรื่องการเมืองการปกครอง เศรษฐกิจ วิถีชีวิตของราษฎร ท่ามกลางกระแสแห่งการปรับปรุงประเทศให้ทันสมัย บางเรื่องเป็นข้อมูลที่ไม่ปรากฏในเอกสารอื่นๆ เช่น การกล่าวถึงพระบาทสมเด็จพระจุลจอมเกล้าเจ้าอยู่หัวว่า

ทรงเป็นพระมหากษัตริย์ไทยพระองค์แรก ที่เสด็จพระราชดำเนินไปต่างประเทศในพระราชกรณียกิจที่มิได้เนื่องกับการพระราชสงครามทำให้ได้หลักฐานทางประวัติศาสตร์เพิ่มเติม

๓. คุณค่าในฐานะเป็นบันทึกพิธีกรรม กวีได้พรรณนาแบบแผนการปฏิบัติการพระราชพิธีและขนบธรรมเนียมประเพณีของราษฎรในสมัยรัตนโกสินทร์ ที่สำคัญคือกวีมีความรอบรู้เชี่ยวชาญพระราชพิธีต่างๆ โคลงพระราชพิธีทวาทศมาสจึงมีคุณค่าด้านพิธีกรรมอย่างเพียบพร้อมสมบูรณ์ ข้อมูลในวรรณคดีเรื่องนี้มีประโยชน์ด้านบันทึกพิธีกรรมอย่างมาก เพราะรายละเอียดต่างๆ ในวรรณคดีเรื่องโคลงพระราชพิธีทวาทศมาส ได้นำมาใช้ในการฟื้นฟูพระราชพิธี และเป็นเครื่องตรวจสอบความถูกต้องของการปฏิบัติพระราชพิธีในรัชกาลต่อๆ มา จากการศึกษาประวัติศาสตร์พบว่าหลายพระราชพิธีที่ปฏิบัติกันในอดีตถูกยกเลิกไปในสมัยหลัง เพราะเหตุผลทางสังคม เศรษฐกิจ การเมือง และความเปลี่ยนแปลงของวัฒนธรรม ดังนั้นวรรณคดีเรื่องนี้จึงเป็นเสมือนจดหมายเหตุสำคัญ และเป็นตำราการประกอบพระราชพิธีต่อไป

ข้อเสนอแนะ

ควรมีการศึกษาเปรียบเทียบโคลงพระราชพิธีทวาทศมาสกับวรรณคดีขนบธรรมเนียมประเพณีเรื่องอื่น

เอกสารและสิ่งอ้างอิง

กนกวลี ชูชัยยะ. ๒๕๓๘. “การสถาปนาพระบรมวงศานุวงศ์ให้ทรงกรม.” **จดหมายข่าวราชบัณฑิตยสถาน** (Online). www.royin.go.th, ๑๘ มีนาคม ๒๕๕๑.

_____. ๒๕๔๔. **พจนานุกรมวิสามานยนามไทย : วัด วัง ถนน สะพาน ป้อม**. กรุงเทพฯ: ราชบัณฑิตยสถาน.

กฎหมายตราสามดวง. ๒๕๒๑. กรุงเทพฯ: กรมศิลปากร.

กรมวิชาการ. ๒๕๔๖ . **วันวาร กาลเวลา แลนานาศักราช**. กรุงเทพฯ: คุรุสภา.

กรมศิลปากร. ๒๕๑๕. **ลัทธิธรรมเนียมต่างๆ**. ๒ เล่ม. พิมพ์ครั้งที่ ๔. กรุงเทพฯ: คลังวิทยา.

_____. ๒๕๒๑. **การแต่งตั้งขุนนางไทยในสมัยรัชกาลที่ ๕**. กรุงเทพฯ: โรงพิมพ์การศาสนา.

_____. ๒๕๒๕. **จดหมายเหตุการบูรณะปฏิสังขรณ์วัดพระศรีรัตนศาสดาราม และพระบรมมหาราชวัง ในการฉลองพระนครครบ ๒๐๐ ปี พุทธศักราช ๒๕๒๕**. ๔ เล่ม. กรุงเทพ: ยูไนเต็ดโปรดักชั่น. (คณะกรรมการอำนวยการปฏิสังขรณ์วัดพระศรีรัตนศาสดาราม และ พระบรมมหาราชวัง จัดพิมพ์เป็นที่ระลึกในพระราชพิธีสมโภชกรุงรัตนโกสินทร์ ๒๐๐ ปี).

_____. ๒๕๒๖. **พระมหาสังข์พิธี**. กรุงเทพฯ: สหประชาพาณิชย์.

_____. ๒๕๒๗. **จดหมายเหตุพระราชพิธีรัชมังคลาภิเษก ร.ศ. ๑๓๖, ๑๒๗**. กรุงเทพฯ: โรงพิมพ์ยูไนเต็ดโปรดักชั่น.

_____. ๒๕๔๑. **พระราชกรัณยานุสร**. พิมพ์ครั้งที่ ๓. กรุงเทพฯ: สุวรรณภูมิ.

กรมศิลปากร. ๒๕๔๓. **พระราชพิธีในรัชกาลพระบาทสมเด็จพระปรมินทรมหาภูมิพลอดุลยเดชฯ สยามินทราธิราช บรมนาถบพิตร**. กรุงเทพฯ: กรมศิลปากร. (กรมศิลปากรจัดพิมพ์เพื่อเฉลิมพระเกียรติพระบาทสมเด็จพระเจ้าอยู่หัว เนื่องในพระราชพิธีมหามงคลเฉลิมพระชนมพรรษา ๖ รอบ ๕ ธันวาคม ๒๕๔๒).

_____. ๒๕๔๕. **ตำรา ๑๒ เดือน คัดแต่สมุดขุนทิพมนเทียรชาววังไว้**. กรุงเทพฯ: รุ่งศิลป์การพิมพ์.

_____. ๒๕๕๐. **การสร้างเครื่องคชาภรณ์**. กรุงเทพฯ: กรมศิลปากร.

_____. ๒๕๔๘. **ตำราพระราชพิธีเก่าและตำราทวาทศพิธี**. กรุงเทพฯ: หจก.ทวิพัตร (๒๐๐๔).

การทรงผนวชในรัชกาลที่ ๗ พุทธมามกะ นาคหลวง. ๒๕๒๘. กรุงเทพฯ: มหามกุฏราชวิทยาลัย. (วัดบวรนิเวศวิหาร และมหามกุราชวิทยาลัย ในพระบรมราชูปถัมภ์ พิมพ์โดยเสด็จพระราชกุศล ในการพระราชพิธีถวายพระเพลิงพระบรมศพ สมเด็จพระนางเจ้ารำไพพรรณี พระบรมราชชินี ในรัชกาลที่ ๗ ณ พระเมรุมาศท้องสนามหลวง วันที่ ๙ เมษายน พุทธศักราช ๒๕๒๘).

คำให้การชาวกรุงเก่า. ๒๕๔๔. กรุงเทพฯ: จดหมายเหตุ.

โคลงเฉลิมพระเกียรติ์สมเด็จเจ้าฟ้ากรมพระยาบำราบปรปักษ์. ๒๔๖๓. พระนคร. ไทย. พิมพ์ในงานปลงศพ หม่อมหลวงหญิงปก มาลากุล ณ กรุงเทพ ธิดาเจ้าพระยาพระเสด็จฯ ที่วัดเทพศิรินทราวาส เมื่อปีวอก พ.ศ. ๒๔๖๓

จดหมายเหตุเรื่องทรงตั้งพระบรมวงศานุวงศ์กรุงรัตนโกสินทร์ เล่ม ๑-๒. ๒๕๔๕. ๒ เล่ม กรุงเทพฯ: กรมศิลปากร

จิตรา ก่อนันทเกียรติ. ๒๕๔๒. **ตึ่งหนั่งเกี้ย**. พิมพ์ครั้งที่ ๑๙. กรุงเทพฯ: แพรวสำนักพิมพ์.

_____. ๒๕๔๖. **ธรรมเนียมจีน มีเหมือน มีต่าง มีแปลก**. กรุงเทพฯ: จิตรา.

จุรีรัตน์ เกียรตุมาพันธ์. ๒๕๒๓. **บทบาทด้านการเมืองและการปกครองของสมเด็จเจ้าฟ้ามหามาลา กรมพระยาบำราบปรปักษ์ ระหว่าง พ.ศ. ๒๔๑๑-พ.ศ. ๒๔๒๙**. วิยานิพนธ์อักษรศาสตรมหาบัณฑิต สาขาวิชาประวัติศาสตร์, จุฬาลงกรณ์มหาวิทยาลัย.

จุฬิศพงศ์ จุฬารัตน์. ๒๕๔๖. **ขุนนางกรมท่าขวา : การศึกษาบทบาทและหน้าที่ในสมัยอยุธยา ถึงสมัยรัตนโกสินทร์ พ.ศ. ๒๑๕๓ – ๒๔๓๕**. กรุงเทพฯ: โครงการเผยแพร่ผลงานวิชาการ คณะอักษรศาสตร์ จุฬาลงกรณ์มหาวิทยาลัย.

_____. ๒๕๔๘. "ม้าเทศ:จากสีหมอกสู่อัศวราชา (ตอนจบ)." **กรุงเทพธุรกิจ : จุดประกาย** (๓๐ มิถุนายน ๒๕๔๘): ๘.

จุลจอมเกล้าเจ้าอยู่หัว, พระบาทสมเด็จพระ. ๒๕๔๑. **พระราชพิธีสิบสองเดือน เล่ม ๒**. พิมพ์ครั้งที่ ๓. กรุงเทพฯ: ศึกษาภัณฑ์พาณิชย์.

_____. ๒๕๔๓. **พระราชพิธีสิบสองเดือน เล่ม ๓**. พิมพ์ครั้งที่ ๓. กรุงเทพฯ: ศึกษาภัณฑ์พาณิชย์.

_____. ๒๕๕๐. **พระราชพิธีสิบสองเดือน เล่ม ๑**. พิมพ์ครั้งที่ ๓. กรุงเทพฯ: ศึกษาภัณฑ์พาณิชย์.

จุลทรรศน์ พยาฆรานนท์. ๒๕๔๖. "อัศวอลงการ – คชสารอลงกร์." ใน วินัย พงศ์ศรีเพียร. (บรรณาธิการ). **ศรีชไมยาจารย์**. กรุงเทพฯ: เฟื่องฟ้า. (พิพิธนิพนธ์เชิดชูเกียรติศาสตราจารย์ ดร. ประเสริฐ ณ นคร และศาสตราจารย์วิสุทธ์ บุษยกุล เนื่องในโอกาสมีอายุครบ ๘๔ ปี ใน พ.ศ. ๒๕๔๖).

ฉลาดชาย รมิตานนท์, วิระดา สมสวัสดิ์, และเรณู วิชาศิลป์. (บรรณาธิการ). ๒๕๔๑. **ไท**. เชียงใหม่: มิ่งเมือง.

ฉวีงาม มาเจริญ. ๒๕๔๕. ธงไทย เล่ม ๑. พิมพ์ครั้งที่ ๒. กรุงเทพฯ: ดอกเบี้ย.

ฉันทิชย์ กระแสสินธุ์. ๒๕๑๒. **ทวาทศมาสโคลงดั้น พร้อมทั้งพระวิจารณ์ของ พระวรวงศ์เธอ กรมหมื่นพิทยลาภพฤฒิยากร**. กรุงเทพฯ: ศิริมิตรการพิมพ์.

ชลดา เรืองรักษ์ลิขิต. ๒๕๔๑. **ตะเลงพ่าย ศรีมหากาพย์**. กรุงเทพฯ: บริษัท สหธรรมมิก. (คณะสงฆ์วัดพระเชตุพน พิมพ์ประกาศเกียรติคุณ สมเด็จพระมหาสมณเจ้ากรมพระปรมานุชิตชิโนรส ๙ – ๑๑ ธันวาคม ๒๕๔๑).

ชาญวิทย์ เกษตรศิริ. ๒๕๔๗. "รัชกาลที่ ๕ กับการเสด็จอินเดีย พ.ศ. ๒๔๑๔ และความเข้าใจต่อการปฏิรูปแห่งรัชสมัย." **ศิลปวัฒนธรรม.** กรุงเทพฯ: มติชน.

_____. (บรรณาธิการ). ๒๕๔๘. **ประชุมประกาศรัชกาลที่ ๔**. พิมพ์ครั้งที่ ๒. กรุงเทพฯ: มูลนิธิโตโยต้าประเทศไทย และมูลนิธิโครงการตำราสังคมศาสตร์และมนุษยศาสตร์. (หนังสือเฉลิมพระเกียรติพระบาทสมเด็จพระจอมเกล้าเจ้าอยู่หัว เนื่องในโอกาสที่วันพระบรมราชสมภพครบ ๒๐๐ ปี).

ชาตรี ประกิตนนทการ. ๒๕๔๗. **การเมืองและสังคมในศิลปะสถาปัตยกรรม : สยามสมัยไทยประยุกต์ ชาตินิยม**. กรุงเทพฯ: มติชน.

โชติ กัลยาณมิตร. ๒๕๔๘. **พจนานุกรมสถาปัตยกรรมและศิลปเกี่ยวเนื่อง**. พิมพ์ครั้งที่ ๒. กรุงเทพฯ: เมืองโบราณ.

ณัฏฐภัทร จันทวิช. ๒๕๓๙. **ช้างต้นสัตว์มงคลแห่งพระจักรพรรดิ เล่ม ๑**. ๒ เล่ม. กรุงเทพฯ: กรมศิลปากร. (กรมศิลปากร ร่วมกับ บริษัท คาร์ลสเบอร์ก บริวเวอรี่ (ประเทศไทย) จำกัด จัดพิมพ์เพื่อร่วมเฉลิมฉลองในงานพระราชพิธีกาญนาภิเษก)

_____. ๒๕๔๕. **ผ้าพิมพ์ลายโบราณในพิพิธภัณฑสถานแห่งชาติ**. สำนักโบราณคดีและพิพิธภัณฑสถานแห่งชาติ กรมศิลปากร.

_____. ๒๕๔๕. **ผ้าและการแต่งกายในสมัยโบราณจากจิตรกรรมฝาผนังบนพระที่นั่งพุทไธสวรรย์ พระราชวังบวรสถานมงคล (วังหน้า)**. สำนักโบราณคดีและพิพิธภัณฑสถานแห่งชาติ กรมศิลปากร.

ณัฐวุฒิ สุทธิสงคราม. ๒๕๑๔. **พระประวัติและงานสำคัญ ของ สมเด็จพระเจ้าบรมวงศ์เธอ เจ้าฟ้ามหามาลา กรมพระยาบำราบปรปักษ์**. กรุงเทพฯ: องค์การค้าของคุรุสภา.

ดวงมน จิตร์จำนงค์. ๒๕๑๖. **ความงามในทวาทศมาส.** วิทยานิพนธ์อักษรศาสตรมหาบัณฑิต สาขาภาษาไทย, จุฬาลงกรณ์มหาวิทยาลัย.

_____. ๒๕๔๔. **คุณค่าและลักษณะเด่นของวรรณคดีไทย สมัยรัตนโกสินทร์ตอนต้น**. พิมพ์ครั้งที่ ๒. กรุงเทพฯ: โรงพิมพ์มหาวิทยาลัยธรรมศาสตร์.

ดำรงราชานุภาพ, สมเด็จพระเจ้าบรมวงศ์เธอ กรมพระยา. ๒๕๑๔. **พระราชพงศาวดารกรุงรัตนโกสินทร์รัชกาลที่ ๕**. ธนบุรี: บรรณาคาร.

_____. ๒๕๑๖. **ความทรงจำ/สมเด็จฯ กรมพระยาดำรงราชานุภาพ**. พระนคร: บุรินทร์การพิมพ์.

_____. ๒๕๔๖. **พระราชพงศาวดารกรุงรัตนโกสินทร์ รัชกาลที่ ๒**. พิมพ์ครั้งที่ ๙. กรุงเทพฯ: กรมศิลปากร

ตำราแบบธรรมเนียมในราชสำนักครั้งกรุงศรีอยุธยา กับ พระวิจารณ์ของสมเด็จฯ กรมพระยาดำรงราชานุภาพ. ๒๕๓๙. กรุงเทพฯ: จงเจริญการพิมพ์.

ตำราพระราชพิธีเก่า. ๒๔๖๖. พระนคร: โสภณพิพรรฒธนากร. (พระเจ้าบรมวงศ์เธอ กรมหลวงพรหมวรานุรักษ์ โปรดให้พิมพ์ประทานชำร่วยถวายรดน้ำสงกรานต์ เมื่อปีกุน พ.ศ. ๒๔๖๖).

ทวีวงศ์ถวัลยศักดิ์ (ม.ร.ว.เฉลิมลาภ ทวีวงศ์), พลตรี หม่อม. ๒๕๑๔. **ประเพณีในพระราชสำนัก (บางเรื่อง)**. กรุงเทพฯ: พระจันทร์. (พิมพ์ฉลองพระคุณในงานพระราชทานเพลิงศพ พลตรี หม่อมทวีวงศ์ถวัลยศักดิ์ (ม.ร.ว.เฉลิมลาภ ทวีวงศ์) ป.จ., ม.ป.ช., ม.ว.ม. ณ เมรุหน้าพลับพลาอิศริยาภรณ์ วัดเทพศิรินทราวาส วันที่ ๒๓ กุมภาพันธ์ ๒๕๑๔).

ทองต่อ กล้วยไม้ ณ อยุธยา. (บรรณาธิการ). ๒๕๓๗. **พระบรมราชจักรีวงศ์กับกรุงเทพมหานคร**. กรุงเทพฯ: สำนักงานเสริมสร้างเอกลักษณ์ของชาติ สำนักเลขาธิการนายกรัฐมนตรี.

ทิพากรวงศ์ (ขำ บุนนาค), เจ้าพระยา. ๒๕๔๕. **พระราชพงศาวดารกรุงรัตนโกสินทร์ รัชกาลที่ ๑.** กรุงเทพฯ: กรมศิลปากร.

ทิพากรวงศ์มหาโกษาธิบดี (ขำ บุนนาค), ๒๕๔๘. **พระราชพงศาวดารกรุงรัตนโกสินทร์ รัชกาลที่ ๔.** พิมพ์ครั้งที่ ๖. กรุงเทพฯ: อมรินทร์พริ้นติ้งแอนด์พับลิชชิ่ง.

ธเนศ เวศร์ภาดา. ๒๕๔๙. **หอมโลกวรรณศิลป์.** กรุงเทพฯ: ปาเจรา.

ธิดา สาระยา. ๒๕๔๐. **ราษฎรในครรลองแห่งความเจริญของสยาม.** กรุงเทพฯ: เมืองโบราณ. (หนังสือชุดพระบาทสมเด็จพระจุลจอมเกล้า – เจ้าแผ่นดินสยาม).

_____. ๒๕๔๔. **ประวัติศาสตร์ชาวนาสยาม : The history of Thai peasants.** เอกวิทย์ ณ ถลาง. (บรรณาธิการ). กรุงเทพฯ: อมรินทร์พริ้นติ้งแอนด์พับลิชชิ่ง. (ความรู้เรื่องเมืองไทย เล่มที่ ๓)

นราธิปพงศ์ประพันธ์, พระเจ้าวรวงศ์เธอพระองค์เจ้าฯ กรมหมื่น. ๒๕๑๔. **วิทยาวรรณกรรม.** กรุงเทพฯ: เกษมสัมพันธการพิมพ์.

นริศรานุวัดติวงศ์, สมเด็จพระเจ้าบรมวงศ์เธอเจ้าฟ้าฯ กรมพระยา. ๒๕๐๖ก. **บันทึกเรื่องความรู้ต่าง ๆ ประทาน พระยาอนุมารราชธน เล่ม ๑.** ๕ เล่ม.พระนคร: สำนักพิมพ์มหาวิทยาลัยสมาคมสังคมศาสตร์แห่งประเทศไทย.

_____.๒๕๐๖ข. **บันทึกเรื่องความรู้ต่าง ๆ ประทาน พระยาอนุมารราชธน เล่ม ๒.** ๕ เล่ม. พระนคร: สำนักพิมพ์มหาวิทยาลัยสมาคมสังคมศาสตร์แห่งประเทศไทย.

_____.๒๕๐๖ค. **บันทึกเรื่องความรู้ต่าง ๆ ประทาน พระยาอนุมารราชธน เล่ม ๓.** ๕ เล่ม. พระนคร: สำนักพิมพ์มหาวิทยาลัยสมาคมสังคมศาสตร์แห่งประเทศไทย.

_____.๒๕๐๖ง. **บันทึกเรื่องความรู้ต่าง ๆ ประทาน พระยาอนุมารราชธน เล่ม ๔.** ๕ เล่ม. พระนคร: สำนักพิมพ์มหาวิทยาลัยสมาคมสังคมศาสตร์แห่งประเทศไทย.

นริศรานุวัดติวงศ์, สมเด็จพระเจ้าบรมวงศ์เธอเจ้าฟ้าฯ กรมพระยา.๒๕๐๖จ. **บันทึกเรื่องความรู้ต่าง ๆ ประทาน พระยาอนุมารราชธน เล่ม ๕**. ๕ เล่ม.พระนคร: สำนักพิมพ์มหาวิทยาลัยสมาคมสังคมศาสตร์แห่งประเทศไทย.

นววรรณ พันธุเมธา. ๒๕๔๙. **คลังคำ**. พิมพ์ครั้งที่ ๓. กรุงเทพฯ: อมรินทร์.

นุชนารถ กิจงาม. ๒๕๔๖. **พระราชพิธีบรมราชาภิเษก : ประวัติศาสตร์จารีตประเพณีจากพระราชนิพนธ์ "ยอพระเกียรติพระบาทสมเด็จพระพุทธเลิศหล้านภาลัย รัชกาลที่ ๒" พระราชนิพนธ์ในพระบาทสมเด็จพระนั่งเกล้าเจ้าอยู่หัว รัชกาลที่ ๓**. กรุงเทพฯ: สำนักวรรณกรรมและประวัติศาสตร์ กรมศิลปากร.

บำราบปรปักษ์, สมเด็จพระเจ้าบรมวงศ์เธอเจ้าฟ้าฯ กรมพระยา. ๒๔๖๓. **โคลงพระราชพิธีทวาทศมาส พระนิพนธ์สมเด็จเจ้าฟ้ามหามาลากรมพระยาบำราบปรปักษ์**. กรุงเทพฯ: เจริญผล. (เจ้าพระยาธรรมาธิกรณาธิบดี ให้พิมพ์ขึ้นในงานพระราชทานเพลิงศพ เจ้าจอมในรัชกาลที่ ๕ หม่อมราชวงศ์แป้น เมื่อปีวอก พ.ศ. ๒๔๖๓).

_____. ๒๔๙๙. **โคลงพระราชพิธีทวาทศมาส พระนิพนธ์สมเด็จเจ้าฟ้ามหามาลากรมพระยาบำราบปรปักษ์**. กรุงเทพฯ: ตีรณสาร. (พิมพ์ในงานพระราชทานเพลิงศพท่านผู้หญิงนงเยาว์ ธรรมาธิกรณาธิบดี ท.จ.ว. ณ เมรุหน้าพลับพลาอิสริยาภรณ์ วัดเทพศิรินทราวาส วันที่ ๓๑ ตุลาคม พ.ศ. ๒๔๙๙).

_____. ๒๕๐๙. **โคลงพระราชพิธีทวาทศมาส**. พระนคร: ไทยวัฒนาพานิช.

_____. ๒๕๔๕. **โคลงพระราชพิธีทวาทศมาส**. กรุงเทพฯ: เอดิสัน เพรส โพรดักส์.

บุญตา เขียนทองกุล. ๒๕๔๘. **ดนตรีในพระราชพิธี**. กรุงเทพฯ: สำนักการสังคีต กรมศิลปากร.

แบรดเลย์, แดนบีช. ๒๕๑๔. **อักขรภิธานศรับท์ Dictionary of the Siamese Language**. กรุงเทพฯ: องค์การค้าคุรุสภา.

ป. ศาสตรี (นามแฝง). ๒๔๗๔. **รายงานสำรวจตำราพระราชพิธีพราหมณสยาม**. พระนคร: พระจันทร์. (พระเจ้าบรมวงศ์เธอ กรมหลวงสมรรัตนศิริเชษฐ โปรดให้พิมพ์เป็นมิตรพลีขึ้นปีใหม่ เมื่อปีมะแม พ.ศ. ๒๔๗๔).

ประกาศและเผยแพร่ราชกิจจานุเบกษา. ๒๕๕๑. **ราชกิจจานุเบกษา**. (Oline). http://www.ratchakitcha.soc.go.th/RKJ/index/index.htm, ๒๘ กุมภาพันธ์ ๒๕๕๑

ประชุมหมายรับสั่งภาค ๔ ตอนที่ ๒ สมัยกรุงรตนโกสินทร์ รัชกาลพระบาทสมเด็จพระนั่งเกล้าเจ้าอยู่หัว จ.ศ. ๑๒๐๓ – ๑๒๐๕. ๒๕๓๗. กรุงเทพฯ: คณะกรรมการชำระประวัติศาสตร์ไทย และจัดพิมพ์เอกสารทางประวัติศาสตร์และโบราณคดี สำนักงานเลขาธิการนายกรัฐมนตรี.

ปรานี วงษ์เทศ. ๒๕๔๘. **ประเพณี ๑๒ เดือน**. กรุงเทพฯ: มติชน.

ปรียนันทนา รังสิต,หม่อมราชวงษ์. (บรรณาธิการ). ๒๕๔๓. **สมุดพระรูปพระราชโอรส พระราชธิดาและพระราชนัดดาในพระบาทสมเด็จพระจอมเกล้าเจ้าอยู่หัว (รัชกาลที่ ๔)**. กรุงเทพฯ: โลมาโฮลดิ้ง

เปลื้อง ณ นคร. ๒๕๓๗. **จินตวรรณคดีไทย**. กรุงเทพฯ : ไทยวัฒนาพานิช.

ผ้าไทย. ๒๕๓๗. กรุงเทพฯ: โรงพิมพ์คุรุสภา. (คณะอนุกรรมการส่งเสริมการแต่งกายแบบไทย สำนักงานคณะกรรมการวัฒนธรรมแห่งชาติ จัดพิมพ์ในโอกาสที่ปีพ.ศ. ๒๕๓๗ เป็นปีรณรงค์วัฒนธรรมไทย).

พจนานุกรมฉบับมติชน. ๒๕๔๗. กรุงเทพฯ: พิฆเณศ พริ้นติ้ง เซ็นเตอร์ จำกัด.

พจนานุกรมศัพท์ศิลปกรรม ฉบับราชบัณฑิตยสถาน อักษร ก. ๒๕๓๒. กรุงเทพฯ: ราชบัณฑิตยสถาน.

พรหมสมพัตสร (มี), หมื่น. ๒๕๔๕. **นิราสเดือน**. กรุงเทพฯ: มหาวิทยาลัยสุโขทัยธรรมาธิราช.

พระคลัง (หน), เจ้าพระยา. ๒๕๑๕. **วรรณคดีเจ้าพระยาพระคลัง (หน)**. กรุงเทพฯ: รุ่งวัฒนา.

พระราชพงศาวดารกรุงศรีอยุธยา ฉบับหมอบรัดเล. ๒๕๔๙. กรุงเทพฯ: โฆษิต.

พระธรรมปิฎก (ป. อ. ปยุตฺโต). ๒๕๔๖. **พจนานุกรมพุทธศาสตร์ ฉบับประมวลศัพท์**. พิมพ์ครั้งที่ ๑๑. กรุงเทพฯ: มหาจุฬาลงกรณราชวิทยาลัย.

_____. ๒๕๔๖. **พจนานุกรมพุทธศาสตร์ ฉบับประมวลธรรม**. พิมพ์ครั้งที่ ๑๒. กรุงเทพฯ: มหาจุฬาลงกรณราชวิทยาลัย.

พิพิธภัณฑสถานแห่งชาติ ชาวนาไทย. ๒๕๓๗. กรุงเทพฯ: โรงพิมพ์มหาวิทยาลัยธรรมศษสตร์ ท่าพระจันทร์. (กรมศิลปากรจัดพิมพ์ ในวโรกาสสมเด็จพระบรมโอรสาธิราช สยามมกุฎราชกุมาร เสด็จพระราชดำเนินทรงเปิดพิพิธภัณฑสถานแห่งชาติ ชาวนาไทย ๒๙ สิงหาคม ๒๕๓๗).

พุทธเลิศหล้านภาลัย, พระบาทสมเด็จพระ. ๒๕๔๖. **บทละครเรื่องอิเหนา**. พิมพ์ครั้งที่ ๑๕. กรุงเทพฯ: ศิลปาบรรณาคาร.

มณี พะยอมยงค์. ๒๕๔๘. **ประเพณีสิบสองเดือนล้านนาไทย**. เชียงใหม่: ส.ทรัพย์การพิมพ์.

มณีปิ่น พรหมสุทธิรักษ์. ๒๕๔๔. “ลักษณะของวรรณคดีไทย”. **เอกสารประกอบการสอนชุดวิชาพัฒนาการวรรณคดีไทย หน่วยที่ ๑-๗**. กรุงเทพฯ: มหาวิทยาลัยสุโขทัยธรรมาธิราช.

มูลนิธิส่งเสริมและอนุรักษ์ศิลปะไทย. ๒๕๔๙. **พระราชหัตถเลขาในพระบาทสมเด็จพระจุลจอมเกล้าเจ้าอยู่หัว พระราชทานสมเด็จพระเจ้าบรมวงศ์เธอ เจ้าฟ้าจาตุรนต์รัศมีฯ กรมพระจักรพรรดิพงษ์และคณะเสนาบดี เรื่องเสด็จประพาสแหลมมาลายู**. กรุงเทพฯ: มาสเตอร์คีย์.

มูลนิธิสมเด็จพระเทพรัตนราชสุดา. ๒๕๕๐. **นามานุกรมวรรณคดีไทย ชุดที่ ๑ ชื่อวรรณคดี**. กรุงเทพฯ: แปลน พริ้นท์ติ้ง.

รัชนี ทรัพย์วิจิตร. ๒๕๔๗. “ขุนนางชั้นพระยาในรัชกาลพระบาทสมเด็จพระจุลจอมเกล้าเจ้าอยู่หัว.” ใน วีรวัลย์ งามสันติกุล. (บรรณาธิการ). **ศุภวัฒย์ – ศุภวาร จุลพิจารณ์**. กรุงเทพฯ: เฟื่องฟ้า. (ข้อเขียนเพื่อแสดงมุทิตาจิตในโอกาสที่พลตรี หม่อมราชวงศ์ศุภวัฒย์ เกษมศรี มีอายุครบ ๖ รอบ ในพุทธศักราช ๒๕๔๗).

รัตนาพร เศรษฐกุล, เบ็ญจา อ่อนท้วม. ๒๕๓๖. **จ้วง-ไท-ไทย สายใยแห่งวัฒนธรรม**. เชียงใหม่: โครงการศึกษาชนชาติไท มหาวิทยาลัยพายัพ.

ราชกิจจานุเบกษา. ๒๔๒๘ก. เล่มที่ ๑ ตอน ๕๒, หน้า ๔๕๗-๔๕๘.

ราชกิจจานุเบกษา. ๒๔๒๘ข. เล่มที่ ๑ ตอน ๕๓, หน้า ๔๖๖-๔๖๘.

_____. ๒๔๒๙ก. เล่มที่ ๓ ตอน ๒๓, หน้า ๑๘๑.

_____. ๒๔๒๙ข. เล่มที่ ๓ ตอน ๒๔, หน้า ๑๙๑-๑๙๒.

_____. ๒๔๓๐ก. เล่มที่ ๔ ตอน ๓, หน้า ๑๗-๑๘.

_____. ๒๔๓๐ข. เล่มที่ ๔ ตอน ๖, หน้า ๔๑-๔๕.

_____. ๒๔๓๐ค. เล่มที่ ๕ ตอน ๑, หน้า ๕-๗.

_____. ๒๔๓๙. เล่มที่ ๑๓ ตอน ๒๒, หน้า ๒๒๕-๒๒๖.

_____. ๒๔๔๙. เล่มที่ ๒๓ ตอนที่ ๓๑, หน้า ๘๐๔

_____. ๒๔๕๔. เล่มที่ ๑๙ ตอนที่ ๓๑, หน้า ๖๓๓.

_____. ๒๔๘๔ก. เล่มที่ ๕๘ ตอนที่ ๐ ง, หน้า ๒๑๖๑-๒๑๖๓.

ราชกิจจานุเบกษา. ๒๔๘๔ข. เล่มที่ ๕๘ ตอนที่ ๐ ก, หน้า ๓๑-๓๓.

_____. ๒๔๙๓. เล่มที่ ๖๗ ตอนที่ ๒๗, หน้า ๑๙๘๕-๑๙๘๘.

_____. ๒๕๐๓. เล่มที่ ๗๗ ตอนที่ ๓๕, หน้า ๑๕-๑๗.

_____. ๒๕๓๓. เล่มที่ ๑๐๗ ตอนที่ ๔๖, หน้า ๒๓๒๐-๒๓๒๒.

_____. ๒๕๓๙. เล่มที่ ๑๑๓ ตอนที่ ๙๐ ง, หน้า ๑๓๑-๑๓๘.

_____. ๒๕๕๐. เล่มที่ ๑๒๔ ตอนที่ ๗ ข, หน้า ๓๑-๓๒.

ราชบัณฑิตยสถาน. ๒๕๔๙. **สารานุกรมประวัติศาสตร์ไทย เล่ม ๑ อักษร ก**. พิมพ์ครั้งที่ ๒. กรุงเทพฯ: ราชบัณฑิตยสถาน

รื่นฤทัย สัจจพันธุ์. ๒๕๒๖. **ความรู้ทั่วไปทางภาษาไทย ตอนที่ ๓ (ภาควรรณคดีไทย)**. พิมพ์ครั้งที่ ๒. กรุงเทพฯ: มหาวิทยาลัยรามคำแหง.

_____. ๒๕๔๙. **สุนทรียภาพแห่งชีวิต**. กรุงเทพฯ: ณ เพชร สำนักพิมพ์.

เรณู อรรฐาเมศร์. ๒๕๔๑. "ประเพณีพิธีกรรมชาวไทใหญ่บ้านใหม่หมอกจ๋าม." ใน ฉลาดชาย รมิตานนท์, วิระดา สมสวัสดิ์, และเรณู วิชาศิลป์. (บรรณาธิการ). **ไท**. เชียงใหม่: มิ่งเมือง, ๓๓๓-๔๓๔.

ลัลลนา ศิริเจริญ. ๒๕๒๕. **อลังการในมหาชาติคำหลวง**. วิทยานิพนธ์อักษรศาสตรดุษฎีบัณฑิต สาขาภาษาไทย, จุฬาลงกรณ์มหาวิทยาลัย.

วชิราภรณ์ พฤกษ์สุกาญจน์. ๒๕๔๓. **ลักษณะเด่นทางวรรณศิลป์ในร่ายยาวมหาเวสสันดรชาดก**. วิทยานิพนธ์อักษรศาสตรมหาบัณฑิต สาขาภาษาไทย, จุฬาลงกรณ์มหาวิทยาลัย.

วรรณี วิบูลย์สวัสดิ์ แอนเดอร์สัน. (บรรณาธิการ). ๒๕๓๑. **พื้นถิ่น พื้นฐาน : มิติใหม่ของคติชนวิทยา และวิถีชีวิตสามัญ**. กรุงเทพฯ: ศิลปวัฒนธรรม.

วิจิตรวาทการ, พลตรี หลวง. ๒๕๐๗. **ตำนานกฐิน**. กรุงเทพฯ: หัตถศิลป์. (นายชอบ วงศ์สุวรรณ พิมพ์แจกในงานกฐิน วัดดอนเซ่ง ตำบลบางแพ อำเภอบางแพ จังหวัดราชบุรี).

วิบูลย์ ลี้สุวรรณ. ๒๕๔๖. **พจนานุกรมหัตถกรรม เครื่องมือเครื่องใช้พื้นบ้าน**. กรุงเทพฯ: เมืองโบราณ.

_____. ๒๕๕๐. สารานุกรมผ้า เครื่องถักทอ. กรุงเทพฯ: เมืองโบราณ.

วิไลเลขา ถาวรธนสาร. ๒๕๔๕. **ชนชั้นนำไทยกับการรับวัฒนธรรมตะวันตก**. กรุงเทพฯ: เมืองโบราณ.

ศักดา ศิริพันธุ์. ๒๕๓๕. **กษัตริย์กับกล้อง และวิวัฒนการถ่ายภาพในประเทศไทย**. กรุงเทพฯ: ด่านสุธาการพิมพ์.

ศรีศักร วัลลิโภดม. ๒๕๔๓. **ทัศนะนอกรีต : สังคม – วัฒนธรรม ในวิถีการอนุรักษ์**. กรุงเทพฯ: เมืองโบราณ.

_____. ๒๕๔๔. **พัฒนาการทางสังคม – วัฒนธรรมไทย : Socio-cultural development in Thai history**. เอกวิทย์ ณ ถลาง. (บรรณาธิการ). กรุงเทพฯ: อมรินทร์พริ้นติ้งแอนด์พับลิชชิ่ง. (ความรู้เรื่องเมืองไทย เล่มที่ ๑).

ศานติ ภักดีคำ. ๒๕๕๐. **พระราชพิธีทวาทศมาส หรือพระราชพิธีสิบสองเดือนกรุงกัมพูชา ฉบับฉลองครบรอบ ๕๕ ปีการสถาปนาความสัมพันธ์ทางการทูตไทย – กัมพูชา ภาค ๑ - ๓**. ๓ เล่ม. กรุงเทพฯ: คณะกรรมการสมาคมวัฒนธรรมไทย-กัมพูชา กรมสารนิเทศ กระทรวงการต่างประเทศ. แปลและเรียบเรียงจาก ออกญาเทพพิทู (ฌึม กรอเสม) และ ขุนอุดมปรีชา (จาบ พิน). (คณะกรรมการสมาคมวัฒนธรรมไทย-กัมพูชา กรมสารนิเทศ กระทรวงการต่างประเทศจัดพิมพ์เนื่องในการฉลองครบรอบ ๕๕ ปี การ

สถาปนาความสัมพันธ์ทางการทูตไทย-กัมพูชา (๑๙ ธันวาคม ๒๕๔๘-๑๙ ธันวาคม ๒๕๔๙)).

ศิริพร ภักดีผาสุข. ๒๕๔๗. **รู้ทันภาษา รู้ทันการเมือง**. กรุงเทพฯ: ขอคิดด้วยคน.

ศิราพร ฐิตะฐาน ณ ถลาง. ๒๕๓๗. **ในท้องถิ่นมีนิทาน และการละเล่น...การศึกษาคติชนในบริบททางสังคมไทย**. กรุงเทพฯ: มติชน.

ศุภวัฒย์ เกษมศรี, พล.ต.ม.ร.ว., และรัชนี ทรัพย์วิจิตร. ๒๕๔๙. **พระอนุวงศ์ชั้นหม่อมเจ้าในพระราชวงศ์จักรี**. พิมพ์ครั้งที่ ๓. กรุงเทพฯ: บรรณกิจ.

ศูนย์มานุษยวิทยาสิรินธร. ๒๕๔๙. **ฐานข้อมูลกลุ่มชาติพันธุ์**. (Oline). www.sac.or.th/ethnic/, ๑ พฤษภาคม ๒๕๔๙

ส. พลายน้อย (นามแฝง). ๒๕๓๗. **ขุนนางสยาม**. กรุงเทพฯ: มติชน.

_____. ๒๕๔๙. **ตำนานพระชัยวัฒน์ และพระแก้วประจำรัชกาล**. กรุงเทพฯ: ยงเกียรติออฟเซ็ทโปรดักชั่น. (พิมพ์เป็นอนุสรณ์ในงานพระราชทานเพลิงศพ ศาสตราจารย์กิตติคุณ แพทย์หญิง คุณตะวัน สุรวงศ์ บุนนาค ณ เมรุหลวงหน้าพลับพลาอิศริยาภรณ์ วัดเทพศิรินทราวาส วันจันทร์ที่ ๒๖ มิถุนายน พุทธศักราช ๒๕๔๙).

ส. ศิวรักษ์ (นามแฝง). ๒๕๓๑. **ลอกคราบวัฒนธรรมไทย**. กรุงเทพฯ: ศึกษิตสยาม.

สมปราชญ์ อัมมะพันธุ์. ๒๕๓๖. **ประเพณีและพิธีกรรมในวรรณคดีไทย**. กรุงเทพฯ: โอเดียนสโตร์.

สมภพ จันทรประภา. ๒๕๒๐. **อยุธยาอาภรณ์**. กรุงเทพฯ: กรมแผนที่ทหาร. (พิมพ์เป็นบรรณาการเนื่องในงานพระราชทานเพลิงศพ พันตรี หลวงจบกระบวนยุทธ (แช่ม กระบวนยุทธ) วันอังคารที่ ๘ กุมภาพันธ์ พุทธศักราช ๒๕๒๐)

สมมติอมรพันธุ์, พระเจ้าบรมวงศ์เธอ กรมพระ. ๒๕๐๘ก. **ประกาศการพระราชพิธี เล่ม ๑.** กรุงเทพฯ: องค์การค้าของคุรุสภา.

_____. ๒๕๐๘ข. **ประกาศการพระราชพิธี เล่ม ๒.** กรุงเทพฯ: องค์การค้าของคุรุสภา.

สมมติอมรพันธุ์, พระเจ้าบรมวงศ์เธอ กรมพระ. ๒๕๔๕ก. **เรื่องตั้งเจ้าพระยาในกรุงรัตนโกสินทร์.** พิมพ์ครั้งที่ ๕. กรุงเทพฯ: กรมศิลปากร.

_____. ๒๕๔๕ข. **เรื่องตั้งพระราชาคณะผู้ใหญ่ในกรุงรัตนโกสินทร์ เล่ม ๑.** กรุงเทพฯ: กรมศิลปากร.

สารานุกรมวัฒนธรรมไทย ภาคกลาง (เล่ม ๑-๑๕). ๑๕ เล่ม. ๒๕๔๒. กรุงเทพฯ: มูลนิธิสารานุกรมวัฒนธรรมไทย ธนาคารไทยพาณิชย์.

สุจิตรา จงสถิตย์วัฒนา. ๒๕๔๙. **เจิมจันทน์กังสดาล : ภาษาวรรณศิลป์ในวรรณคดีไทย.** กรุงเทพฯ:สำนักพิมพ์ จุฬาลงกรณ์มหาวิทยาลัย.

สุดารา สุจฉายา. ๒๕๔๗. **กรุงรัตนโกสินทร์.** กรุงเทพฯ: สารคดี.

สุเนตร ชุตินธรานนท์. ๒๕๔๔. “การเสด็จประพาสยุโรป พ.ศ. ๒๔๔๐ : ความหมายเชิงสัญลักษณ์.” ใน กาญจนี ละอองศรี และ ธเนศ อาภรณ์สุวรรณ. (บรรณาธิการ). **ลืมโคตรเหง้าก็เผาแผ่นดิน.** กรุงเทพมหานคร: สำนักพิมพ์มติชน. ๑๘๔-๒๒๖. (รวมบทความเนื่องในวาระครบรอบ ๖๐ ปีชาญวิทย์ เกษตรศิริ).

สุมิตร ปิติพัฒน์. ๒๕๔๔. **ความเป็นคนไทย : The process of becoming Thai people.** เอกวิทย์ ณ ถลาง. (บรรณาธิการ). กรุงเทพฯ: อมรินทร์พริ้นติ้งแอนด์พับลิชชิ่ง. (ความรู้เรื่องเมืองไทย เล่มที่ ๒).

สุริยวุฒิ สุขสวัสดิ์, ม.ร.ว.. ๒๕๓๙. **เครื่องอิสริยยศ พระบรมราชวงศ์กรุงรัตนโกสินทร์**. กรุงเทพฯ: โอ.เอส.พริ้นติ้ง. (บริษัท รีเจนซี่บรั่นดีไทย จำกัด จัดพิมพ์ขึ้นเพื่อเฉลิมพระเกียรติเนื่องในมหามงคลสมัยที่พระบาทสมเด็จพระเจ้าอยู่หัว ทรงดำรงสิริราชสมบัติเป็นปีที่ ๕๐ พุทธศักราช ๒๕๓๙).

เสฐียรโกเศศ (นามแฝง). ๒๕๒๙. **เทศกาลสงกรานต์**. พิมพ์ครั้งที่ ๒. กรุงเทพฯ: องค์การค้าของคุรุสภา.

เสฐียรโกเศศ (นามแฝง). ๒๕๒๑. **การศึกษาเรื่องประเพณีไทยและวิถีชีวิตชาวไทยสมัยก่อน**. กรุงเทพฯ: คลังวิทยา.

เสภาเรื่องขุนช้างขุนแผน. ๒๕๔๕. พิมพ์ครั้งที่ ๑๙. กรุงเทพฯ: บรรณาคาร.

แสงสูรย์ ลดาวัลย์, หม่อมราชวงศ์. ๒๕๓๒. "อภิธานศัพท์เกี่ยวกับพระราชฐานหรือราชประเพณี." ใน หม่อมราชวงศ์แน่งน้อย ศักดิ์ศรี และคณะ. (คณะผู้วิจัย). **สถาปัตยกรรมพระบรมมหาราชวัง**. กรุงเทพฯ: โรงพิมพ์กรุงเทพ (๑๙๘๔) จำกัด. (รัฐบาลในพระบาทสมเด็จพระปรมินทรมหาภูมิพลอดุลยเดชฯ สยามินทราธิราช บรมนาถบพิตร มอบให้สำนักราชเลขาธิการ จัดพิมพ์น้อมเกล้าฯ ถวายสนองพระมหากรุณาธิคุณ เนื่องในวโรกาสเฉลิมพระชนมพรรษา ๖๐ พรรษา วันเสาร์ที่ ๕ ธันวาคม พุทธศักราช ๒๕๓๐ และเนื่องในพระราชพิธีรัชมังคลาภิเษก วันเสาร์ที่ ๒ กรกฎาคม พุทธศักราช ๒๕๓๑).

หมายรับสั่งและใบบอกในรัชกาลที่ ๕. ๒๕๑๐. พระนคร: กรมศิลปากร. (พิมพ์เป็นอนุสรณ์ในงานฌาปนกิจศพนางสาวลัดดา กอสิริรกิจ ณ เมรุวัดธาตุทอง พระโขนง วันที่ ๑๔ ตุลาคม พ.ศ. ๒๕๑๐).

อนุมานราชธน, พระยา. ๒๕๓๑. **ประเพณีเกี่ยวกับเทศกาล ตรุษ – สารท**. กรุงเทพฯ: องค์การค้าของคุรุสภา. (กรมศิลปากร องค์การค้าของคุรุสภา และมูลนิธิเสฐียรโกเศศ – นาคะประทีป จัดพิมพ์เนื่องในวาระครบรอบ ๑๐๐ ปี ศาสตราจารย์ พระยาอนุมานราชธน).

_____. ๒๕๔๖. **การศึกษาวรรณคดีแง่วรรณศิลป์**. กรุงเทพฯ: ศยาม.

อมรดรุณารักษ์ (แจ่ม สุนทรเวช), จมื่น. ๒๕๑๔. **พระราชกรณียกิจในพระบาทสมเด็จพระมงกุฎเกล้าเจ้าอยู่หัว เรื่องพระราชประเพณี ตอน ๒**. กรุงเทพฯ: องค์การค้าของคุรุสภา.

เอนก นาวิกมูล. ๒๕๓๕. **ประมวลภาพพระปิยมหาราช**. กรุงเทพฯ: แสงแดด.

_____. ๒๕๓๘. **เที่ยวทุ่งเมื่อหน้าน้ำ**. พิมพ์ครั้งที่ ๒. กรุงเทพฯ: สารคดี.

เอนก นาวิกมูล. ๒๕๔๗. **การแต่งกายสมัยรัตนโกสินทร์**. พิมพ์ครั้งที่ ๒. กรุงเทพฯ: เมืองโบราณ.

_____. ๒๕๕๐. **เพลงนอกศตวรรษ**. พิมพ์ครั้งที่ ๔. กรุงเทพฯ: มติชน.

Karl Siegfried Döring. 1999. **The Country and Prople of Siam**. Thailand. White Lotus Co.Ltd.

ภาคผนวก

ภาคผนวก ก

ภาพพระราชพิธีในรอบปี

พระราชพิธีคเชนทรัศวสนาน (เดือน ๕)
ภาพจิตรกรรมพระวิหารหลวงวัดราชประดิษฐ์สถิตมหาสีมาราม กรุงเทพมหานคร
และพระอุโบสถวัดเสนาสนาราม จ.พระนครศรีอยุธยา

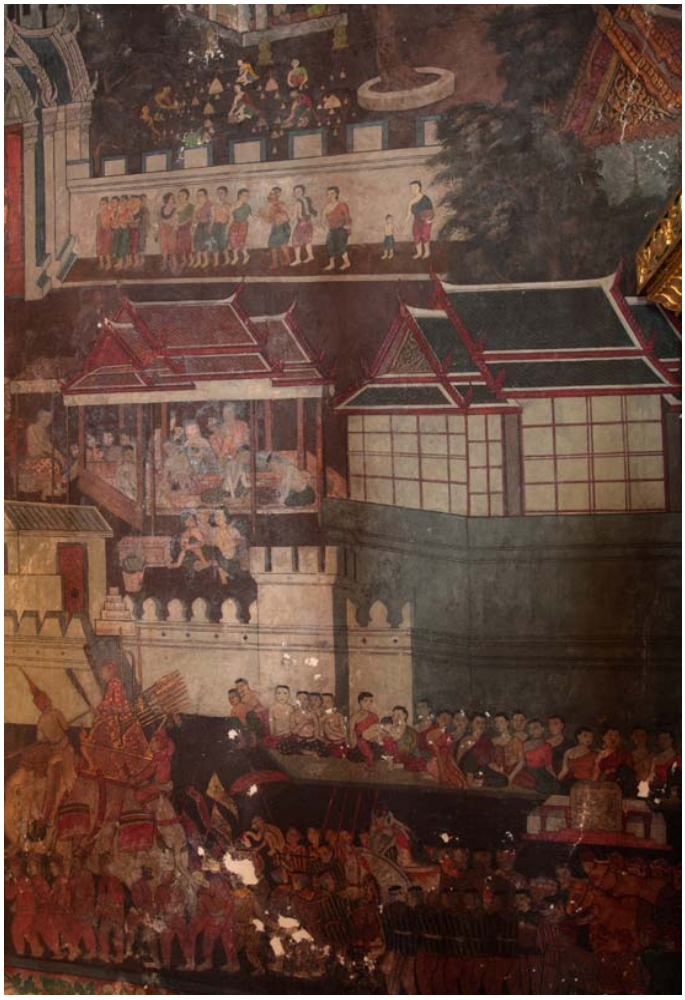

พระราชพิธีสงกรานต์ (เดือน ๕)

ภาพจิตรกรรมพระวิหารหลวงวัดราชประดิษฐ์สถิตมหาสีมาราม กรุงเทพมหานคร

พระราชพิธีพืชมงคลจรดพระนังคัล (เดือน ๖)
ภาพจิตรกรรมพระวิหารหลวงวัดราชประดิษฐ์สถิตมหาสีมาราม กรุงเทพมหานคร
และภาพจากหอจดหมายเหตุแห่งชาติ

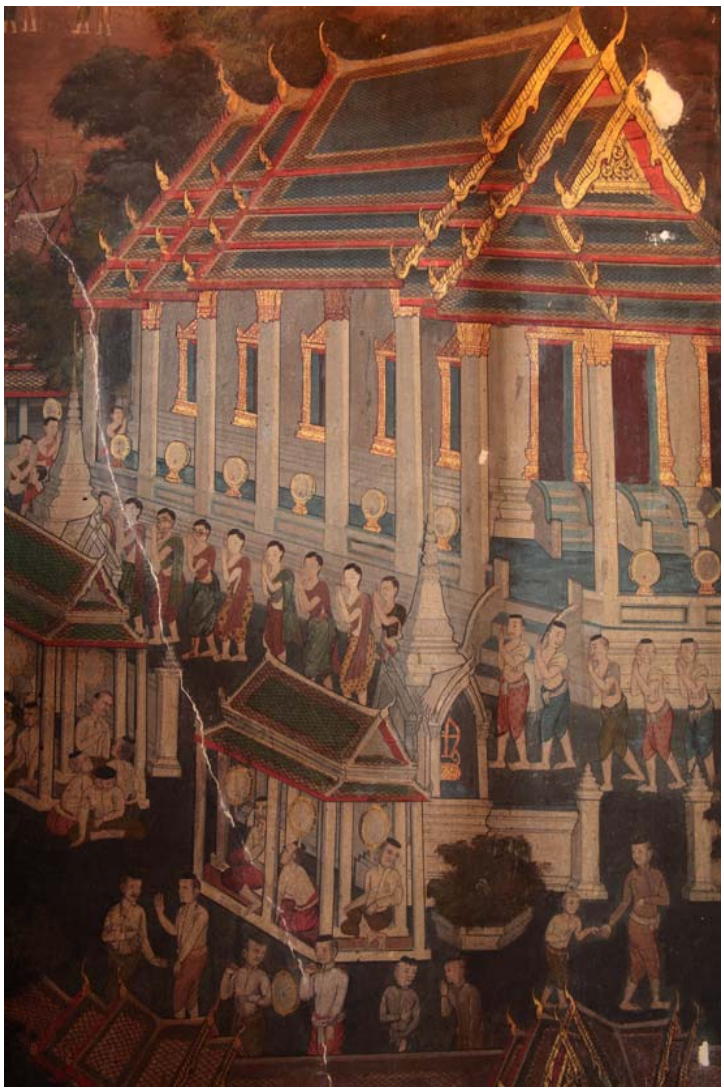

การพระราชกุศลวิสาขบูชา (เดือน ๖)

ภาพจิตรกรรมพระวิหารหลวงวัดราชประดิษฐ์สถิตมหาสีมาราม กรุงเทพมหานคร

การพระราชกุศลสลากภัต (เดือน ๗)

ภาพจิตรกรรมพระวิหารหลวงวัดราชประดิษฐ์สถิตมหาสีมาราม กรุงเทพมหานคร

การพระราชกุศลทรงผนวชและอุปสมบทนาคหลวง (เดือน ๘)
ภาพจิตรกรรมพระวิหารหลวงวัดราชประดิษฐ์สถิตมหาสีมาราม กรุงเทพมหานคร
และพระอุโบสถวัดเสนาสนาราม จ.พระนครศรีอยุธยา

การพระราชกุศลถวายเทียนพรรษา และประเพณีถวายพุ่มเทียนแด่พระภิกษุสงฆ์
ภาพจิตรกรรมฝีมือนายเหม เวชกร
ที่มา: เปลื้อง ณ นคร (๒๕๓๗)

พระราชพิธีพรุณศาสตร์
ภาพจิตรกรรมพระวิหารหลวงวัดราชประดิษฐ์สถิตมหาสีมาราม กรุงเทพมหานคร
และพระอุโบสถวัดเสนาสนาราม จ.พระนครศรีอยุธยา

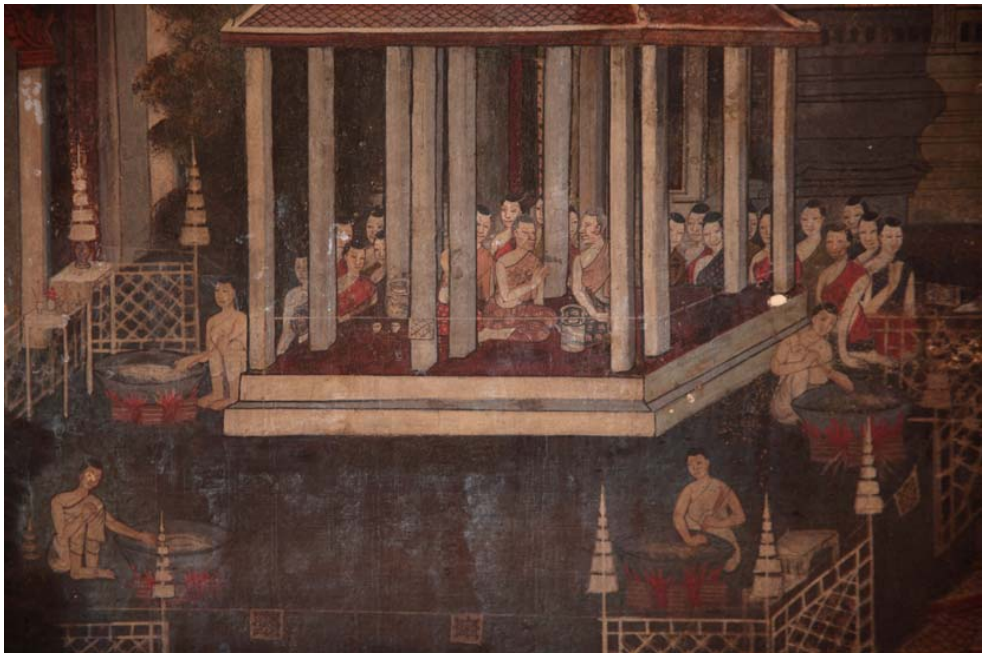

การพระราชกุศลกวนข้าวมธุปายาส (เดือน ๑๐)
ภาพจิตรกรรมพระวิหารหลวงวัดราชประดิษฐ์สถิตมหาสีมาราม กรุงเทพมหานคร
และพระอุโบสถวัดเสนาสนาราม จ.พระนครศรีอยุธยา

พระราชพิธีลอยพระประทีป (เดือน ๑๑)
ภาพจิตรกรรมพระวิหารหลวงวัดราชประดิษฐ์สถิตมหาสีมาราม กรุงเทพมหานคร
และพระอุโบสถวัดเสนาสนาราม จ.พระนครศรีอยุธยา

การพระราชกุศลถวายผ้าพระกฐิน (เดือน ๑๑)

ที่มา : Karl Siegfried Döring (1999)

การพระราชกุศลเลี้ยงขนมเบื้อง (เดือนอ้าย)

ภาพจิตรกรรมพระวิหารหลวงวัดราชประดิษฐ์สถิตมหาสีมาราม กรุงเทพมหานคร

พระราชพิธีตรียัมปวาย ตรีปาวาย (เดือนยี่)

ภาพจิตรกรรมพระอุโบสถวัดเสนาสนาราม จ.พระนครศรีอยุธยา

พระราชพิธีตรียัมปวาย ตรีปาวาย (เดือนยี่)

ภาพจากหอจดหมายเหตุแห่งชาติ

พระราชพิธีตรียัมปวาย ตรีปาวาย (เดือนยี่)

ณ สถานพระนารายณ์ เทวสถานโบสถ์พราหมณ์ กรุงเทพมหานคร

วันอาทิตย์ที่ ๒๗ มกราคม พ.ศ. ๒๕๕๑

ภาคผนวก ข

ตัวอย่างหมายกำหนดการพระราชพิธี และการพระราชกุศลในรัชกาลปัจจุบัน

สำนักพระราชวัง

หมายรับสั่ง

๑๙ มีนาคม ๒๕๓๓

พระบาทสมเด็จพระเจ้าอยู่หัว ทรงพระกรุณาโปรดเกล้า ฯ ให้กำหนดการพระราชพิธี พระราชทานเครื่องราชอิสริยาภรณ์อันมีศักดิ์รามาธิบดี พุทธศักราช ๒๕๓๓

วันจันทร์ ที่ ๒๖ มีนาคม ๒๕๓๓ เวลา ๑๖.๓๐ น. พระบาทสมเด็จพระเจ้าอยู่หัว ทรงพระกรุณาโปรดเกล้า ฯ ให้ พลตรี พระเจ้าวรวงศ์เธอ พระองค์เจ้าภาณุพันธุยุคล เสด็จไปทรงปฏิบัติพระราชกรณียกิจแทนพระองค์ ในการเสกทำน้ำพระพิพัฒนสัตยา ณ พระอุโบสถวัดพระศรีรัตนศาสดาราม ทรงจุดธูปเทียนเครื่องนมัสการ ทรงศีล พระสงฆ์ ๙ รูปเจริญพระพุทธมนต์ ทวาทศปริต เมื่อพระสงฆ์เจริญพระพุทธมนต์ จบแล้ว พระราชครูอัษฎาจารย์ ประธานคณะพราหมณ์ อ่านฉันท์สดุดี

วันนี้ แต่งกายเครื่องแบบปกติขาว

วันอังคาร ที่ ๒๗ มีนาคม ๒๕๓๓ พระบาทสมเด็จพระเจ้าอยู่หัว และสมเด็จพระนางเจ้า ฯ พระบรมราชินีนาถ เสด็จพระราชดำเนินโดยรถยนต์พระที่นั่ง จากพระตำหนักจิตรลดารโหฐาน พระราชวังดุสิต ไปยังพระบรมมหาราชวัง

เวลา ๑๖.๓๐ น. เสด็จออกพระที่นั่งดุสิตมหาปราสาท คณะองคมนตรี และข้าราชการทหาร พลเรือน เฝ้าทูลละอองธุลีพระบาทตามตำแหน่ง ดุริยางค์บรรเลง

เพลงมหาฤกษ์ ทรงพระกรุณาโปรดเกล้า ฯ ให้เจ้าหน้าที่อาลักษณ์ กองประกาศิต สำนักนายกรัฐมนตรี อ่านประกาศเกียรติคุณผู้ที่จะได้รับพระราชทานเครื่องราชอิสริยาภรณ์อันมีศักดิ์รามาธิบดี จบแล้ว ทรงพระกรุณาโปรดเกล้า ฯ พระราชทานเครื่องราชอิสริยาภรณ์อันมีศักดิ์รามาธิบดีแก่ผู้ได้รับพระราชทานตามลำดับ ดุริยางค์บรรเลงเพลงมหาชัย แล้วเสด็จขึ้น คณะองคมนตรี และข้าราชการทหาร พลเรือนที่เฝ้า ฯ ณ พระที่นั่งดุสิตมหาปราสาท จะได้ไปยังพระอุโบสถ วัดพระศรีรัตนศาสดาราม

พระบาทสมเด็จพระเจ้าอยู่หัว และสมเด็จพระนางเจ้า ฯ พระบรมราชินีนาถ เสด็จพระราชดำเนินโดยรถยนต์พระที่นั่งไปเทียบยังประตูเกยหลังวัดพระศรีรัตนศาสดาราม เสด็จพระราชดำเนินเข้าสู่พระอุโบสถ พระบาทสมเด็จพระเจ้าอยู่หัว ทรงจุดธูปเทียนบูชาพระพุทธมหามณีรัตนปฏิมากร และพระพุทธรูปฉลองพระองค์ พระบาทสมเด็จพระพุทธยอดฟ้าจุฬาโลก พระพุทธรูปฉลองพระองค์พระบาทสมเด็จพระพุทธเลิศหล้านภาไลย แล้วพระบาทสมเด็จพระเจ้าอยู่หัว และสมเด็จพระนางเจ้า ฯ พระบรมราชินีนาถ ทรงจุดธูปเทียนเครื่องนมัสการบูชาพระรัตนตรัย ทรงศีล พระราชครูอัษฎาจารย์ ประธานคณะพราหมณ์ อ่านโองการแช่งน้ำ แล้วเชิญพระแสงศรและพระแสงราชศัตราแทงในน้ำพระพิพัฒนสัตยา พระสงฆ์เจริญพระพุทธมนต์สัจจคาถาขณะนี้พราหมณ์เป่าสังข์ พนักงานภูษามาลาแกว่งบัณเฑาะว์ พนักงานประโคมฆ้องชัย สังข์ แตร ดุริยางค์ เมื่อสุดเสียงประโคมแล้ว ผู้ที่ได้รับพระราชทานเครื่องราชอิสริยาภรณ์อันมีศักดิ์รามาธิบดีจะได้กล่าวถวายสัตยปฏิญาณสาบานตน จบแล้ว พระราชครูอัษฎาจารย์ ประธานคณะพราหมณ์จะได้เชิญน้ำพระพิพัฒนสัตยา ทูลเกล้า ฯ ถวาย แล้วผู้ที่ได้รับพระราชทาน

เครื่องราชอิสริยาภรณ์อันมีศักดิ์รามาธิบดี ซึ่งได้กล่าวถวายคำสัตยปฏิญาณ สาบานตนจะได้ดื่มน้ำพระพิพัฒนสัตยาตามลำดับ เสร็จแล้ว พระบาทสมเด็จพระเจ้าอยู่หัว ทรงประเคนจตุปัจจัยไทยธรรม พระสงฆ์ถวายอนุโมทนา ถวายอดิเรก เสด็จพระราชดำเนินกลับ

วันนี้ แต่งกายเครื่องแบบปกติขาวประดับเหรียญ

ที่ ๖/๒๕๕๐

หมายกำหนดการ

พระราชพิธีสงกรานต์

เมษายน พุทธศักราช ๒๕๕๐

วัน	เวลา	รายการ	ที่	แต่งกาย
อาทิตย์ที่ ๑๕	๑๐.๓๐ น.	สรงน้ำพระพุทธรูป	หอพระสุลาลัย	ปกติขาว
		สรงน้ำพระบรมอัฐิ พระอัฐิ	หอพระธาตุมณเฑียร	
		เจริญพระพุทธมนต์ เลี้ยงพระ สดับปกรณ์ผ้าคู่	พระที่นั่งอมรินทรวินิจฉัย	
	๑๗.๐๐ น.	สรงน้ำปูชนียวัตถุ สดับปกรณ์ผ้าคู่	วัดพระศรีรัตนศาสดาราม หอพระนาก	

เลขาธิการพระราชวัง รับพระบรมราชโองการเหนือเกล้า ฯ สั่งว่า พระราชพิธีสงกรานต์ปีนี้ ทรงพระกรุณาโปรดเกล้า ฯ ให้กำหนดการบำเพ็ญพระราชกุศล ดังต่อไปนี้

<u>วันอาทิตย์ที่ ๑๕ เมษายน</u> เวลา ๗ นาฬิกา ทรงพระกรุณาโปรดเกล้า ฯ ให้เจ้าพนักงานนิมนต์พระสงฆ์ ๑๕๐ รูป เข้าไปรับพระราชทานอาหารบิณฑบาตที่ในพระบรมมหาราชวัง

เวลา ๑๐ นาฬิกา ๓๐ นาที ทรงพระกรุณาโปรดเกล้า ฯ ให้สมเด็จพระบรมโอรสาธิราช เจ้าฟ้ามหาวชิราลงกรณ สยามมกุฎราชกุมาร เสด็จพระราชดำเนินไปทรงปฏิบัติพระราชกรณียกิจแทนพระองค์ ณ พระมหามณเฑียร ในพระบรมมหาราชวัง

สมเด็จพระบรมโอรสาธิราช เจ้าฟ้ามหาวชิราลงกรณ สยามมกุฎราชกุมาร สรงน้ำพระพุทธรูปสำคัญที่หอพระสุลาลัยพิมาน ทรงจุดธูปเทียนเครื่องนมัสการ แล้วเสด็จพระราชดำเนินไปทรงจุดธูปเทียนบูชาพระสยามเทวาธิราช ที่พระที่นั่งไพศาลทักษิณ เสด็จพระราชดำเนินไปยังหอพระธาตุมณเฑียร ทรงจุดธูปเทียนเครื่องราชสักการะและสรงน้ำพระบรมอัฐิ พระอัฐิ แล้วเสด็จออกพระที่นั่งอมรินทรวินิจฉัย ทางพระทวารเทวราชมเหศวร ทรงจุดธูปเทียนเครื่องนมัสการบูชาพระรัตนตรัย พระสงฆ์ทรงสมณศักดิ์

๗๔ รูป เจริญพระพุทธมนต์การพระราชพิธีสงกรานต์ จบแล้ว ทรงประเคนภัตตาหาร เมื่อพระสงฆ์รับพระราชทานฉันเสร็จ เจ้าพนักงานเชิญพระบรมอัฐิและพระอัฐิออกประดิษฐานบนพระราชบัลลังก์ภายใต้นพปฏลมหาเศวตฉัตรและบนพระที่นั่งกงภายใต้ฉัตรขาวลายทอง ๕ ชั้น ทรงจุดธูปเทียนเครื่องราชสักการะถวายบังคมพระบรมอัฐิแล้ว ทรงทอดผ้าคู่ พระสงฆ์สดับปกรณ์พระบรมอัฐิและพระอัฐิแล้ว ถวายอนุโมทนา ถวายอดิเรก เสด็จพระราชดำเนินไปประทับรถยนต์พระที่นั่งที่ทวารเทเวศรรักษา เสด็จพระราชดำเนินกลับ

เวลา ๑๗ นาฬิกา ทรงพระกรุณาโปรดเกล้าฯ ให้สมเด็จพระบรมโอรสาธิราช เจ้าฟ้ามหาวชิราลงกรณ สยามมกุฎราชกุมาร เสด็จพระราชดำเนินไปทรงปฏิบัติพระราชกรณียกิจแทนพระองค์ ณ วัดพระศรีรัตนศาสดาราม เจ้าพนักงานกราบบังคมทูลรายงานเครื่องราชสักการะที่ทรงพระราชอุทิศพระราชทานให้กระทรวงมหาดไทยเชิญไปถวายเป็นพุทธบูชาปูชนียสถานต่าง ๆ แล้วเสด็จพระราชดำเนินเข้าสู่พระอุโบสถ ทรงพระสุหร่ายสรงพระพุทธมหามณีรัตนปฏิมากร พระสัมพุทธพรรณี พระพุทธยอดฟ้าจุฬาโลกย์ พระพุทธเลิศหล้านภาไลย ทรงจุดธูปเทียนถวายนมัสการ แล้วเสด็จพระราชดำเนินไปสรงน้ำปูชนียวัตถุตามเจดียสถานในพระอารามนี้แล้วเสด็จพระราชดำเนินเข้าสู่หอพระนาก ทรงจุดธูปเทียนถวายราชสักการะพระบรมอัฐิพระบาทสมเด็จพระปิ่นเกล้าเจ้าอยู่หัว พระอัฐิสมเด็จพระบวรราชเจ้า และทรงทอดผ้าคู่ พระสงฆ์ ๕ รูปสดับปกรณ์ แล้วทรงทอดผ้าคู่ พระสงฆ์อีก ๔๐ รูป สดับปกรณ์พระอัฐิพระราชวงศ์ พระสงฆ์ถวายอนุโมทนา ถวายอดิเรก เป็นเสร็จการ

<u>การแต่งกาย</u> แต่งเครื่องแบบปกติขาว

อนึ่ง ในวันที่ ๑๓ เมษายน ถึงวันที่ ๑๕ เมษายน ตั้งแต่เวลา ๘ นาฬิกา ถึงเวลา ๑๗ นาฬิกา ทรงพระกรุณาโปรดเกล้าฯ พระราชทานพระบรมราชานุญาตให้สาธุชนเข้าถวายบังคมสมเด็จพระบูรพมหากษัตริยาธิราชที่ปราสาทพระเทพบิดร

สำนักพระราชวัง
วันที่ ๒ เมษายน พุทธศักราช ๒๕๕๐

ที่ ๙/๒๕๕๐

หมายกำหนดการ

พระราชพิธีพืชมงคลจรดพระนังคัลแรกนาขวัญ
พุทธศักราช ๒๕๕๐

เลขาธิการพระราชวัง รับพระบรมราชโองการเหนือเกล้าฯ สั่งว่า พระราชพิธีพืชมงคลจรดพระนังคัลแรกนาขวัญ พุทธศักราช ๒๕๕๐ ได้กำหนดดังรายการ ต่อไปนี้

วันพุธที่ ๙ พฤษภาคม เจ้าพนักงานเตรียมการพระราชพิธีพืชมงคลจรดพระนังคัลแรกนาขวัญที่พระอุโบสถวัดพระศรีรัตนศาสดาราม และที่พิธีมณฑลท้องสนามหลวงไว้พร้อม

เวลาบ่าย ทรงพระกรุณาโปรดเกล้าฯ ให้สมเด็จพระบรมโอรสาธิราช เจ้าฟ้ามหาวชิราลงกรณ สยามมกุฎราชกุมาร เสด็จพระราชดำเนินไปทรงปฏิบัติพระราชกรณียกิจแทนพระองค์ ณ พระอุโบสถวัดพระศรีรัตนศาสดาราม

เวลา ๑๗ นาฬิกา เสด็จพระราชดำเนินเข้าสู่พระอุโบสถ ทรงจุดธูปเทียนถวายนมัสการพระพุทธมหามณีรัตนปฏิมากร และพระพุทธรูปสำคัญ พระราชาคณะถวายศีล จบแล้ว ทรงพระสุหร่าย ถวายดอกไม้บูชาพระพุทธคันธารราษฎร์ ทรงอธิษฐานเพื่อความสมบูรณ์แห่งพืชผลของราชอาณาจักรไทย พระราชครูวามเทพมุนี หัวหน้าพราหมณ์ อ่านประกาศพระราชพิธีพืชมงคล พระสงฆ์ ๑๑ รูป เจริญพระพุทธมนต์จบแล้ว ทรงหลั่งน้ำสังข์ ทรงเจิม พระราชทานพระธำมรงค์กับพระแสงปฏักสำหรับตำแหน่ง พระยาแรกนาแก่ นายบรรพต หงษ์ทอง ปลัดกระทรวงเกษตรและสหกรณ์ ทรงหลั่งน้ำสังข์ ทรงเจิม พระราชทานเทพีผู้ที่จะเข้าในการพระราชพิธีจรดพระนังคัลแรกนาขวัญ ขณะนั้น พระสงฆ์เจริญชัยมงคลคาถา พนักงานประโคมฆ้องชัย เครื่องดุริยางค์แล้ว ทรงประเคนจตุปัจจัยไทยธรรม พระสงฆ์ถวายอนุโมทนา ถวายอดิเรกออกจากพระอุโบสถ เสด็จพระราชดำเนินกลับ

วันนี้ แต่งกายเครื่องแบบครึ่งยศ

วันพฤหัสบดีที่ ๑๐ พฤษภาคม เวลา ๗ นาฬิกา ๓๐ นาที ทรงพระกรุณาโปรดเกล้าฯ ให้นายบรรพต หงษ์ทอง ปลัดกระทรวงเกษตรและสหกรณ์ ขึ้นรถยนต์หลวงที่หน้าวัดพระศรีรัตนศาสดารามออกจากพระบรมมหาราชวังทางประตูสวัสดิโสภา ถนนสนามไชย ไปยังพิธีมณฑลท้องสนามหลวง

แล้วเดินกระบวนอิสริยยศแห่ไปส่งที่โรงพิธีพราหมณ์ จุดธูปเทียนถวายสักการะเทวรูปสำคัญแล้ว จะได้ตั้งสัตยาธิษฐานหยิบผ้านุ่งแต่งกายไว้พร้อม

ครั้นเวลา ๘ นาฬิกา ๓๐ นาที ทรงพระกรุณาโปรดเกล้าฯ ให้สมเด็จพระบรมโอรสาธิราช เจ้าฟ้ามหาวชิราลงกรณ สยามมกุฎราชกุมาร เสด็จพระราชดำเนินไปทรงปฏิบัติพระราชกรณียกิจแทนพระองค์ ณ พลับพลาท้องสนามหลวง ระหว่างเวลาพระฤกษ์ ๘ นาฬิกา ๓๙ นาที ถึงเวลา ๙ นาฬิกา ๑๙ นาที นายบรรพต หงษ์ทอง ปลัดกระทรวงเกษตรและสหกรณ์ ซึ่งทำหน้าที่พระยาแรกนาจะได้ยาตราพร้อมเทพีออกจากโรงพิธีพราหมณ์ มีราชบัณฑิตและพราหมณ์นำผ่านพลับพลาหน้าพระที่นั่ง พระยาแรกนาเข้าเฝ้าทูลละอองพระบาทถวายบังคมแล้วไปยังลานแรกนา เจ้าพนักงานจูงพระโคเทียมแอก พระยาแรกนาเจิมพระโคและไถ แล้วจึงไถดะไปโดยรี ๓ รอบ โดยขวาง ๓ รอบ หว่านธัญพืช โหรลั่นฆ้องชัยแล้วไถกลบอีก ๓ รอบ เจ้าพนักงานปลดพระโคออกจากแอก พระยาแรกนาและเทพีกลับไปยังโรงพิธีพราหมณ์ พราหมณ์เสี่ยงของกิน ๗ สิ่ง ตั้งเลี้ยงพระโค โหรหลวงจะได้ถวายคำพยากรณ์ เสร็จแล้วจะได้แห่พระยาแรกนา เป็นกระบวนอิสริยยศจากโรงพิธีพราหมณ์ พระยาแรกนาเข้าเฝ้าทูลละอองพระบาทถวายบังคมแล้ว เข้ากระบวนไปขึ้นรถยนต์หลวงกลับยังศาลาว่าการกระทรวงเกษตรและสหกรณ์

สมเด็จพระบรมโอรสาธิราช เจ้าฟ้ามหาวชิราลงกรณ สยามมกุฎราชกุมาร เสด็จพระราชดำเนินกลับ

วันนี้ แต่งกายเครื่องแบบปกติขาว

สำนักพระราชวัง

วันที่ ๑ พฤษภาคม พุทธศักราช ๒๕๕๐

ที่ ๑๑/๒๕๕๐

หมายกำหนดการ

พระราชพิธีทรงบำเพ็ญพระราชกุศลวิสาขบูชา
พุทธศักราช ๒๕๕๐

เลขาธิการพระราชวัง รับพระบรมราชโองการเหนือเกล้า ฯ สั่งว่า พระราชพิธีทรงบำเพ็ญพระราชกุศลวิสาขบูชา พุทธศักราช ๒๕๕๐ ทรงพระกรุณาโปรดเกล้า ฯ ให้กำหนด ดังนี้

ตั้งเปรียญ

วันพุธที่ ๓๐ พฤษภาคม ทรงพระกรุณาโปรดเกล้า ฯ ให้สมเด็จพระบรมโอรสาธิราช เจ้าฟ้ามหาวชิราลงกรณ สยามมกุฎราชกุมาร เสด็จพระราชดำเนินไปทรงปฏิบัติพระราชกรณียกิจแทนพระองค์ ณ วัดพระศรีรัตนศาสดาราม ในพระบรมมหาราชวัง

เวลา ๑๗ นาฬิกา ๓๐ นาที เสด็จพระราชดำเนินเข้าสู่พระอุโบสถ ทรงจุดธูปเทียนถวายนมัสการพระพุทธมหามณีรัตนปฏิมากร แล้วทรงประเคนพัดยศ ตั้งพระภิกษุและสามเณรเปรียญ พระสงฆ์ถวายอนุโมทนาถวายอดิเรก ออกจากพระอุโบสถ เสด็จพระราชดำเนินกลับ

วันวิสาขบูชา

วันพฤหัสบดีที่ ๓๑ พฤษภาคม ทรงพระกรุณาโปรดเกล้า ฯ ให้สมเด็จพระบรมโอรสาธิราช เจ้าฟ้ามหาวชิราลงกรณ สยามมกุฎราชกุมาร เสด็จพระราชดำเนินไปทรงปฏิบัติพระราชกรณียกิจแทนพระองค์ ณ วัดพระศรีรัตนศาสดาราม ในพระบรมมหาราชวัง

เวลา ๑๘ นาฬิกา เสด็จพระราชดำเนินเข้าสู่พระอุโบสถ ทรงจุดธูปเทียนถวายนมัสการพระพุทธมหามณีรัตนปฏิมากร แล้วเสด็จออกหน้าพระอุโบสถ ทรงจุดธูปเทียนบูชาสรรเสริญคุณพระรัตนตรัย ครั้นแล้ว เสด็จพระราชดำเนินประทักษิณพระอุโบสถ พร้อมด้วยพระบรมวงศานุวงศ์และข้าทูลละอองพระบาทฝ่ายหน้า ฝ่ายใน ถ้วนสามรอบแล้ว เสด็จขึ้นพระอุโบสถ ทรงจุดธูปเทียน เครื่องทรงธรรม พระราชาคณะถวายพระธรรมเทศนากัณฑ์ ๑ จบแล้ว พระสงฆ์ถวายอนุโมทนา ทรงประเคนจตุปัจจัยไทยธรรม พระราชาคณะถวายอดิเรก ออกจากพระอุโบสถ เสด็จพระราชดำเนินกลับ

หน้า ๗๘
เล่ม ๑๒๔ ตอนที่ ๙ ข ราชกิจจานุเบกษา ๒๐ มิถุนายน ๒๕๕๐

การแต่งกาย แต่งเครื่องแบบปกติขาว ทั้ง ๒ วัน

สำนักพระราชวัง

วันที่ ๑๔ พฤษภาคม พุทธศักราช ๒๕๕๐

ที่ ๑๔/๒๕๔๘

หมายกำหนดการ

พระราชพิธีทรงบำเพ็ญพระราชกุศล
เนื่องในวันอาสาฬหบูชา และเทศกาลเข้าพรรษา
พุทธศักราช ๒๕๔๘

เลขาธิการพระราชวัง รับพระบรมราชโองการเหนือเกล้าฯ สั่งว่า การพระราชพิธีทรงบำเพ็ญพระราชกุศลเนื่องในวันอาสาฬหบูชา และเทศกาลเข้าพรรษา พุทธศักราช ๒๕๔๘ ทรงพระกรุณาโปรดเกล้าฯ ให้กำหนดดังต่อไปนี้

<u>วันพฤหัสบดีที่ ๒๑ กรกฎาคม</u> ทรงพระกรุณาโปรดเกล้าฯ ให้ สมเด็จพระบรมโอรสาธิราชเจ้าฟ้ามหาวชิราลงกรณ สยามมกุฎราชกุมาร เสด็จพระราชดำเนินไปทรงปฏิบัติพระราชกรณียกิจแทนพระองค์ ณ วัดพระศรีรัตนศาสดาราม ในพระบรมมหาราชวัง

เวลา ๑๗ นาฬิกา เสด็จพระราชดำเนินเข้าสู่พระอุโบสถ ทรงจุดเทียนพรรษาบูชาพระรัตนตรัย ถวายพุ่มธูปเทียนบูชาพระพุทธมหามณีรัตนปฏิมากร พระสัมพุทธพรรณี พระพุทธยอดฟ้าจุฬาโลกย์ พระพุทธเลิศหล้านภาไลย แล้วทรงจุดธูปเทียนเครื่องนมัสการ ทรงประเคนพุ่มธูปเทียนแด่สมเด็จพระญาณสังวร สมเด็จพระสังฆราช สมเด็จพระราชาคณะ พระราชาคณะ พระภิกษุนาคหลวงแล้ว เสด็จพระราชดำเนินกลับ

<u>วันศุกร์ที่ ๒๒ กรกฎาคม</u> เวลา ๗ นาฬิกา ทรงพระกรุณาโปรดเกล้าฯ ให้เจ้าพนักงานนิมนต์พระสงฆ์ ๑๕๐ รูป เข้าไปรับพระราชทานอาหารบิณฑบาตของหลวงที่ในพระบรมมหาราชวัง ตามราชประเพณี เนื่องด้วยพระราชกุศลเข้าพรรษา

เวลา ๑๗ นาฬิกา ๓๐ นาที ทรงพระกรุณาโปรดเกล้าฯ ให้ สมเด็จพระบรมโอรสาธิราชเจ้าฟ้ามหาวชิราลงกรณ สยามมกุฎราชกุมาร เสด็จพระราชดำเนินไปทรงปฏิบัติพระราชกรณียกิจแทนพระองค์ โดยรถยนต์พระที่นั่งไปยังวัดบวรนิเวศวิหาร เสด็จพระราชดำเนินเข้าสู่พระอุโบสถ ทรงจุดเทียนพรรษาบูชาพระรัตนตรัย ถวายพุ่มธูปเทียนบูชาพระพุทธชินสีห์ พระรูปสมเด็จพระมหาสมณเจ้า กรมพระยาปวเรศวริยาลงกรณ์ พระรูปสมเด็จพระมหาสมณเจ้า กรมพระยาวชิรญาณวโรรส พระรูป

สมเด็จพระสังฆราชเจ้า กรมหลวงวชิรญาณวงศ์ พระราชอุปัชฌาย์จารย์ แล้วทรงจุดธูปเทียนเครื่องนมัสการและเครื่องราชสักการะ ถวายพุ่มธูปเทียนแด่ สมเด็จพระญาณสังวร สมเด็จพระสังฆราช เสด็จพระราชดำเนินออกจากพระอุโบสถ ไปทรงจุดเทียนพรรษาบูชาพระรัตนตรัย ถวายพุ่มธูปเทียนบูชา ณ ปูชนียสถานในพระอารามนี้แล้ว เสด็จพระราชดำเนินกลับ

อนึ่ง ในวันเดียวกันนี้ เวลา ๑๗ นาฬิกา ทรงพระกรุณาโปรดเกล้าฯ ให้ พระราชวงศ์เสด็จไปยังพระอุโบสถวัดพระเชตุพนวิมลมังคลาราม ทรงจุดเทียนพรรษาบูชาพระรัตนตรัย ถวายพุ่มบูชาพระพุทธเทวปฏิมากร ทรงจุดธูปเทียนเครื่องนมัสการและเครื่องราชสักการะ แล้วเสด็จไปทรงจุดธูปเทียนบูชาพระพุทธรูป ณ ปูชนียสถานต่าง ๆ ถวายพุ่มบูชาพระอัฐิ สมเด็จพระมหาสมณเจ้า กรมพระปรมานุชิตชิโนรสที่ตำหนัก และถวายพุ่มดอกไม้ธูปเทียนแด่พระราชาคณะเจ้าอาวาสวัด กับทรงพระกรุณาโปรดเกล้าฯ ให้ พระราชวงศ์เสด็จไปยังพระอุโบสถวัดเบญจมบพิตรดุสิตวนาราม ทรงจุดเทียนพรรษาบูชาพระรัตนตรัย ถวายพุ่มบูชาพระพุทธชินราช แล้วทรงจุดธูปเทียนเครื่องนมัสการและเครื่องราชสักการะ และถวายพุ่มดอกไม้ธูปเทียนแด่พระราชาคณะเจ้าอาวาสวัด แล้วเสด็จไปทรงจุดเทียนพรรษาถวายพุ่ม ณ ปูชนียสถานในพระอารามนี้

<u>การแต่งกาย</u> แต่งเครื่องแบบปกติขาว ทั้ง ๒ วัน

สำนักพระราชวัง

วันที่ ๗ กรกฎาคม พุทธศักราช ๒๕๔๘

หน้า ๑๓๑
เล่ม ๑๑๓ ตอนที่ ๙๐ ง ราชกิจจานุเบกษา ๗ พฤศจิกายน ๒๕๓๙

หมายกำหนดการ

ที่ ๑๘/๒๕๓๙

เสด็จพระราชดำเนินถวายผ้าพระกฐิน

กระบวนพยุหยาตราชลมารค

วันพฤหัสบดีที่ ๗ พฤศจิกายน พุทธศักราช ๒๕๓๙

เลขาธิการพระราชวัง รับพระบรมราชโองการเหนือเกล้า ฯ สั่งว่า นายกรัฐมนตรี ประธานกรรมการอำนวยการจัดงานฉลองสิริราชสมบัติครบ ๕๐ ปี กราบบังคมทูลพระกรุณาทราบฝ่าละอองธุลีพระบาทว่า การเสด็จพระราชดำเนินไปถวายผ้าพระกฐินกระบวนพยุหยาตราชลมารค โดยเรือพระราชพิธีนั้นได้เว้นว่างมาหลายปี และในเทศกาลถวายผ้าพระกฐินปีนี้อยู่ในระหว่างการฉลองสิริราชสมบัติครบ ๕๐ ปี กาญจนาภิเษก คณะกรรมการจัดงานฉลองสิริราชสมบัติครบ ๕๐ ปีพร้อมด้วยคณะรัฐมนตรี ขอพระราชทานเสด็จพระราชดำเนินเป็นกระบวนเรือพระราชพิธีพยุหยาตราชลมารคตามราชประเพณี และในวโรกาสนี้ กองทัพเรือ สำนักพระราชวัง และกรมศิลปากร ได้รับพระราชทานพระบรมราชานุญาตดำเนินการสร้างเรือนารายณ์ทรงสุบรรณตามแบบรูปลักษณะของเดิมที่ชำรุดเสียหายเสร็จเรียบร้อยแล้ว ซึ่งได้ทรงพระกรุณาโปรดเกล้า ฯ ประกอบพระราชพิธีขึ้นระวาง พระราชทานนามว่า เรือพระที่นั่งนารายณ์ทรงสุบรรณ รัชกาลที่ ๙ บัดนี้การทั้งปวงพร้อมแล้ว

จึงทรงพระกรุณาโปรดเกล้า ฯ ให้กำหนดเสด็จพระราชดำเนินไปทรงบำเพ็ญพระราชกุศลถวายผ้าพระกฐิน ณ วัดอรุณราชวราราม โดยกระบวนเรือพยุหยาตราชลมารค ดังรายการต่อไปนี้

หน้า ๑๓๒

เล่ม ๑๑๓ ตอนที่ ๙๐ ง ราชกิจจานุเบกษา ๗ พฤศจิกายน ๒๕๓๙

วันพฤหัสบดีที่ ๗ พฤศจิกายน ๒๕๓๙ สำนักพระราชวังและเจ้าหน้าที่ฝ่ายต่างๆ จัดตกแต่งฉนวนน้ำท่าวาสุกรี ท่าวัดอรุณราชวราราม ท่าราชวรดิฐ และบริเวณท้องน้ำเจ้าพระยาซึ่งเป็นทางเสด็จพระราชดำเนินกระบวนพยุหยาตราชลมารค และกำลังพลทอดเตรียมไว้พร้อมทุกตำแหน่งหน้าที่ กระบวนเรือพยุหยาตราชลมารคตามริ้วดังนี้

ประตูหน้า

เรือทองขวานฟ้า (กลาโหม)	เรือทองบ้าบิ่น (มหาดไทย)
เรือเสือคำรณสินธุ์	เรือเสือทยานชล
เรือดั้ง ๒	เรือดั้ง ๑

เรืออีเหลือง

(เรือกลองนอก - ปี่ชวา กลองแขก)

เรือดั้ง ๔	เรือดั้ง ๓

เรือตำรวจ ๑ (นอก)

(ตำรวจหลวง)

0 0

เรือดั้ง ๖ เรือดั้ง ๕

0 0

เรือดั้ง ๘ เรือดั้ง ๗

0 0

เรืออสุรปักษี เรืออสุรวายุภักษ์

(กลองชนะ) (กลองชนะ)

0 0

เรือดั้ง ๑๐ เรือดั้ง ๙

0 0

เรือดั้ง ๑๒ เรือดั้ง ๑๑

0 0

เรือกระบี่ปราบเมืองมาร เรือกระบี่ราญรอนราพณ์

(กลองชนะ) (กลองชนะ)

0 0

เรือดั้ง ๑๔ เรือดั้ง ๑๓

0 0

เรือดั้ง ๑๖ เรือดั้ง ๑๕

0 0

เรือสุครีพครองเมือง เรือพาลีรั้งทวีป

(สังข์ แตร) (สังข์ แตร)

0
เรือดั้ง ๑๘

0
เรือดั้ง ๒๐
(ตำรวจหลวง)

0
เรือดั้ง ๑๗

0
เรือดั้ง ๑๙
(ตำรวจหลวง)

0
เรือตำรวจ ๒ (ใน)
(ตำรวจหลวง)

0
เรือครุฑเดรีจไตรจักร
(มโหระทึก)

0
เรือครุฑเหินเหิจ
(มโหระทึก)

0
เรือดั้ง ๒๒
(ตำรวจหลวง)

0
เรือดั้ง ๒๑
(ตำรวจหลวง)

0
เรือพระที่นั่งอนันตนาคราช
ตั้งบุษบก พานพระมหากฐิน
เชิญผ้าไตร

0
เรือแตงโม
(เรือกลองใน)

ผู้บัญชาการกระบวนเรือพยุหยาตรา

คู่ชัก

0 0

เรือเอกชัยหลาวทอง เรือเอกชัยเหินหาว

(มโหระทึก) (มโหระทึก)

0

เรือพระที่นั่งนารายณ์ทรงสุบรรณ รัชกาลที่ ๙

พระบาทสมเด็จพระเจ้าอยู่หัว ประทับพระราชอาสน์กาญจนาภิเษก

ทอดเครื่องราชูปโภค

(ราชเลขาธิการ เลขาธิการพระราชวัง สมุหราชองครักษ์

มหาดเล็กถวายอยู่งานพัด แพทย์หลวงประจำพระองค์)

0 0

เรือแซง ๒ เรือแซง ๑

(ตำรวจหลวง) (ตำรวจหลวง)

0

เรือพระที่นั่งสุพรรณหงส์

สมเด็จพระบรมโอรสาธิราช ฯ สยามมกุฎราชกุมาร

และสมเด็จพระเทพรัตนราชสุดา ฯ สยามบรมราชกุมารี

ประทับพระราชอาสน์ (เก้าอี้กาญจนาภิเษก) ทอดเครื่องราชูปโภค

(ราชองครักษ์ กรมวังผู้ใหญ่ มหาดเล็กผู้ใหญ่ประจำพระองค์

มหาดเล็กถวายอยู่งานพัด)

0

เรือแซง ๔

(ตำรวจหลวง)

0

เรือแซง ๓

(ตำรวจหลวง)

0

เรือพระที่นั่งเอนกชาติภุชงค์

ทอดพระราชอาสน์ เป็นเรือพระที่นั่งรอง

0

เรือตำรวจ ๓

(ตำรวจหลวง)

0

เรือแซง ๖

0

เรือแซง ๕

0

เรือแซง ๗

(กรมวัง)

เรือพระที่นั่งนารายณ์ทรงสุบรรณ รัชกาลที่ ๙ เทียบสะพานฉนวนท่าวาสุกรี เรือพระที่นั่งสุวรรณหงส์เทียบที่ท่าสะพานถัดไป และเอนกชาติภุชงค์เป็นเรือพระที่นั่งรอง

เวลา ๑๕ นาฬิกา ๓๐ นาที พระบาทสมเด็จพระเจ้าอยู่หัว สมเด็จพระบรมโอรสาธิราช ฯ สยามมกุฎราชกุมาร และสมเด็จพระเทพรัตนราชสุดา ฯ สยามบรมราชกุมารี เสด็จพระราชดำเนินโดยรถยนต์พระที่นั่งจากพระตำหนักจิตรลดารโหฐานพระราชวังดุสิต ไปยังท่าวาสุกรี ทหารกองเกียรติยศถวายความเคารพ แตรวงบรรเลง

เพลงสรรเสริญพระบารมี พระบาทสมเด็จพระเจ้าอยู่หัวเสด็จ ฯ พร้อมด้วยสมเด็จพระบรมโอรสาธิราช ฯ สยามมกุฎราชกุมาร และสมเด็จพระเทพรัตนราชสุดา ฯ สยามบรมราชกุมารี ไปยังสะพานฉนวนท่าวาสุกรี ผู้บัญชาการกระบวนเรือพยุหยาตราเฝ้าทูลละอองธุลีพระบาท กราบบังคมทูลพระกรุณารายงานกระบวนเรือพยุหยาตราชลมารคและกำลังพล พระบาทสมเด็จพระเจ้าอยู่หัว เสด็จ ฯ ไปประทับเรือพระที่นั่งนารายณ์ทรงสุบรรณ รัชกาลที่ ๙ ทรงพระกรุณาโปรดเกล้า ฯ ให้สมเด็จพระบรมโอรสาธิราช ฯ สยามมกุฎราชกุมาร และสมเด็จพระเทพรัตนราชสุดา ฯ สยามบรมราชกุมารี เสด็จ ฯ ไปประทับเรือพระที่นั่งสุพรรณหงส์ ตามเสด็จในกระบวนพยุหยาตราชลมารค พร้อมแล้ว ทรงพระกรุณาโปรดเกล้า ฯ ให้ผู้บัญชาการกระบวนเรือพยุหยาตรา เคลื่อนกระบวนเรือพยุหยาตราชลมารคออกจากท่าวาสุกรีไปตามชลวิถีท้องน้ำเจ้าพระยา ขณะนั้น ทหารกองเกียรติยศถวายความเคารพแตรวงบรรเลงเพลงสรรเสริญพระบารมี แตร สังข์ มโหระทึก กลองชนะ ประจำเรือพระราชพิธีประโคมขึ้นพร้อมกัน กระบวนพยุหยาตราชลมารคเคลื่อนไปตามลำดับราชประเพณี เมื่อเรือพระที่นั่งอนันตนาคราชถึงวัดอรุณราชวรารามเทียบเรือพระที่นั่งอนันตนาคราชที่สะพานท่าหน้าพระปรางค์วัดอรุณราชวราราม เจ้าพนักงานพระราชพิธีเชิญผ้าไตรพระกฐินจากบุษบกไปยังพระอุโบสถแล้ว เรือพระที่นั่งอนันตนาคราชเคลื่อนออกไป เรือพระที่นั่งสุพรรณหงส์เข้าเทียบสะพานท่าหน้าพระปรางค์วัดอรุณราชวราราม สมเด็จพระบรมโอรสาธิราช ฯ สยามมกุฎราชกุมาร และสมเด็จพระเทพรัตนราชสุดา ฯ สยามบรมราชกุมารี เสด็จขึ้น แล้วเสด็จ ฯ ไปเฝ้า ฯ ตามเสด็จ ฯ ที่ท่าเทียบเรือพระที่นั่งนารายณ์ทรงสุบรรณ รัชกาลที่ ๙ ซึ่งจะเทียบ ณ สะพานฉนวนประจำท่าวัดอรุณราชวราราม ตรงพระอุโบสถ พระบาทสมเด็จพระเจ้าอยู่หัวเสด็จขึ้น

จากเรือพระที่นั่ง ทหารกองเกียรติยศถวายความเคารพ แตรวงบรรเลงเพลงสรรเสริญพระบารมี พระบาทสมเด็จพระเจ้าอยู่หัวเสด็จ ฯ ไปยังพระอุโบสถ สมเด็จพระบรมโอรสาธิราช ฯ สยามมกุฎราชกุมาร และสมเด็จพระเทพรัตนราชสุดา ฯ สยามบรมราชกุมารี ตามเสด็จ พระบาทสมเด็จพระเจ้าอยู่หัวเสด็จเข้าสู่พระอุโบสถ ทรงรับผ้าไตรพระกฐินจากเจ้าพนักงานพระราชพิธี เสด็จ ฯ ไปถวายผ้าพระกฐิน ณ ที่ชุมนุมสงฆ์ตามพิธีกรรมราชประเพณีเสร็จแล้ว เสด็จ ฯ ออกจากพระอุโบสถไปประทับเรือพระที่นั่งนารายณ์ทรงสุบรรณ รัชกาลที่ ๙ สมเด็จพระบรมโอรสาธิราช ฯ สยามมกุฎราชกุมาร และสมเด็จพระเทพรัตนราชสุดา ฯ สยามบรมราชกุมารี ตามเสด็จในเรือพระที่นั่งนารายณ์ทรงสุบรรณ รัชกาลที่ ๙ ทหารกองเกียรติยศถวายความเคารพ แตรวงบรรเลงเพลงสรรเสริญพระบารมี กระบวนเรือพยุหยาตราชลมารคล่องไปเทียบเรือพระที่นั่งที่สะพานฉนวนท่าราชวรดิฐ พระบาทสมเด็จพระเจ้าอยู่หัว สมเด็จพระบรมโอรสาธิราช ฯ สยามมกุฎราชกุมาร และสมเด็จพระเทพรัตนราชสุดา ฯ สยามบรมราชกุมารี เสด็จกลับโดยรถยนต์พระที่นั่ง

ทหารกองเกียรติยศถวายความเคารพ แตรวงบรรเลงเพลงสรรเสริญพระบารมี

การแต่งกายเครื่องแบบเต็มยศ สายสะพายนพรัตนราชวราภรณ์ หรือช้างเผือก.

สำนักพระราชวัง

วันที่ ๓๑ ตุลาคม ๒๕๓๙

ประวัติการศึกษาและการทำงาน

ชื่อ –นามสกุล	นายปรัชญา ปานเกตุ
วัน เดือน ปี ที่เกิด	วันที่ ๒๖ เดือนมกราคม พ.ศ. ๒๕๒๕
สถานที่เกิด	จังหวัดพิษณุโลก
ประวัติการศึกษา	สำเร็จการศึกษาศึกษาศาสตรบัณฑิต (การสอนภาษาไทย) คณะศึกษาศาสตร์ มหาวิทยาลัยศิลปากร ปีการศึกษา ๒๕๔๖