ภาคผนวก
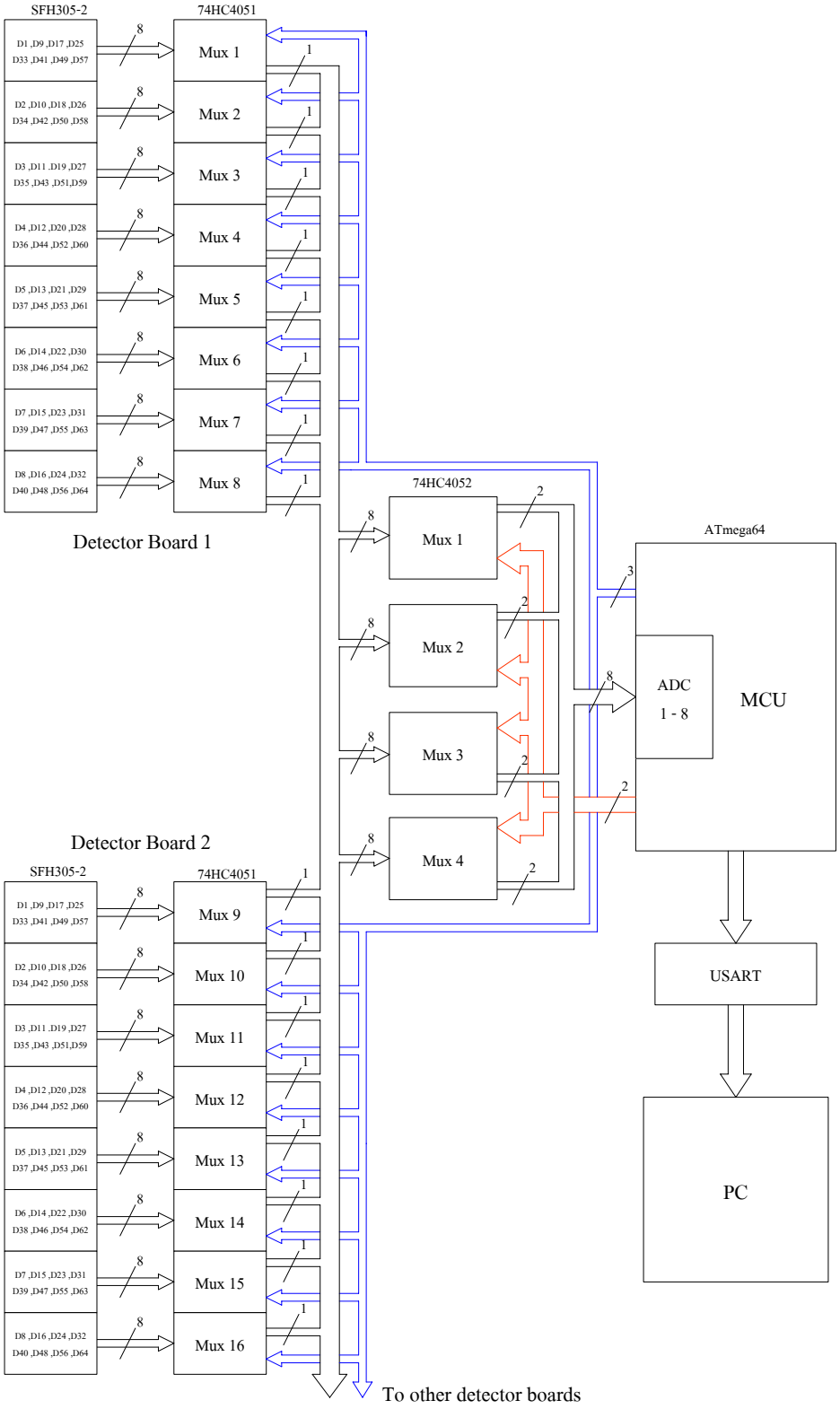
ข้อมูลส่วนควบคุมการทำงานของระบบจับภาพเอ็กซเรย์